MegamaX
www.megamax.info

MEGAMAX CRANES

INDEX

TELESCOPIC MOBILE CRANES

CLASS 30T: LIEBHERR LTM 1030
CLASS 40T: LIEBHERR LTM 1040
CLASS 50T: LIEBHERR LTM 1050 + LIEBHERR LTF 1045 + LIEBHERR LTC 1045
CLASS 70T: LIEBHERR LTM 1070 (10.7T)
CLASS 80T: LIEBHERR LTM 1070 (14.5T)
CLASS 100T: LIEBHERR LTM 1095 (13.6T) + LIEBHERR LTM 1100 (11.5T)
CLASS 120T: LIEBHERR LTM 1095 (23T) + LTM 1100 (35T)
CLASS 140T: LTM 1130 (42T)
CLASS 160T: LTM 1160 (29T)
CLASS 180T: LTM 1160 (54T)
CLASS 200T: LTM 1200 (52T) + LTM 1200 (72T)
CLASS 250T: LTM 1250 (47.5T) + LTM 1250 (72,5T) + LTM 1230 (47T) + LTM 1230 (72T)
CLASS 300T: LTM 1300 (56T) + LTM 1300 (96T)
CLASS 350T: LTM 1350 (100T) + LTM 1350 (140T) + TY (100 T) + TY (140 T) +TF + TYF + TN + TYN
CLASS 400T: LTM 1400 + (120T) + (100T - 140T) + TY + TF + TYF + TN + TYN
CLASS 450T: LTM 1450 (54T) + (104T) + (134T) + TF + TN
CLASS 700T: LTM 1650 (155T) + (175T) + TY + TF + TYF + TN +TYN

MOBILE TOWER CRANES

LIEBHERR MK 88 – 4.0
LIEBHERR MK 88 – 4.1

CRAWLER CRANES

CLASS 40T: SENNENBOGEN 643 E
CLASS 60T: LIEBHERR LTR 1060

Important Note:

ALL LIFTING CAPACITIES MENTIONED ARE GROSS VALUES. THE WEIGHT OF THE HOOK BLOCK, HOISTCABLE AND LIFTING EQUIPMENT MUST BE DEDUCTED FROM THESE VALUES.

Mobile Telescopic Cranes

CLASS 30 T

LIEBHERR LTM 1030

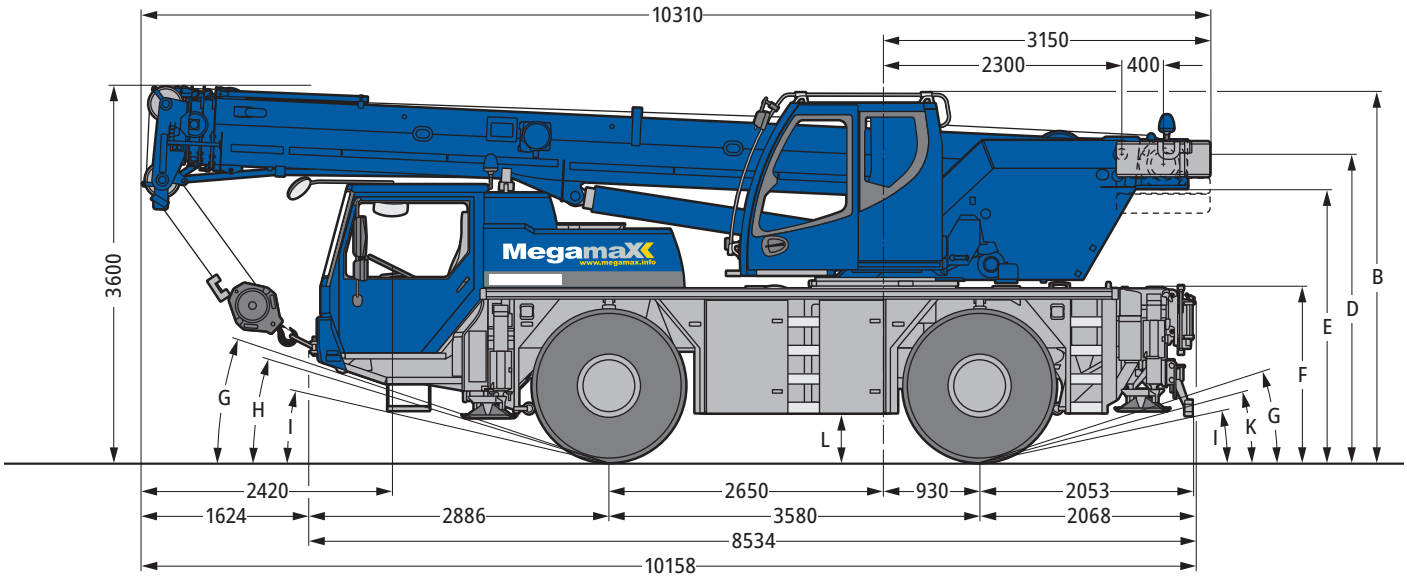

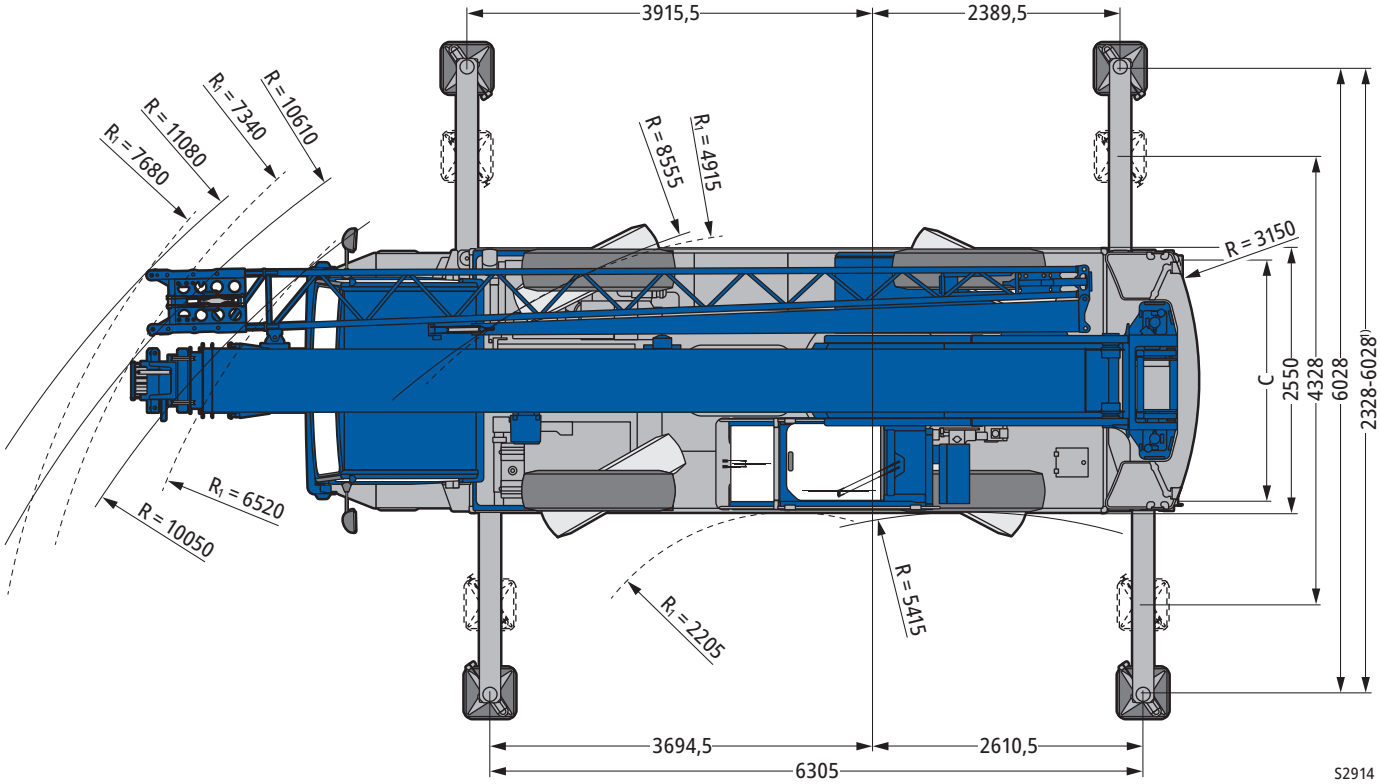

CLASS 30 T

LIEBHERR LTM 1030

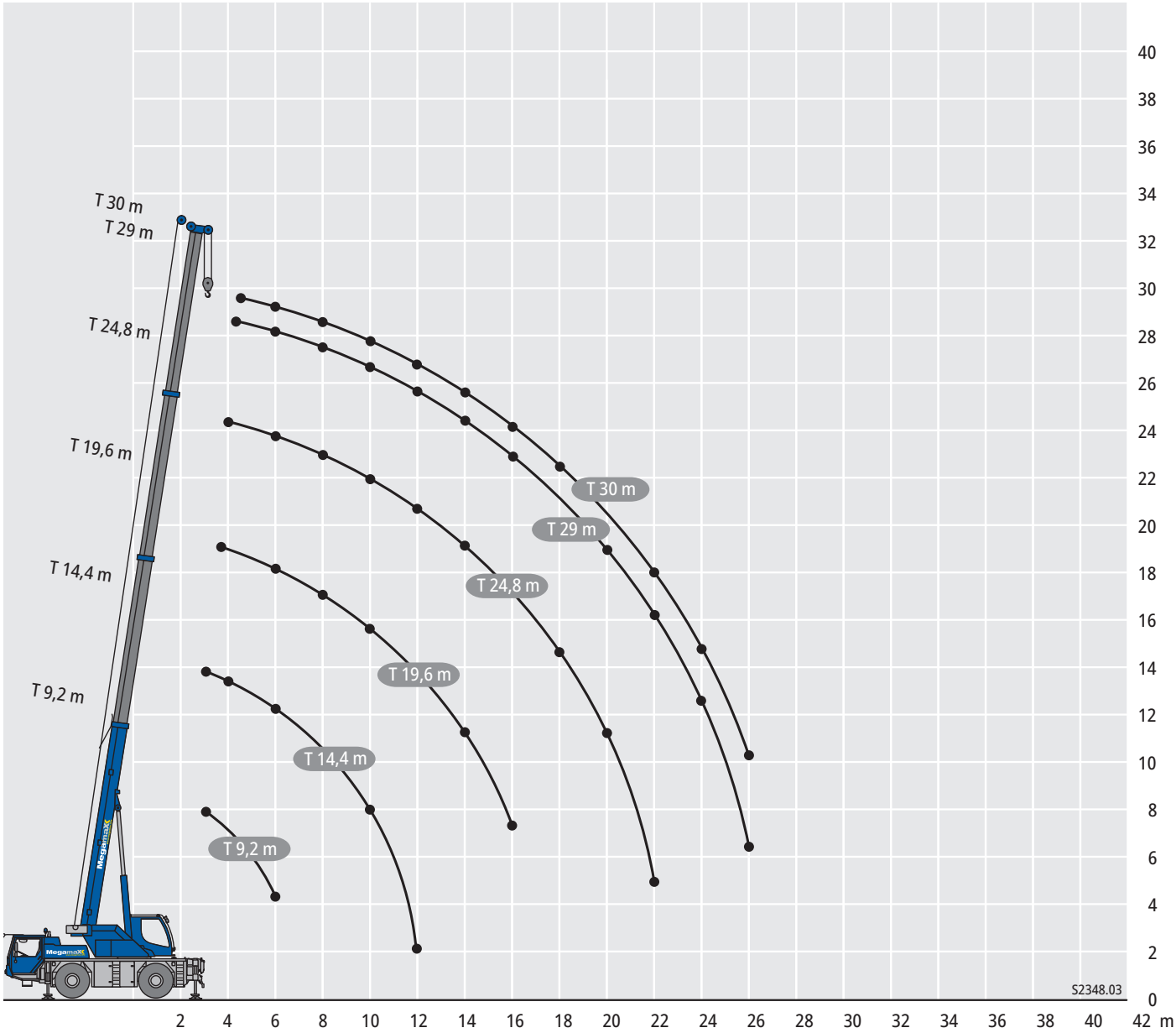

CLASS 30 T

LIEBHERR LTM 1030

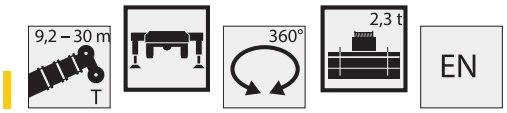

	9,2 m		14,4 m		19,6 m		24,8 m		29 m		30 m		
	*			**		**		**		**		**	
3	33,4	30	19,3										3
3,5	28,4	27	19,8		17,3								3,5
4	24,6	24,5	20,3		17,6		13						4
4,5	21,8	21,8	20,9		17,9		13		9		8,3		4,5
5	19,4	19,4	19,1		17,1	13,2	13	11,3	9	3,8	8,3	2	5
6	14,9	14,9	14,6	14,6	13,4	12,8	12,3	10,9	9	3,6	8,3	1,9	6
7			11,5	11,5	10,9	10,9	10,2	10,2	9	3,4	8,3	1,8	7
8			9,1	9,1	9	9	8,5	8,5	8,1	2,7	7,9	1,7	8
9			7,5	7,5	7,6	7,6	7,2	7,2	6,9	2,6	6,8	1,6	9
10			6,2	6,2	6,3	6,3	6,2	6,2	5,9	2,5	5,9	1,5	10
12			4,5	4,5	4,6	4,6	4,7	4,7	4,5	2,4	4,5	1,3	12
14					3,5	3,5	3,5	3,5	3,5	2,2	3,5	1,2	14
16					2,7	2,7	2,7	2,7	2,7	2,1	2,7	1,1	16
18							2,1	2,1	2,2	2	2,1	1	18
20							1,7	1,7	1,7	1,7	1,7	0,9	20
22							1,3	1,3	1,3	1,3	1,3	0,9	22
24									1	1	1	0,7	24
26									0,8	0,8	0,8		26

* nach hinten · over rear · en arrière · sul posteriore · hacia atrás ·

t_200_00169_00_000 / 00173_00_000

** teleskopierbare Lasten · telescopable loads · capacités de levage en télescopage · portate del braccio in estensione

CLASS 40 T

LIEBHERR LTM 1040

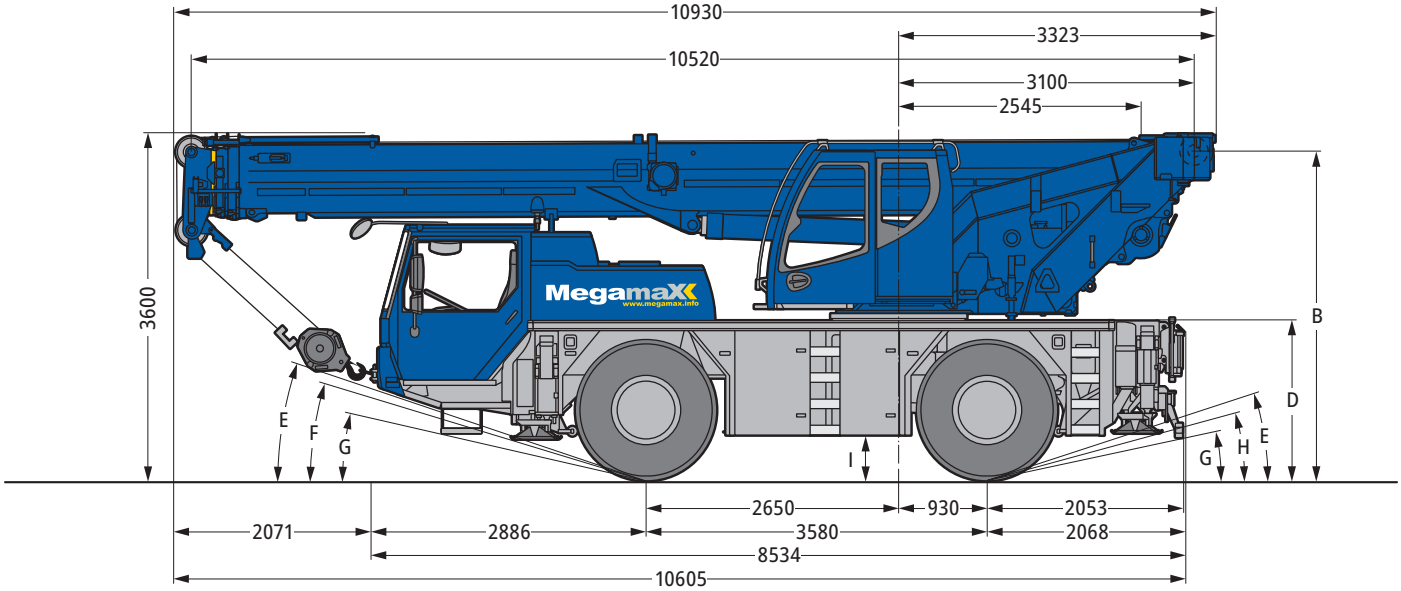

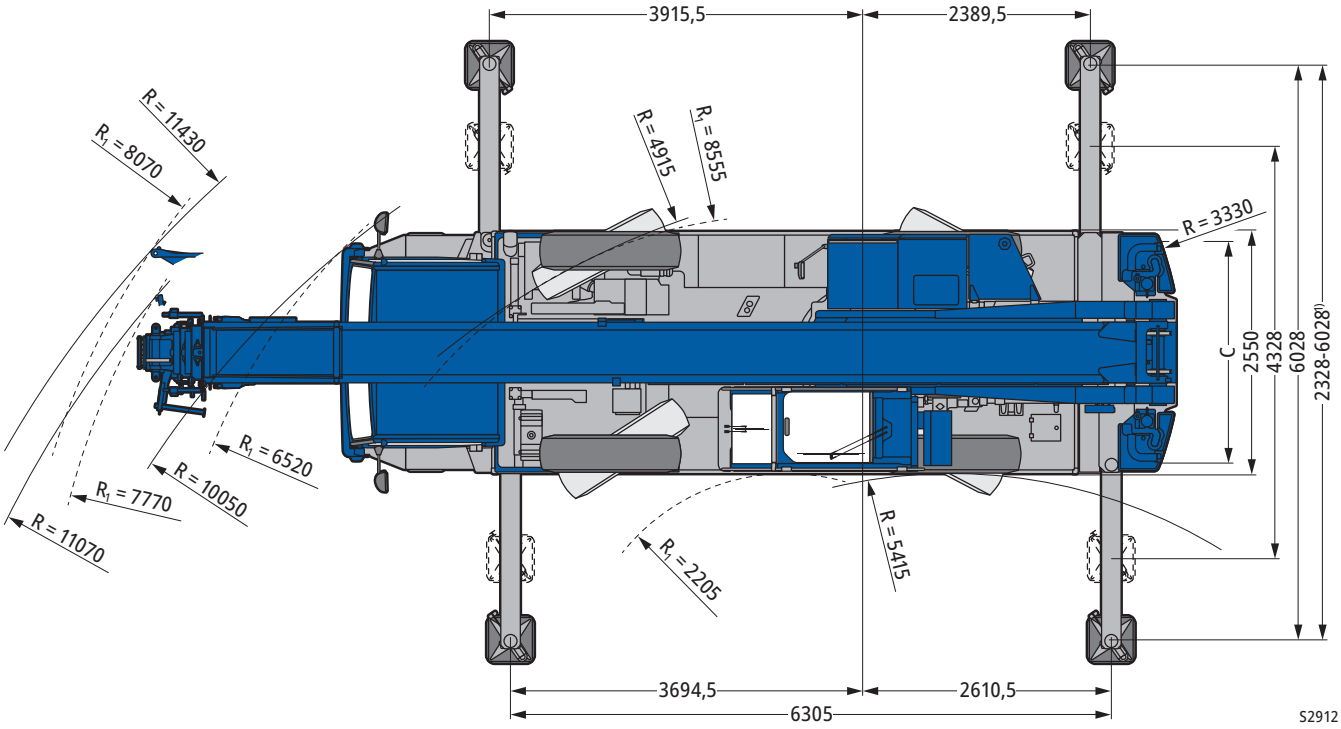

CLASS 40 T

LIEBHERR LTM 1040

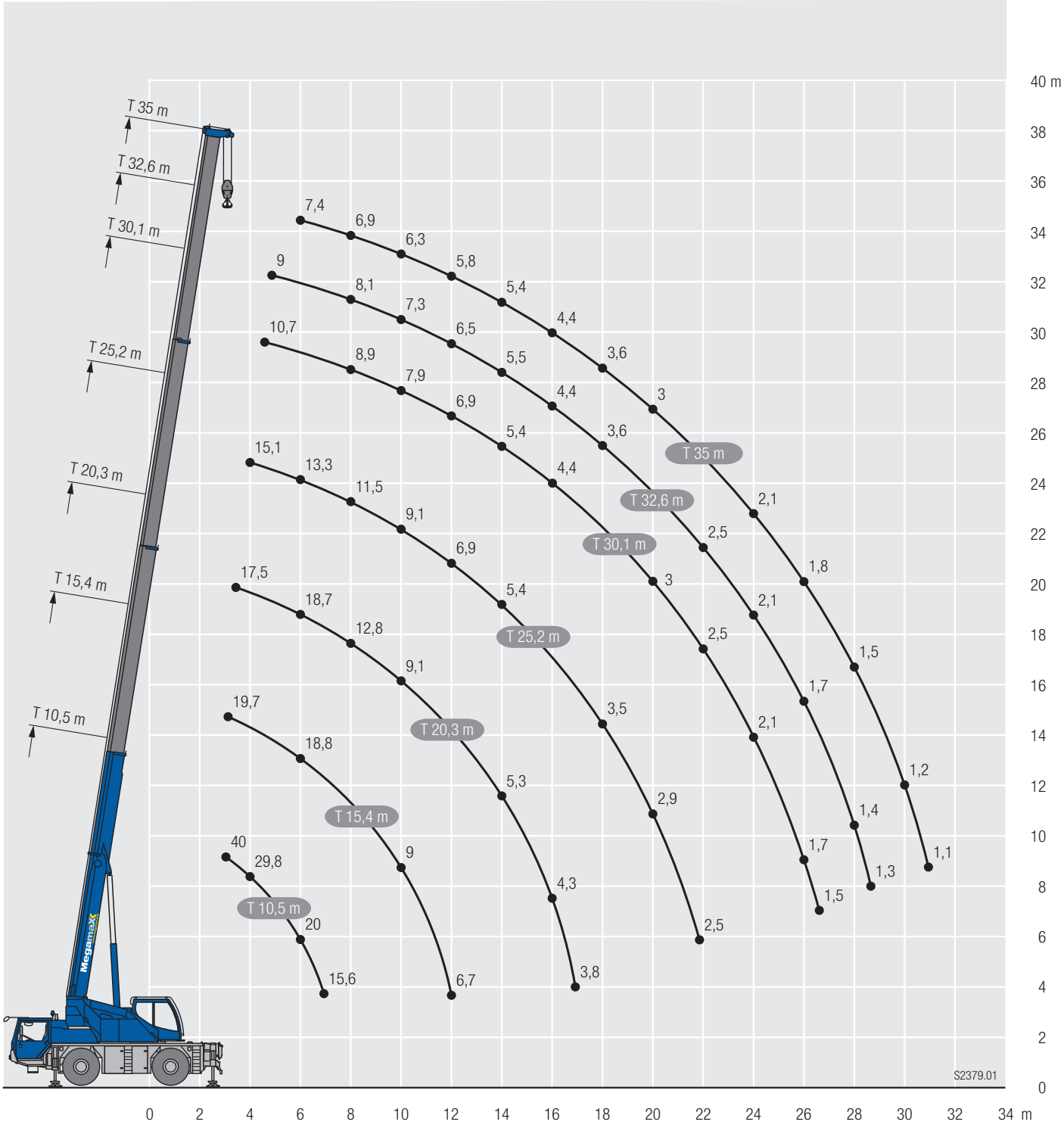

CLASS 40 T

LIEBHERR LTM 1040

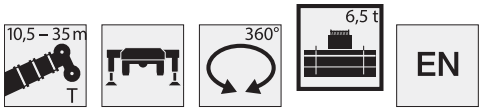

	10,5 m		15,4 m		20,3 m		25,2 m		30,1 m		32,6 m		35 m		
	*			**		**		**		**		**		**	
2,5	40														2,5
3	35,4		19,7												3
3,5	32,9		20,2		17,5										3,5
4	29,8		20,6		18		15,1								4
4,5	26,7		21,2		18,3		14,8		10,7						4,5
5	24,3		21,3		18,8		14,3		10,6		9				5
6	20		18,8		18,7		13,3		10,2		8,8		7,4		6
7	15,6		15,7		15,3		12,4		9,6		8,5		7,2		7
8			13		12,8		11,5		8,9		8,1		6,9		8
9			10,7		10,8		10,4		8,4		7,7		6,6		9
10			9		9,1		9,1		7,9		7,3		6,3		10
11			7,7		7,8		7,9		7,4		6,9		6,1		11
12			6,7		6,8		6,9		6,9		6,5		5,8		12
13					6		6,1		6,1		6,1		5,6		13
14					5,3		5,4		5,4		5,5		5,4		14
15					4,7		4,8		4,9		4,9		4,9		15
16					4,3		4,3		4,4		4,4		4,4		16
17					3,8		3,9		3,9		4		4		17
18							3,5		3,6		3,6		3,6		18
19							3,2		3,3		3,3		3,3		19
20							2,9		3		3		3		20
21							2,7		2,7		2,7		2,8		21
22							2,5		2,5		2,5		2,5		22
23									2,3		2,3		2,3		23
24									2,1		2,1		2,1		24
25									1,9		1,9		1,9		25
26									1,7		1,7		1,8		26
27									1,5		1,6		1,6		27
28											1,4		1,5		28
29											1,3		1,3		29
30													1,2		30
31													1,1		31

t_196_00226_00_000 / 00009_00_000

CLASS 50 T

LIEBHERR LTM 1050

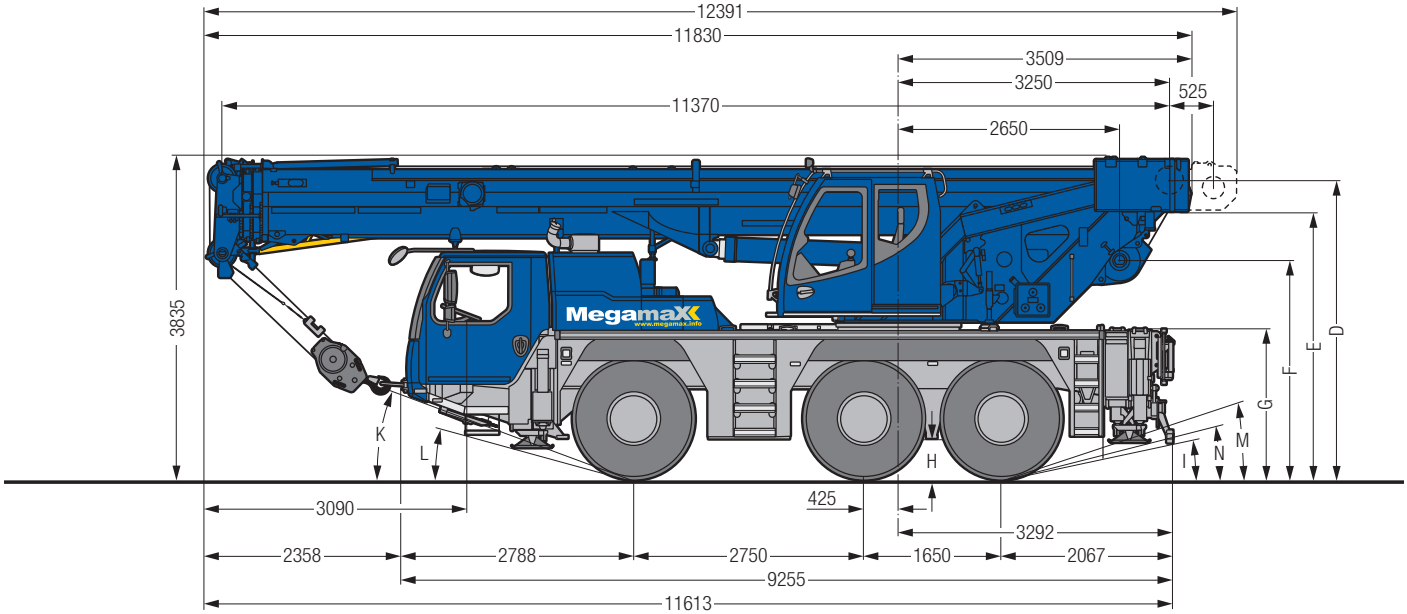

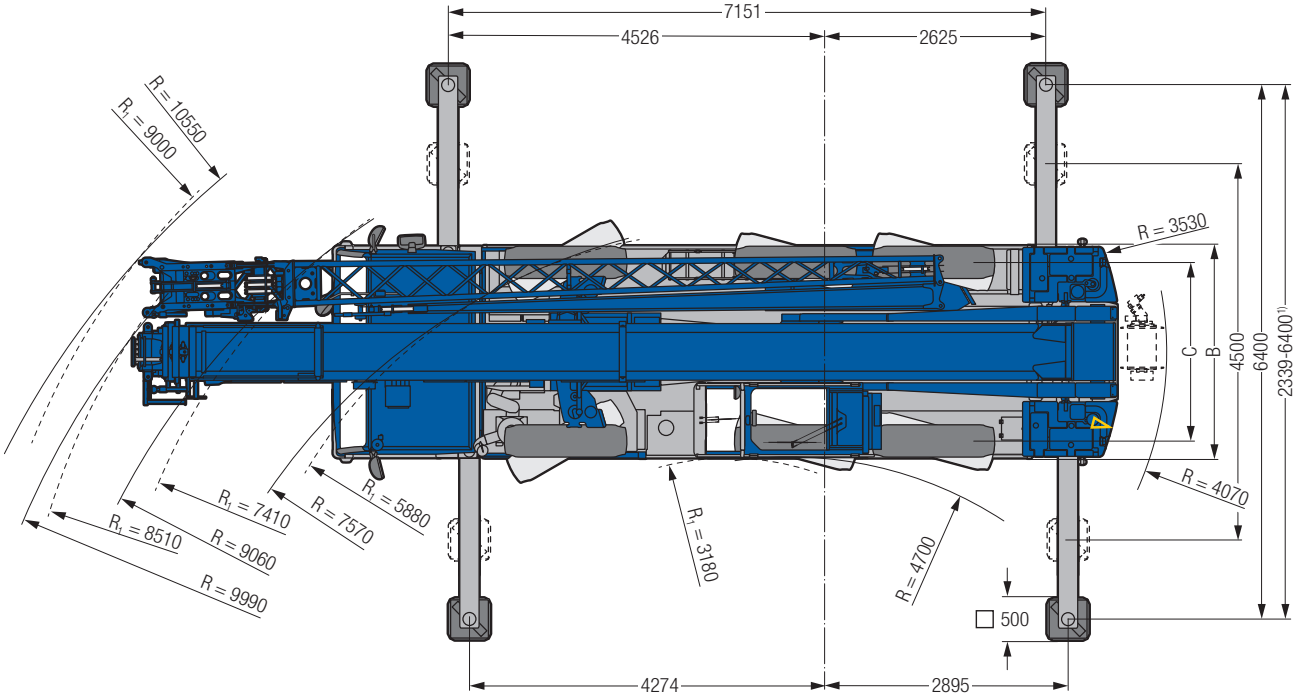

S2172.07

CLASS 50 T

LIEBHERR LTM 1050

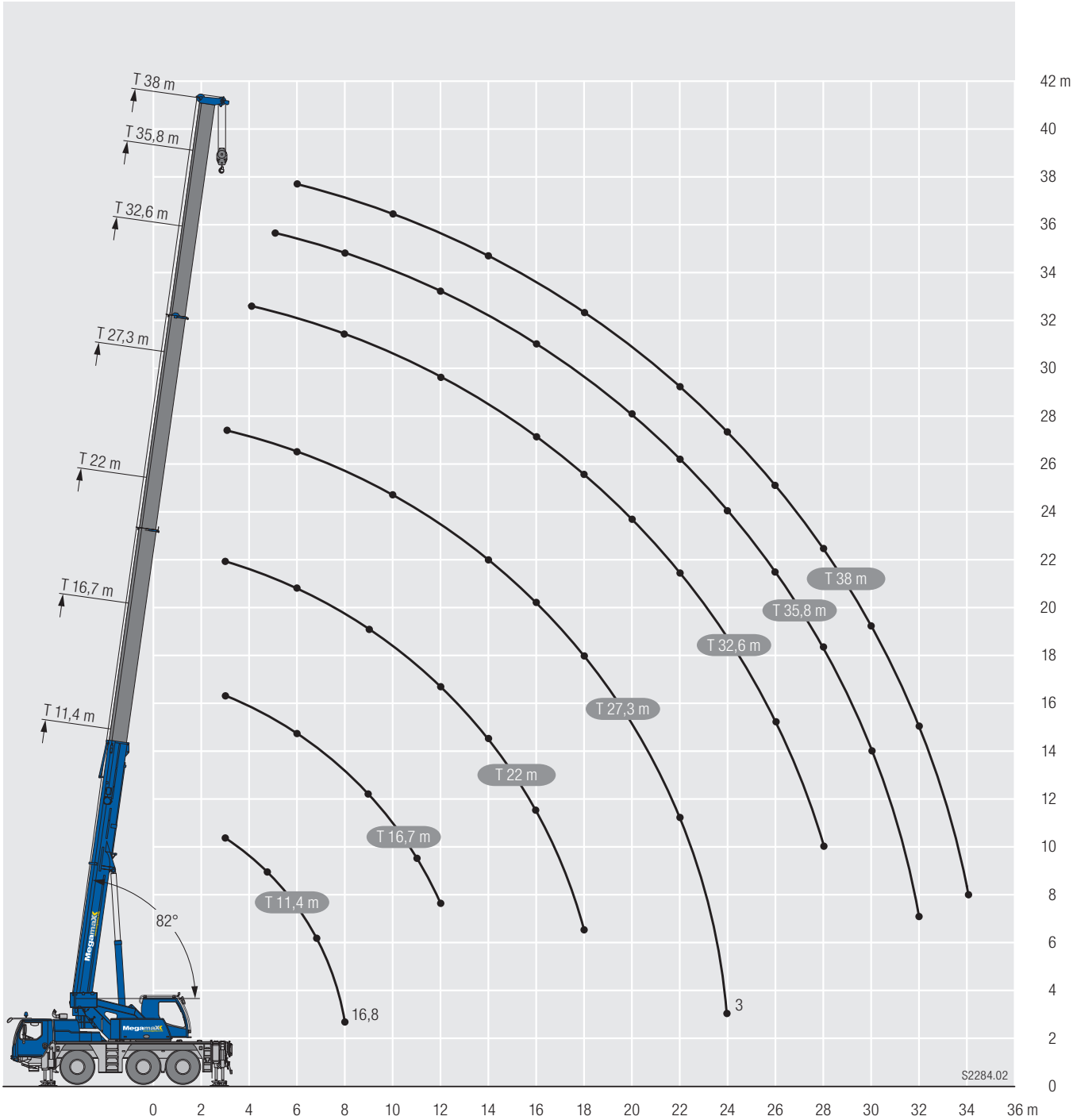

CLASS 50 T

LIEBHERR LTM 1050

	11,4 m	16,7 m		22 m		27,3 m		32,6 m		35,8 m		38 m		
			**		**		**		**		**		**	
3	42	24,7	20,2	24,6	19,1	17	15,8							3
4	36,3	26,5	20,2	25,1	18,9	16,6	15,5	11,5	10,7					4
5	30,1	27,8	20,2	24,2	18,8	16	15,2	11,3	10,3	9,5	6,9			5
6	24,8	25,2	20,2	22,7	18,7	15,3	15	11	10	9,4	6,6	7,5	3,7	6
7	20,6	20,9	20,1	20,6	18,6	14,4	14,4	10,7	9,7	9,2	6,3	7,2	3,5	7
8	16,4	17,2	17,2	17,4	17,4	13,4	13,4	10,2	9,4	8,9	6,1	7	3,3	8
9		14,5	14,5	14,6	14,6	12,5	12,5	9,7	9,2	8,5	5,8	6,7	3,2	9
10		12,2	12,2	12,3	12,3	11,6	11,6	9,2	8,8	8,1	5,6	6,5	3	10
11		10,5	10,5	10,7	10,7	10,5	10,5	8,6	8,1	7,7	5,4	6,2	2,8	11
12		9	9	9,1	9,1	9,3	9,3	8	7,9	7,3	5,2	6	2,7	12
14				7,1	7,1	7,2	7,2	7,1	7,1	6,7	4,9	5,6	2,5	14
16				5,6	5,6	5,8	5,8	5,8	5,8	5,8	4,6	5,2	2,3	16
18				4,6	4,6	4,6	4,6	4,7	4,7	4,7	4	4,6	1,7	18
20						3,8	3,8	3,8	3,8	3,8	3,7	3,8	1,3	20
22						3,2	3,2	3,2	3,2	3,2	3,1	3,2	0,9	22
24						2,6	2,6	2,7	2,7	2,7	2,4	2,7		24
26								2,2	2,2	2,2	1,8	2,3		26
28								1,9	1,9	1,9	1,4	1,9		28
30										1,5	1	1,6		30
32										1,3		1,3		32
34												1		34

** teleskopierbare Lasten · telescopable loads

t_185_00113_00_001

CLASS 50 T

LIEBHERR LTF 1045

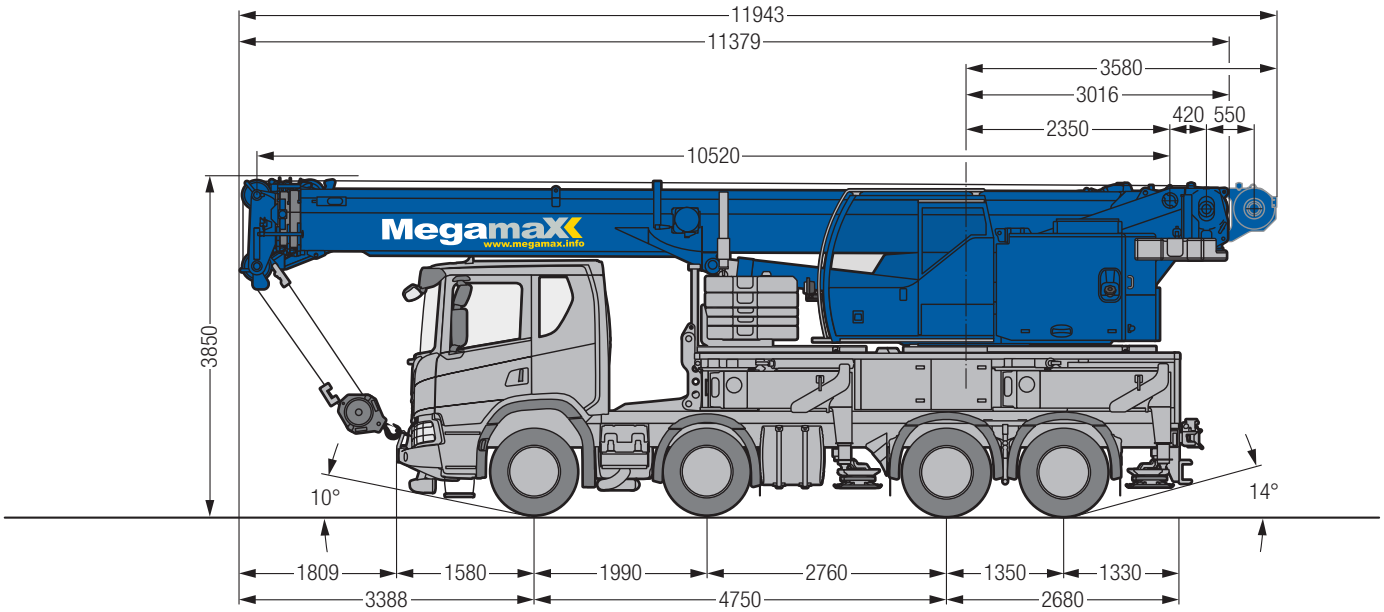

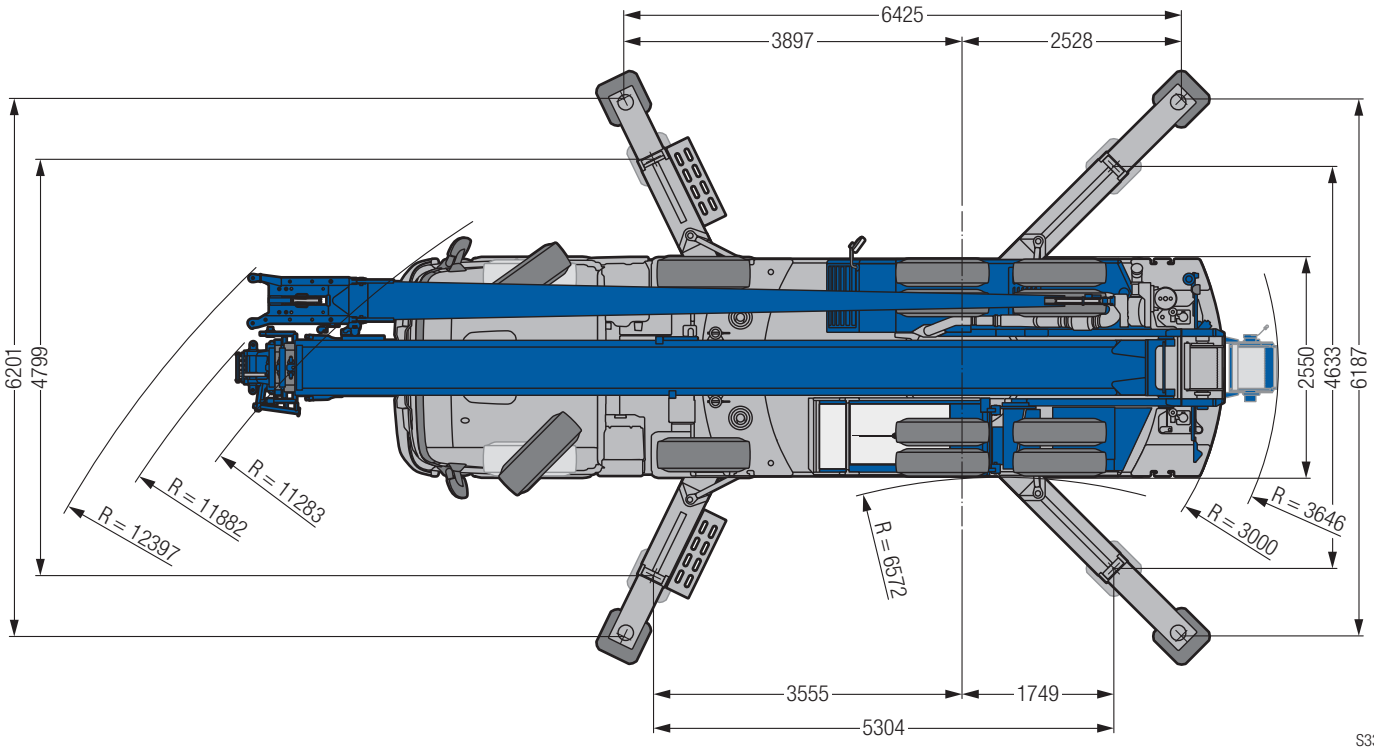

S3300

CLASS 50 T

LIEBHERR LTF 1045

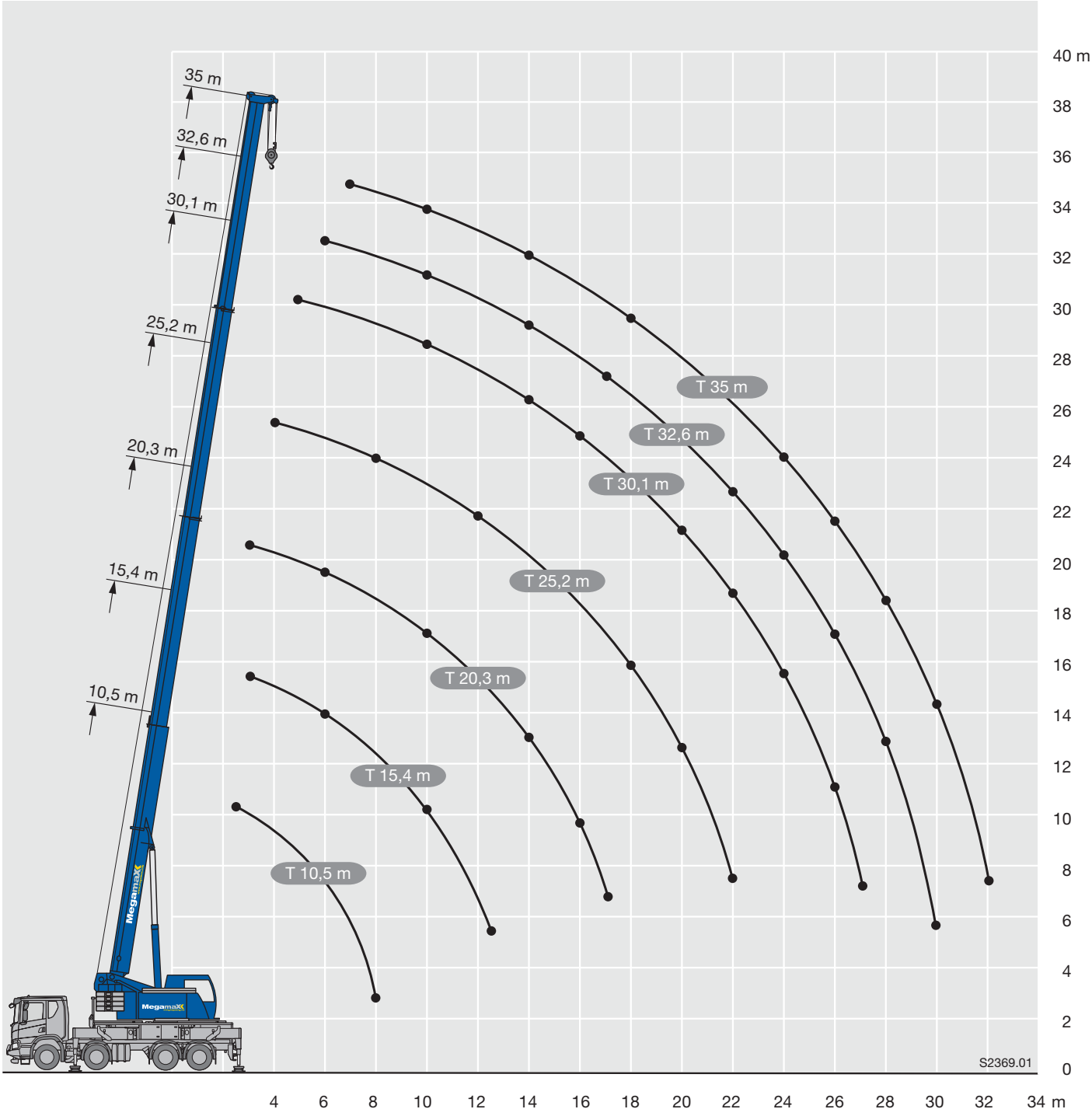

CLASS 50 T

LIEBHERR LTF 1045

m	10,5 m	15,4 m		20,3 m		25,2 m		30,1 m		32,6 m		35 m		m
			**		**		**		**		**		**	
3	35,2	18,9	15,5	16,9	13,4									3
3,5	31,8	19,7	15,5	17,2	13,3									3,5
4	28,7	20,1	15,5	17,5	12,8	14,9	10,7							4
4,5	26	20,6	15,6	17,9	12,7	15,2	10,6							4,5
5	23,5	21,1	15,7	18,2	12,6	15,4	10,5	11,3	7,8					5
6	19,4	19,6	15,8	19	12,6	14,2	10,3	10,7	7,5	9,2	5,7			6
7	15,9	16,2	16,2	16,4	12,5	12,8	10,1	10	7,3	8,9	5,5	7,4	3,8	7
8	13,3	13,6	13,6	13,8	12,5	11,8	9,5	9,3	7,1	8,4	5,3	7,1	3,6	8
9		11,7	11,7	11,8	11,8	10,9	9,4	8,5	6,9	7,9	5,1	6,7	3,1	9
10		10	10	10,2	10,2	9,9	9,3	7,9	6,5	7,4	4,9	6,3	2,8	10
11		8,6	8,6	8,8	8,8	8,7	8,7	7,4	6,1	7	4,7	6	2,7	11
12		7,5	7,5	7,6	7,6	7,7	7,7	6,8	5,9	6,6	4,6	5,7	2,6	12
13		6,5	6,5	6,7	6,7	6,7	6,7	6,4	5,8	6,1	4,4	5,5	2,4	13
14				5,9	5,9	5,9	5,9	6	5,7	5,8	4,3	5,2	2,3	14
15				5,2	5,2	5,3	5,3	5,4	5,3	5,4	4,2	5	2,2	15
16				4,7	4,7	4,8	4,8	4,8	4,8	4,8	4,1	4,8	2,1	16
17				4,2	4,2	4,3	4,3	4,3	4,3	4,4	4	4,4	2,1	17
18						3,9	3,9	3,9	3,9	4	3,9	4	2	18
19						3,5	3,5	3,6	3,6	3,6	3,6	3,6	1,9	19
20						3,2	3,2	3,2	3,2	3,3	3,3	3,3	1,6	20
21						2,9	2,9	3	3	3	3	3	1,4	21
22						2,7	2,7	2,7	2,7	2,7	2,7	2,7	1,3	22
23								2,5	2,5	2,5	2,5	2,5	1,1	23
24								2,2	2,2	2,3	2,3	2,3	1	24
25								2	2	2,1	2,1	2,1	0,9	25
26								1,9	1,9	1,9	1,9	1,9	0,8	26
27								1,7	1,7	1,7	1,7	1,7	0,7	27
28										1,6	1,6	1,6		28
29										1,4	1,4	1,4		29
30										1,3	1,3	1,3		30
31												1,2		31
32												1,1		32

CLASS 50 T

LIEBHERR LTC 1045

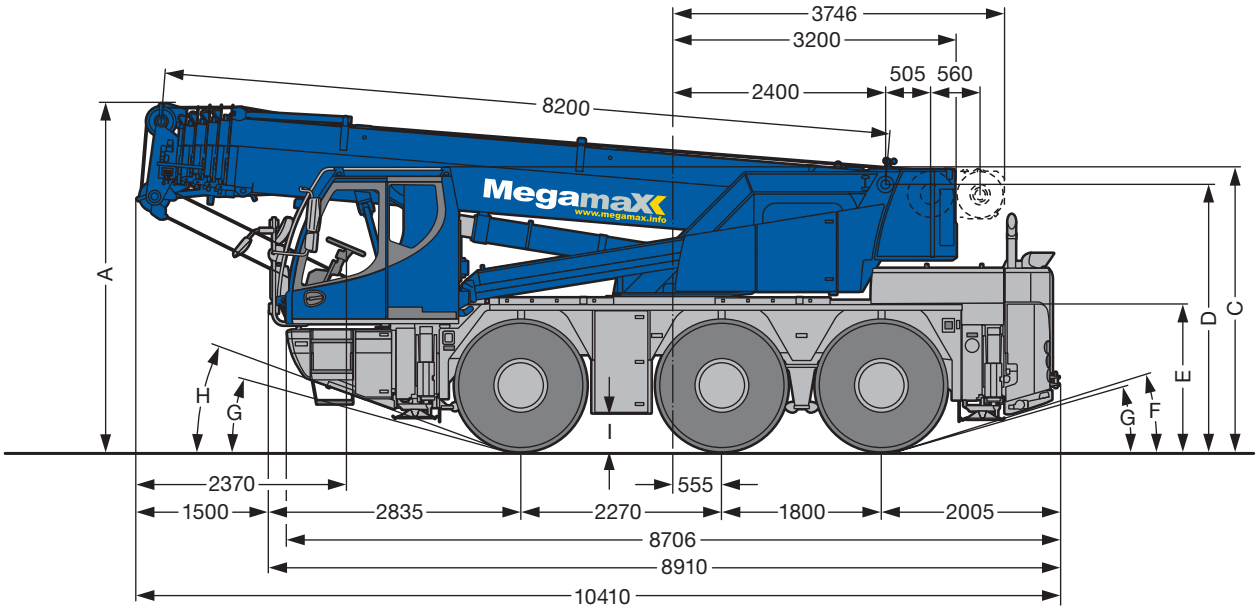

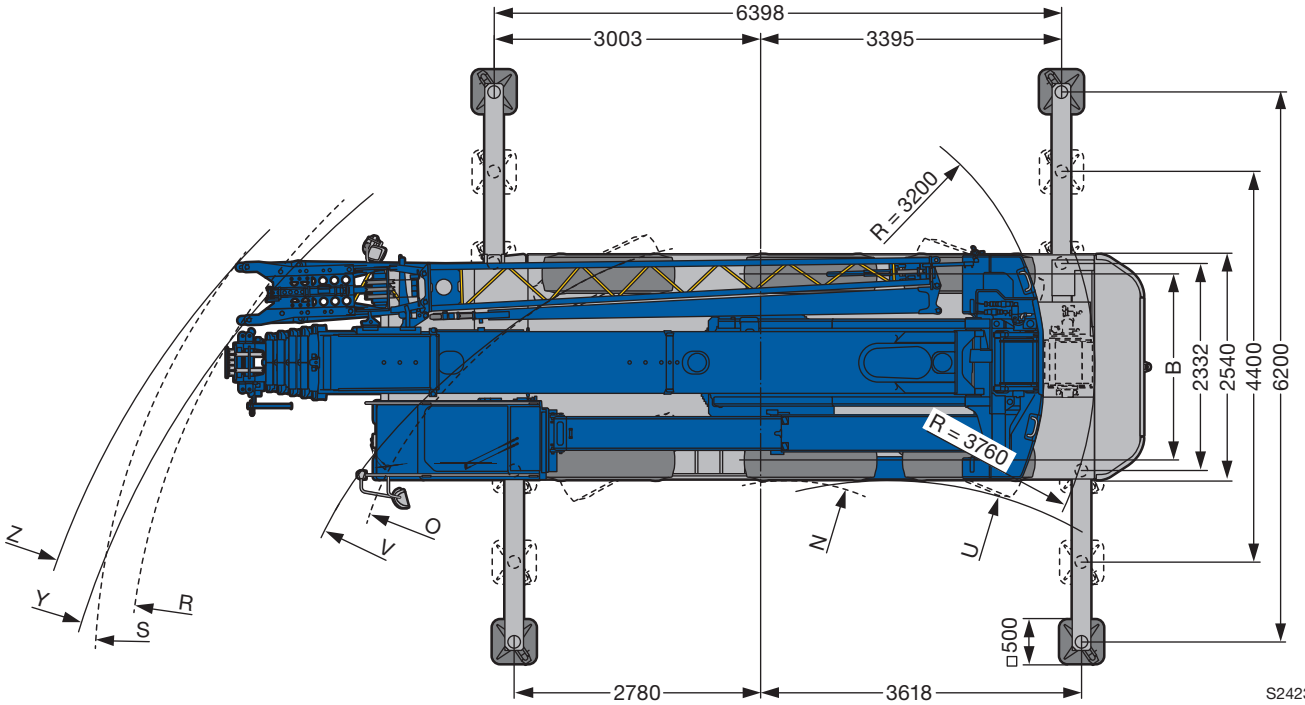

CLASS 50 T

LIEBHERR LTC 1045 (6,5T)

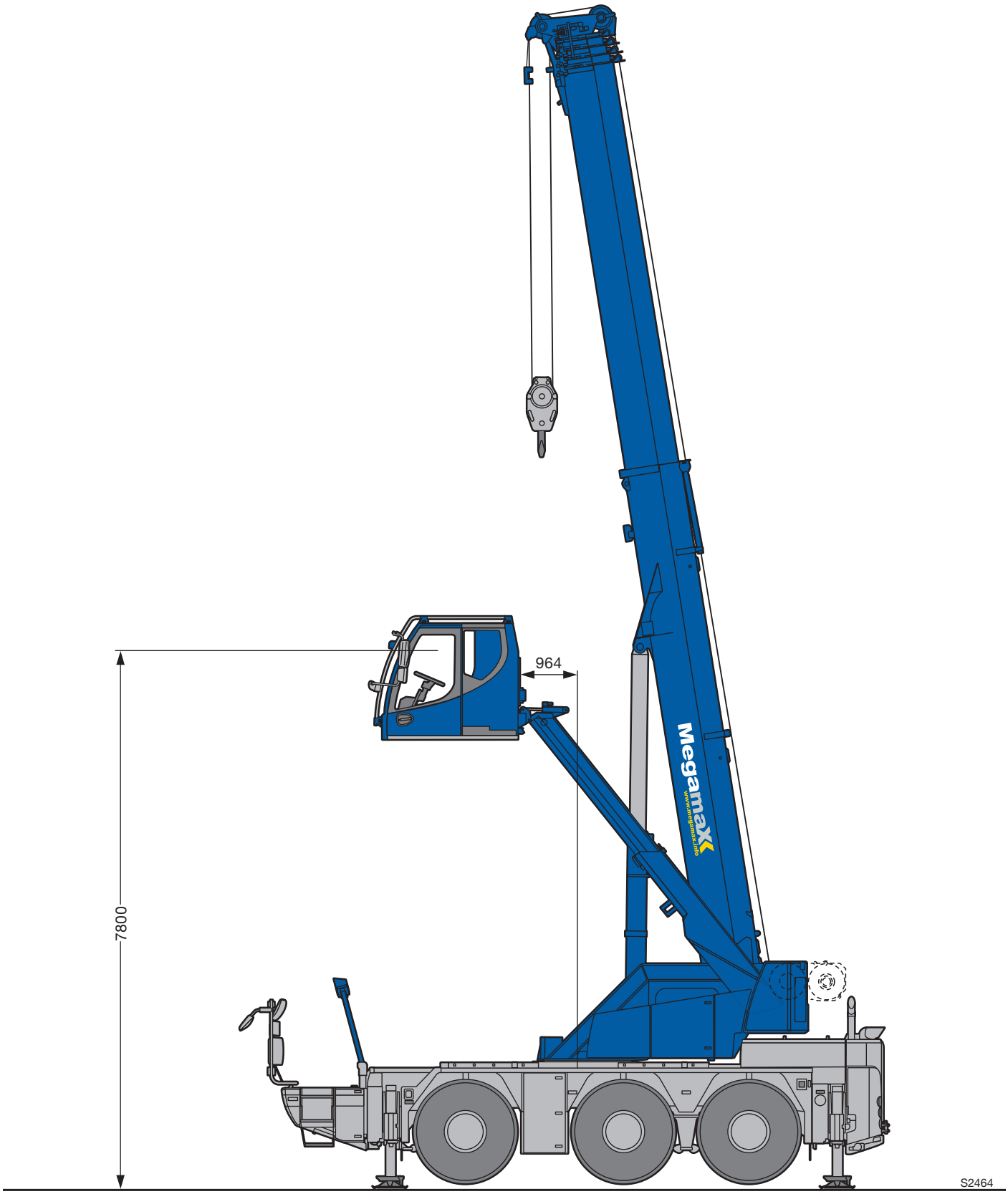

CLASS 50 T

LIEBHERR LTC 1045

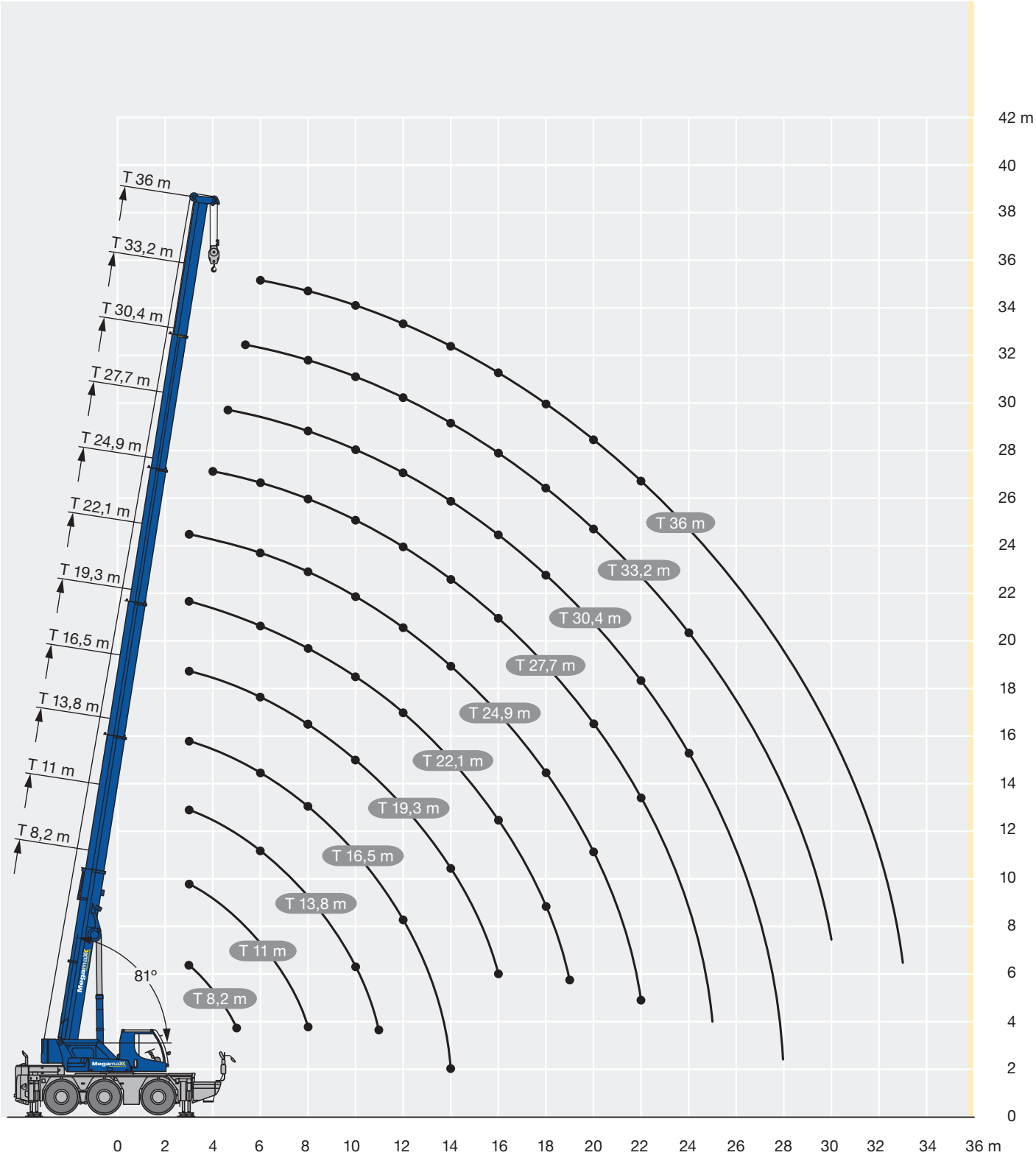

50 T

CLASS 50 T

LIEBHERR LTC 1045

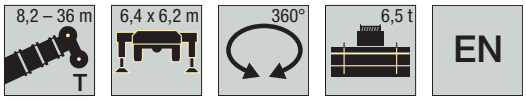

m	8,2 m	11 m	13,8 m	16,5 m	19,3 m	22,1 m	24,9 m	27,7 m	30,4 m	33,2 m	36 m	m
3	42,8	40,6	36,9	30,6	29,6	25,1	19,9					3
3,5	38,7	38,5	34,6	30,9	29,2	24,9	19,3					3,5
4	35,1	34,8	32,6	31,2	28,8	24,5	18,6	15,4				4
4,5	31,7	32	31,7	31,3	28,4	23,9	17,9	15,1	12,4			4,5
5	28,7	29	28,8	28,7	27,6	23,3	17	14,9	12,2	10		5
6		23,6	23,6	23,6	23,4	21,9	15,3	14	11,7	9,7	7,8	6
7		19,7	19,9	19,9	19	18,5	13,8	12,8	11,1	9,3	7,7	7
8		16	16,2	16,2	16,3	15,4	13	11,7	10,5	8,9	7,5	8
9			13,6	13,7	13,6	13,1	12,2	10,7	9,8	8,4	7,2	9
10			11,4	11,5	11,4	11,2	11,3	9,8	9,1	8	7	10
11			9,8	9,9	9,7	10	9,8	9	8,4	7,6	6,7	11
12				8,6	8,6	8,7	8,6	8,3	7,8	7,1	6,4	12
13				7,5	7,8	7,7	7,5	7,4	7,3	6,7	6,1	13
14				6,8	7	6,9	6,7	6,8	6,6	6,3	5,8	14
15					6,2	6,1	6,1	6,1	5,9	5,8	5,6	15
16					5,6	5,5	5,6	5,5	5,3	5,2	5,2	16
17						5	5,1	5	4,9	4,8	4,7	17
18						4,7	4,7	4,5	4,5	4,5	4,3	18
19						4,3	4,3	4,1	4,1	4,1	3,9	19
20							3,9	3,8	3,8	3,7	3,6	20
21							3,6	3,6	3,5	3,4	3,3	21
22							3,4	3,4	3,2	3,2	3	22
23								3,1	3	2,9	2,8	23
24								2,9	2,8	2,7	2,5	24
25								2,7	2,6	2,5	2,3	25
26									2,4	2,3	2,1	26
27									2,2	2,1	2	27
28									2	2	1,8	28
29										1,8	1,6	29
30										1,7	1,5	30
31											1,4	31
32											1,3	32
33											1,1	33

CLASS 50 T

LIEBHERR LTC 1045 (6,5T)

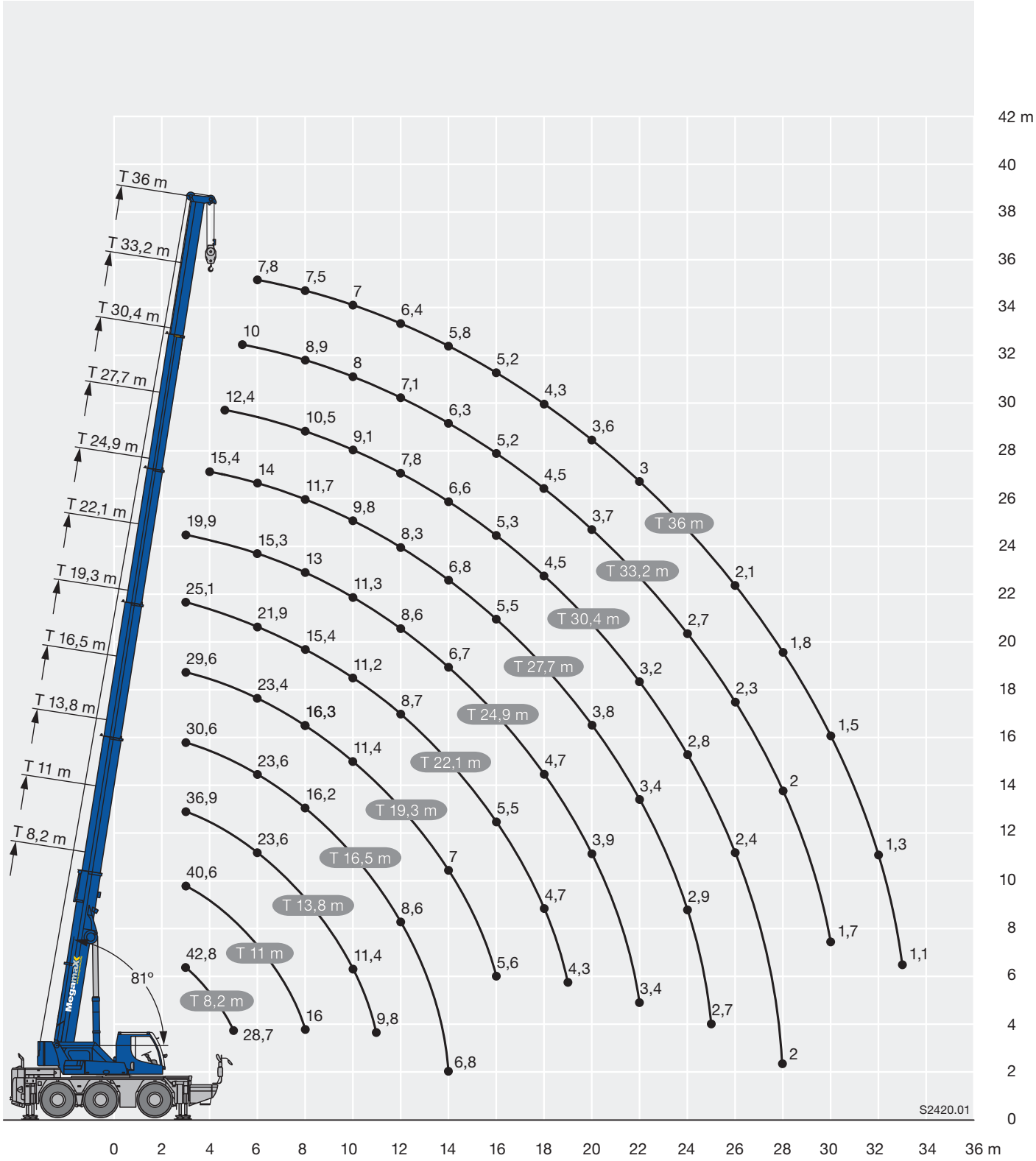

CLASS 50 T

LIEBHERR LTC 1045

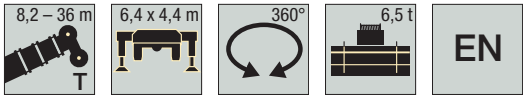

m	8,2 m	11 m	13,8 m	16,5 m	19,3 m	22,1 m	24,9 m	27,7 m	30,4 m	33,2 m	36 m	m
3	38,4	38,2	36,9	30,6	29,6	25,1	19,9					3
3,5	34,6	34,3	33,2	30,8	28,7	24,9	19,3					3,5
4	30,5	30,8	28,6	26,9	25,5	23,4	18,6	15,4				4
4,5	26,8	26,3	24,7	23,4	22	20,4	17,9	15,1	12,4			4,5
5	22,7	22,4	21,5	20,5	19,2	17,9	16,7	14,9	12,2	10		5
6		16,8	16,8	16,1	15,2	14,4	14	13,1	11,7	9,7	7,8	6
7		12,9	13,3	13,1	12,4	12,3	11,6	11,1	10,6	9,3	7,7	7
8		10,3	10,7	10,7	10,9	10,3	9,9	9,6	9,1	8,5	7,5	8
9			8,8	9,1	9,2	8,9	8,8	8,3	7,8	7,5	7,2	9
10			7,5	7,8	7,8	7,8	7,6	7,2	7,1	6,8	6,4	10
11			6,4	6,7	6,7	6,8	6,7	6,5	6,3	6	5,7	11
12				5,9	5,9	6	5,9	5,9	5,6	5,4	5	12
13				5,2	5,2	5,3	5,2	5,2	5	4,8	4,5	13
14				4,6	4,6	4,7	4,6	4,5	4,4	4,3	4	14
15					4,1	4,2	4,1	4	3,9	3,8	3,6	15
16					3,7	3,8	3,7	3,6	3,5	3,4	3,2	16
17						3,4	3,3	3,3	3,2	3,1	2,9	17
18						3,1	3	3	2,9	2,8	2,6	18
19						2,8	2,8	2,7	2,6	2,5	2,3	19
20							2,5	2,5	2,4	2,3	2,1	20
21							2,3	2,3	2,2	2,1	1,9	21
22							2,1	2,1	2	1,9	1,7	22
23								1,9	1,8	1,7	1,5	23
24								1,7	1,6	1,5	1,4	24
25								1,6	1,4	1,4	1,2	25
26									1,3	1,2	1,1	26
27									1,2	1,1	0,9	27
28									1,1	1	0,8	28
29										0,9		29

CLASS 70 T

LIEBHERR LTM 1070 (10.7T)

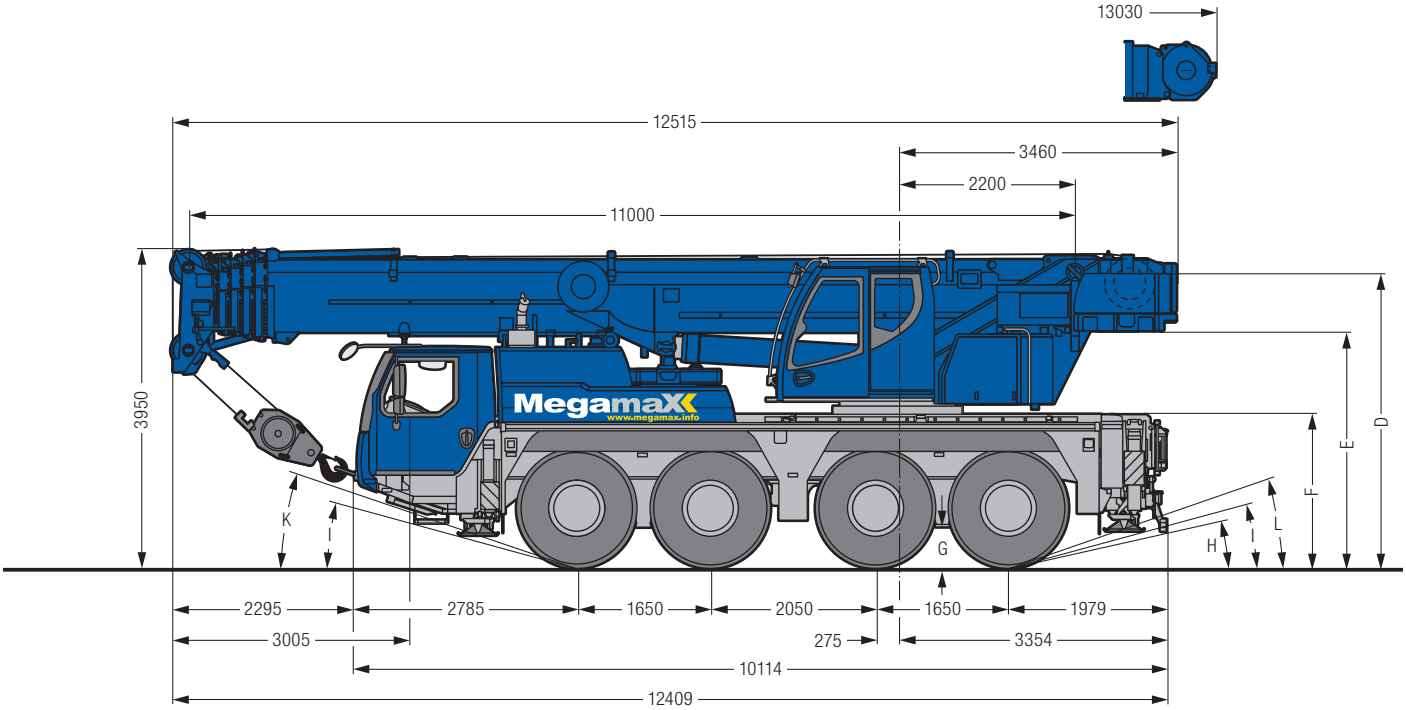

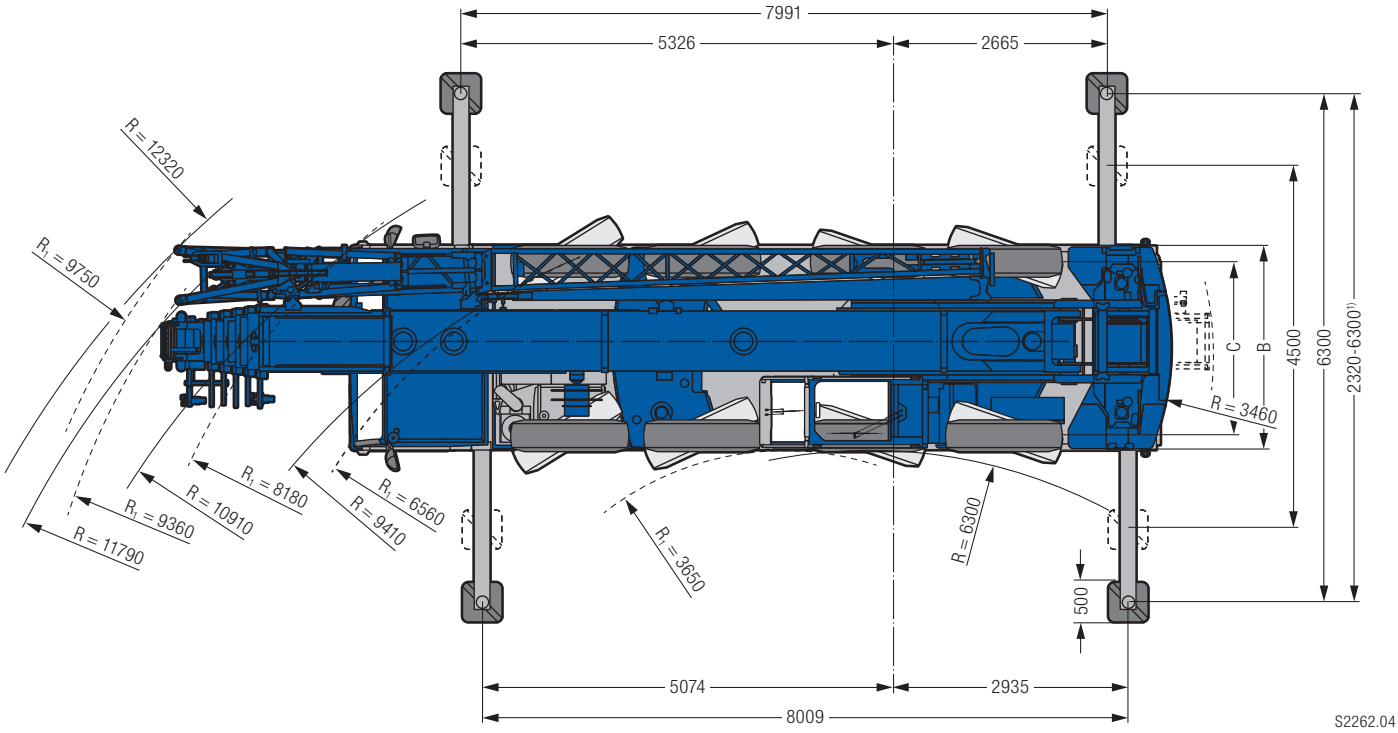

CLASS 70 T

LIEBHERR LTM 1070 (10.7T)

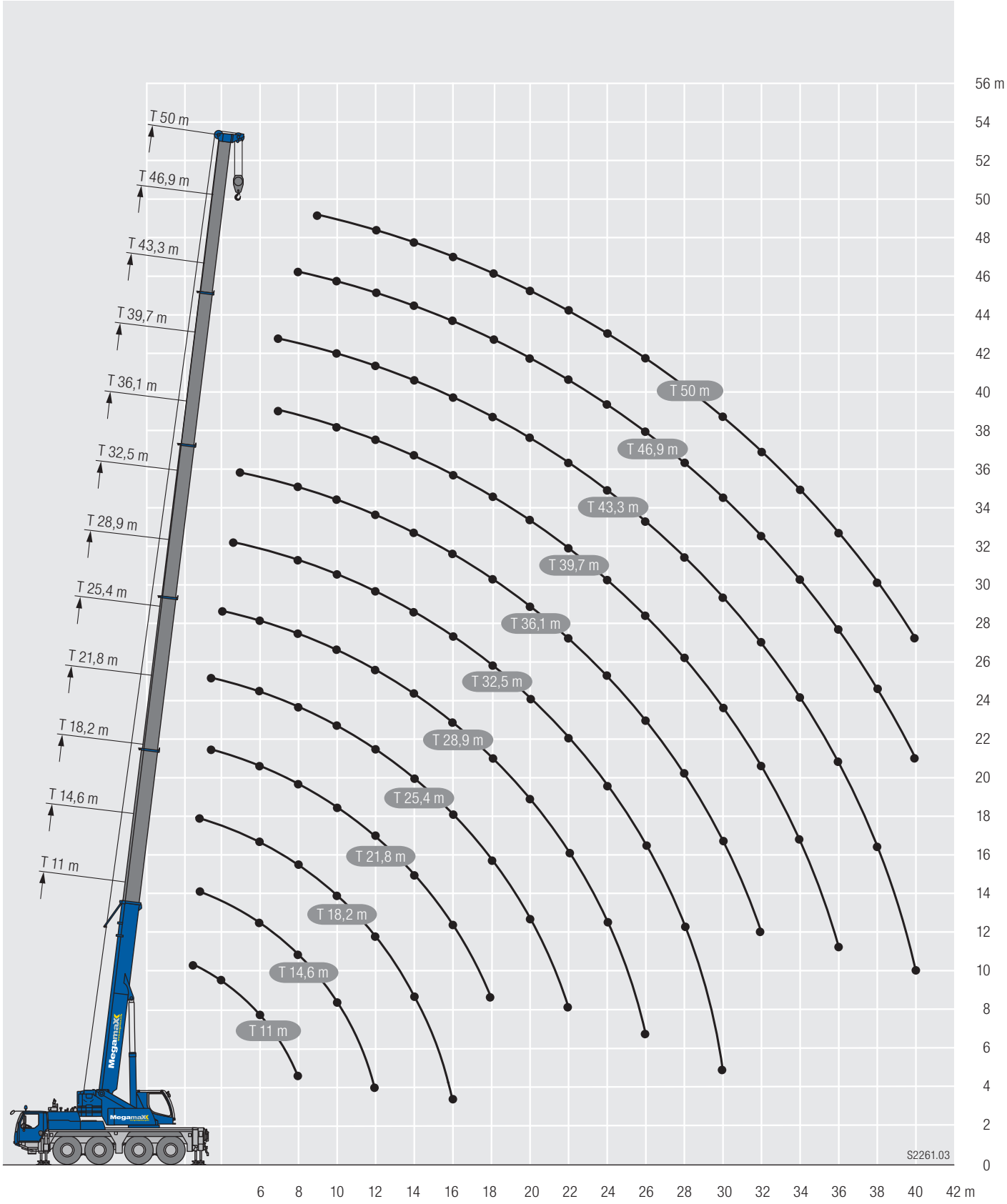

70 T

CLASS 70 T

LIEBHERR LTM 1070 (10.7T)

EN

	11 m	14,6 m	18,2 m	21,8 m	25,4 m	28,9 m	32,5 m	36,1 m	39,7 m	43,3 m	46,9 m	50 m	
3	50,9	50,8	48,8										3
3,5	46,1	46,1	46,3	38,9	31,9								3,5
4	42,1	42,1	42,3	38,1	31,4	25,6							4
4,5	38,4	38,4	38,6	37,3	31	25,3	20,6						4,5
5	35,2	35,4	35,4	35,2	30,4	25,1	20,5	16,3					5
6	29,9	30,4	30,6	30,5	28,9	24,5	20,1	16,1					6
7	25,4	25,8	26	26	25,3	23,3	19,6	16	13	10,2			7
8	21,5	22,2	22,3	22,4	21,1	19,7	18,1	15,8	12,8	10,1	8		8
9		19	19,4	18,9	17,9	17	16,4	15	12,6	9,9	7,9	6,7	9
10		15,8	16,3	16,3	15,5	14,9	14,3	13,6	12,2	9,7	7,8	6,6	10
12		11,5	12	12,2	12,1	11,9	11,4	10,9	10,1	9,1	7,5	6,5	12
14			9,2	9,5	9,7	9,5	9,2	8,7	8,6	8	7,1	6,2	14
16			7,4	7,7	7,8	7,6	7,7	7,5	7,1	6,8	6,4	5,9	16
18				6,4	6,4	6,4	6,4	6,2	6	5,8	5,4	5,2	18
20					5,4	5,5	5,4	5,3	5,1	4,9	4,5	4,3	20
22					4,5	4,7	4,6	4,5	4,3	4,1	3,8	3,6	22
24						4	3,9	3,9	3,7	3,5	3,1	3	24
26						3,4	3,3	3,3	3,1	2,9	2,6	2,5	26
28							2,8	2,8	2,6	2,5	2,2	2,1	28
30							2,4	2,4	2,2	2	1,8	1,7	30
32								2	1,8	1,7	1,4	1,4	32
34									1,5	1,4	1,1	1,1	34
36									1,3	1,1	0,8	0,8	36
38										0,8			38

CLASS 80 T

LIEBHERR LTM 1070 (14.5T)

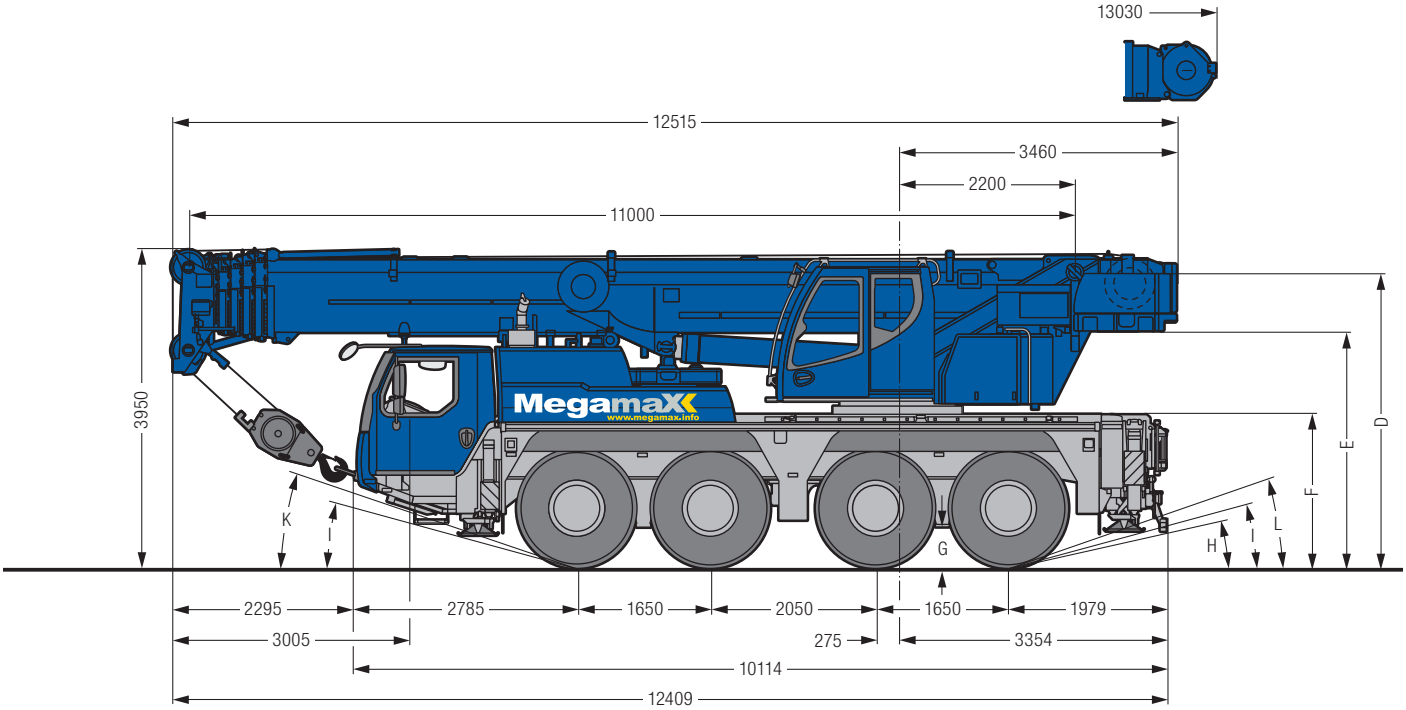

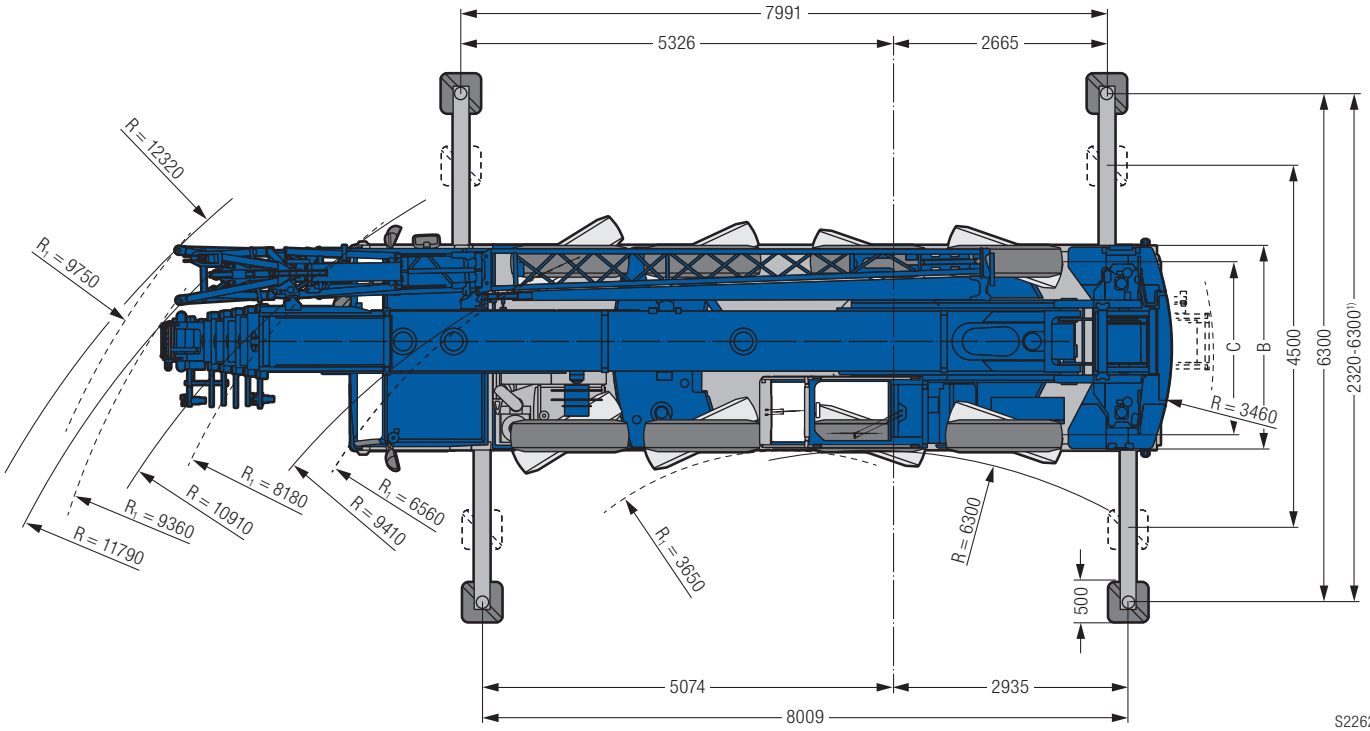

S2262.04

CLASS 80 T

LIEBHERR LTM 1070 (14.5T)

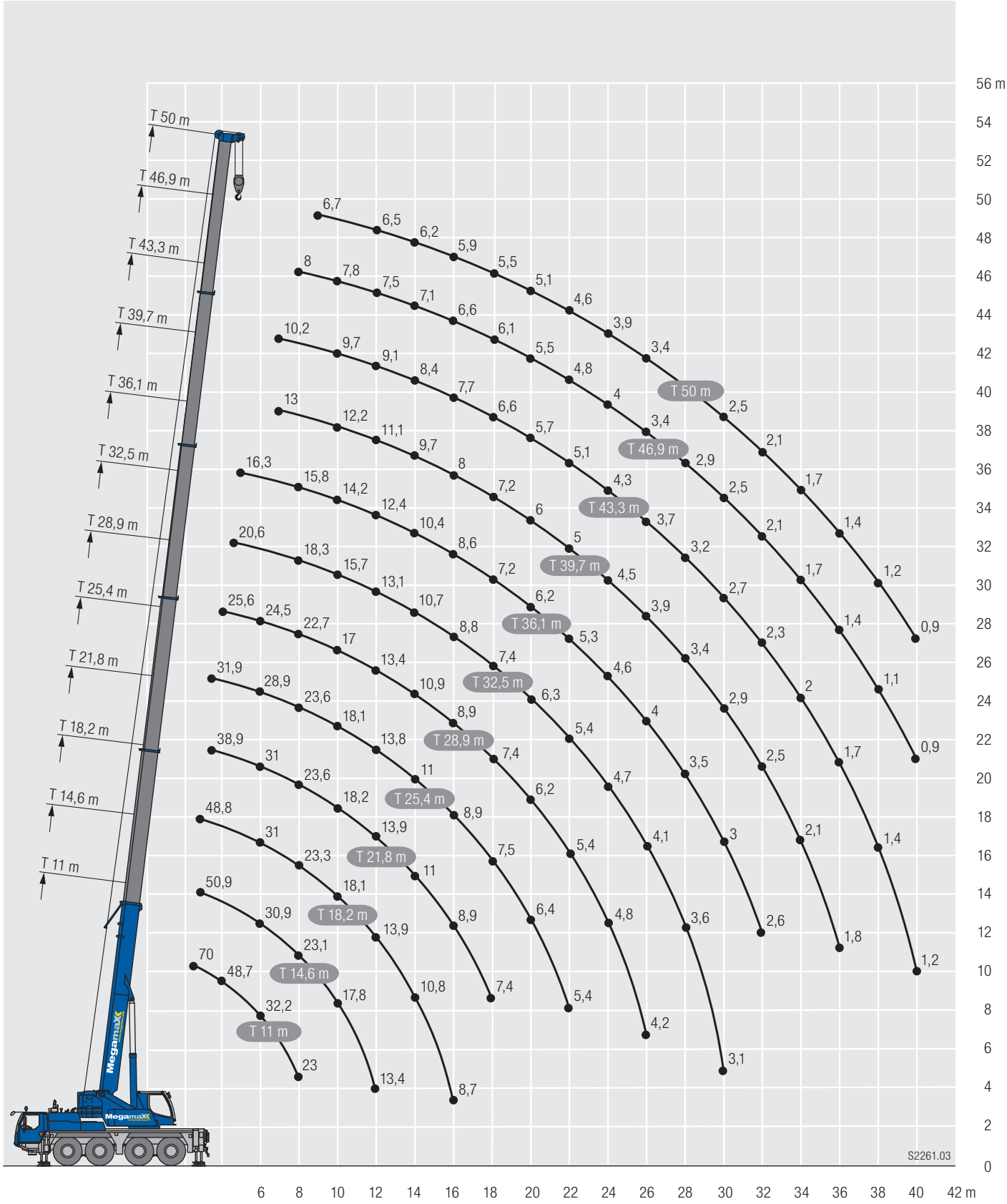

CLASS 80 T

LIEBHERR LTM 1070 (14.5T)

	11 m *		14,6 m	18,2 m	21,8 m	25,4 m	28,9 m	32,5 m	36,1 m	39,7 m	43,3 m	46,9 m	50 m	
2,5	70													2,5
3	61,4	51,1	50,9	48,8										3
3,5	54,3	46,4	46,3	46,5	38,9	31,9								3,5
4	48,7	42,4	42,4	42,5	38,1	31,4	25,6							4
4,5	44	38,9	38,9	39,1	37,4	31	25,3	20,6						4,5
5	39,3	35,7	35,8	35,9	35,6	30,4	25,1	20,5	16,3					5
6	32,2	30,5	30,9	31	31	28,9	24,5	20,1	16,1					6
7	27,1	26,3	26,7	26,9	26,9	27,2	24	19,6	16	13	10,2			7
8	23	22,6	23,1	23,3	23,6	23,6	22,7	18,3	15,8	12,8	10,1	8		8
9			20,4	20,4	20,8	20,7	19,6	17	15,1	12,6	9,9	7,9	6,7	9
10			17,8	18,1	18,2	18,1	17	15,7	14,2	12,2	9,7	7,8	6,6	10
12			13,4	13,9	13,9	13,8	13,4	13,1	12,4	11,1	9,1	7,5	6,5	12
14				10,8	11	11	10,9	10,7	10,4	9,7	8,4	7,1	6,2	14
16				8,7	8,9	8,9	8,9	8,8	8,6	8	7,7	6,6	5,9	16
18					7,4	7,5	7,4	7,4	7,2	7,2	6,6	6,1	5,5	18
20						6,4	6,2	6,3	6,2	6	5,7	5,5	5,1	20
22						5,4	5,4	5,4	5,3	5	5,1	4,8	4,6	22
24							4,8	4,7	4,6	4,5	4,3	4	3,9	24
26							4,2	4,1	4	3,9	3,7	3,4	3,4	26
28								3,6	3,5	3,4	3,2	2,9	2,9	28
30								3,1	3	2,9	2,7	2,5	2,5	30
32									2,6	2,5	2,3	2,1	2,1	32
34										2,1	2	1,7	1,7	34
36										1,8	1,7	1,4	1,4	36
38											1,4	1,1	1,2	38
40											1,2	0,9	0,9	40

* nach hinten · over rear · en arrière · sul posteriore · hacia atrás · стрела повернута назад

t_189_00002_00_002 / 00024_00_002

CLASS 100 T

LIEBHERR LTM 1095 (13.6T)

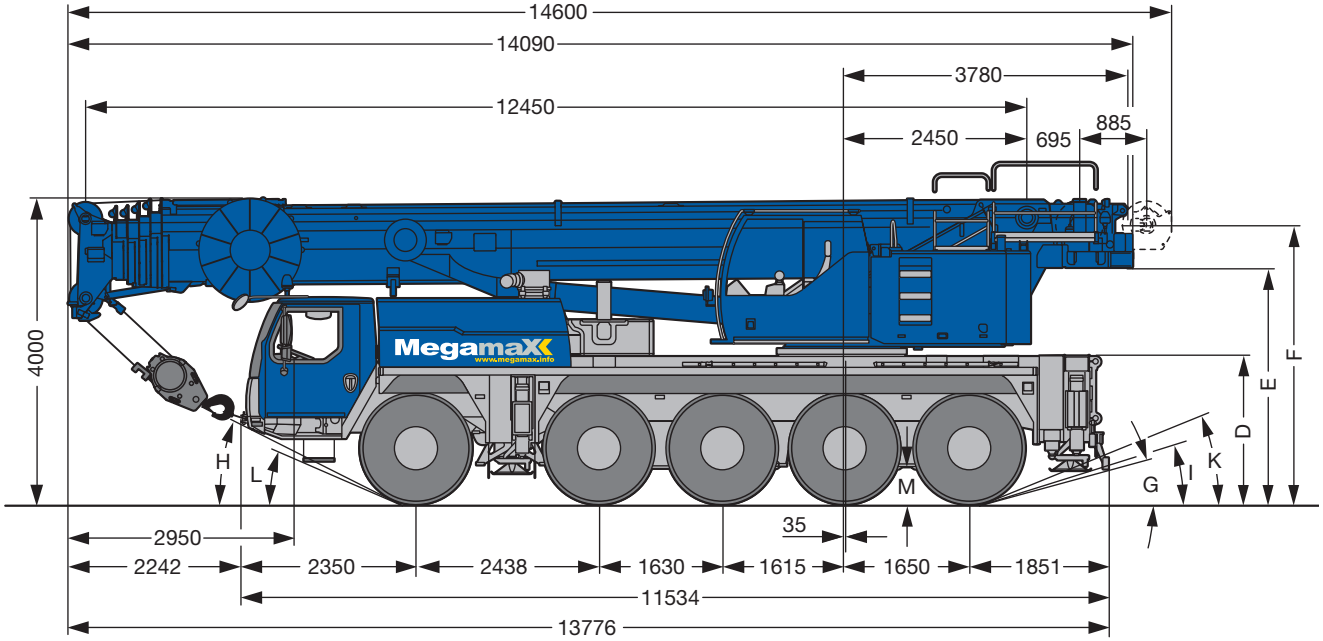

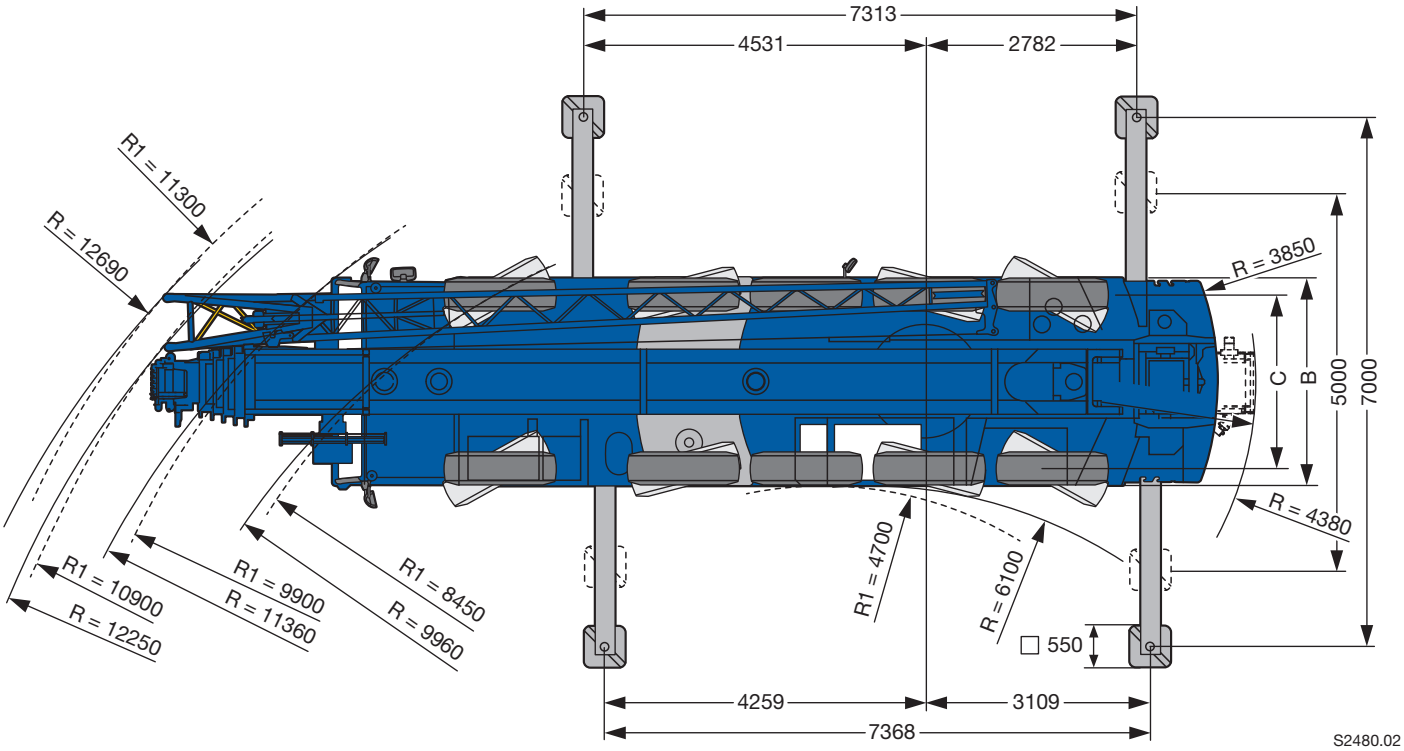

100 T

CLASS 100 T

LIEBHERR LTM 1095 (13.6T)

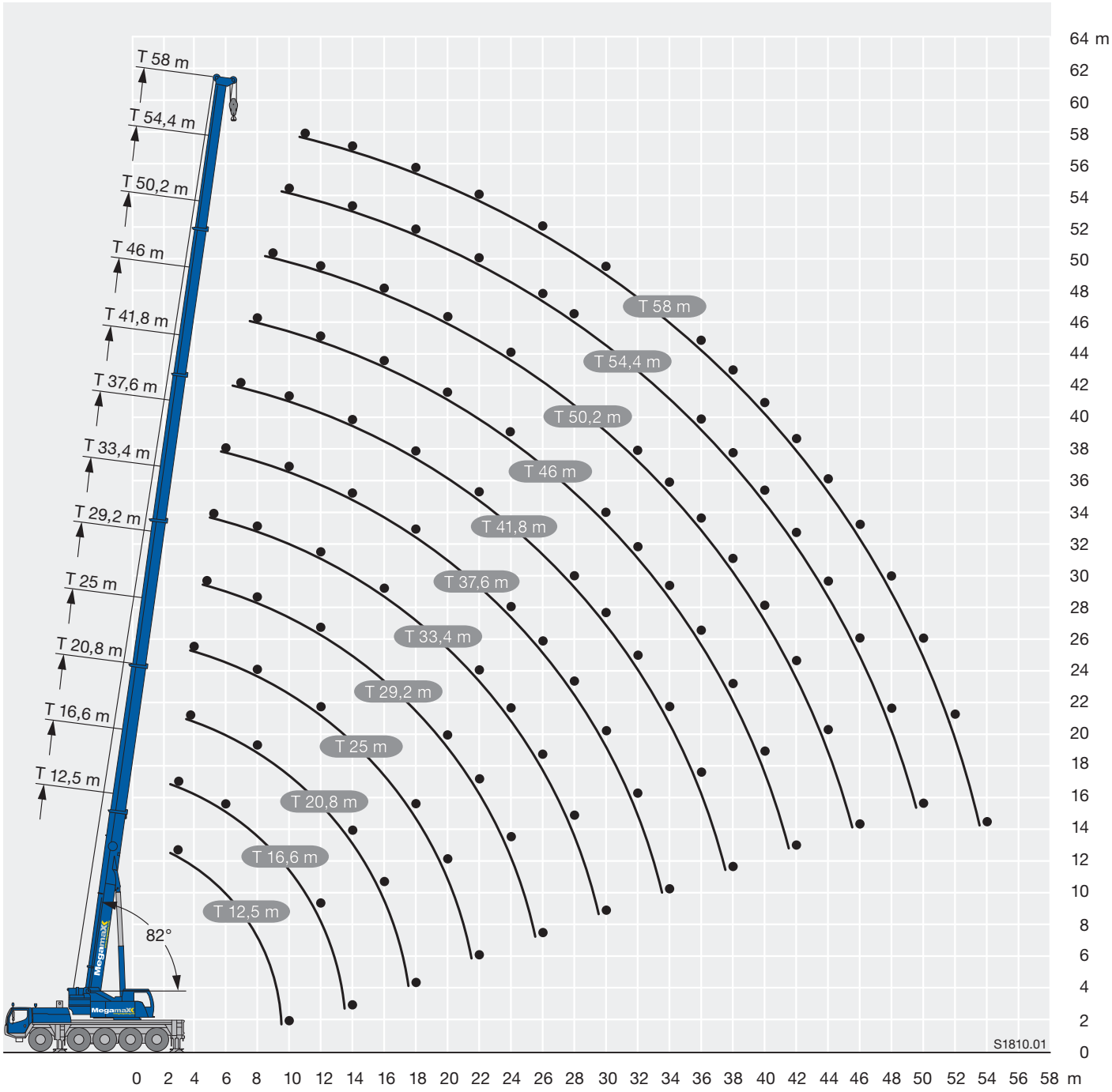

CLASS 100 T

LIEBHERR LTM 1095 (13.6T)

12,5 – 58 m T | 360° | 13,6 t | EN

m	12,5 m	16,6 m	20,8 m	25 m	29,2 m	33,4 m	37,6 m	41,8 m	46 m	50,2 m	54,4 m	58 m	m
3	63,3	63,3											3
3,5	63,3	63,3	60,2										3,5
4	62,3	62,4	59,3	48,5									4
4,5	57,3	57,4	55,9	47,9	38								4,5
5	52,4	52,8	52,8	47,2	37,6	29,9							5
6	43,5	44	44,1	43,8	36,6	29,4	23						6
7	36,3	37	36,8	37	34,4	28,5	22,5	18,1					7
8	30,7	31,5	31,2	31,2	29,1	27,4	21,2	17,6	13,9				8
9	26,3	27,1	27,5	26,7	25,5	24,5	20	16,8	13,6	10,5			9
10	22,5	23,4	23,8	23	22,8	21,3	18,8	15,9	13,1	10,3	8,3		10
11		19,9	20,4	20,4	20	18,7	17,4	15	12,6	10	8,2	6,4	11
12		17,5	18,1	18,3	17,7	16,6	15,5	14,1	12,1	9,7	8	6,3	12
14		13,4	14	14,1	14	13,3	12,9	12	11	9,1	7,6	6	14
16			11,2	11,3	11,2	11,2	11,2	10,1	9,7	8,4	7,2	5,7	16
18			9,2	9,3	9,1	9,6	9,3	8,7	8,1	7,7	6,7	5,4	18
20				7,7	7,8	8,1	7,7	7,8	7,2	6,9	6,2	5,1	20
22				7	6,5	6,9	6,7	6,7	6,3	5,8	5,8	4,8	22
24					5,6	5,9	6,1	5,8	5,6	5,4	5,1	4,5	24
26					4,8	5,2	5,3	4,9	5	4,8	4,4	4,2	26
28						4,7	4,6	4,5	4,3	4,1	3,8	3,6	28
30						4,2	4	4	3,8	3,6	3,2	3,1	30
32							3,5	3,4	3,3	3,1	2,7	2,7	32
34							3,1	3	2,8	2,6	2,3	2,3	34
36								2,6	2,4	2,2	1,9	1,9	36
38								2,3	2,1	1,9	1,6	1,6	38
40									1,7	1,6	1,3	1,3	40
42									1,5	1,3	1	1	42
44										1			44
46										0,8			46

CLASS 100T

LIEBHERR LTM 1100 (11.5 T)

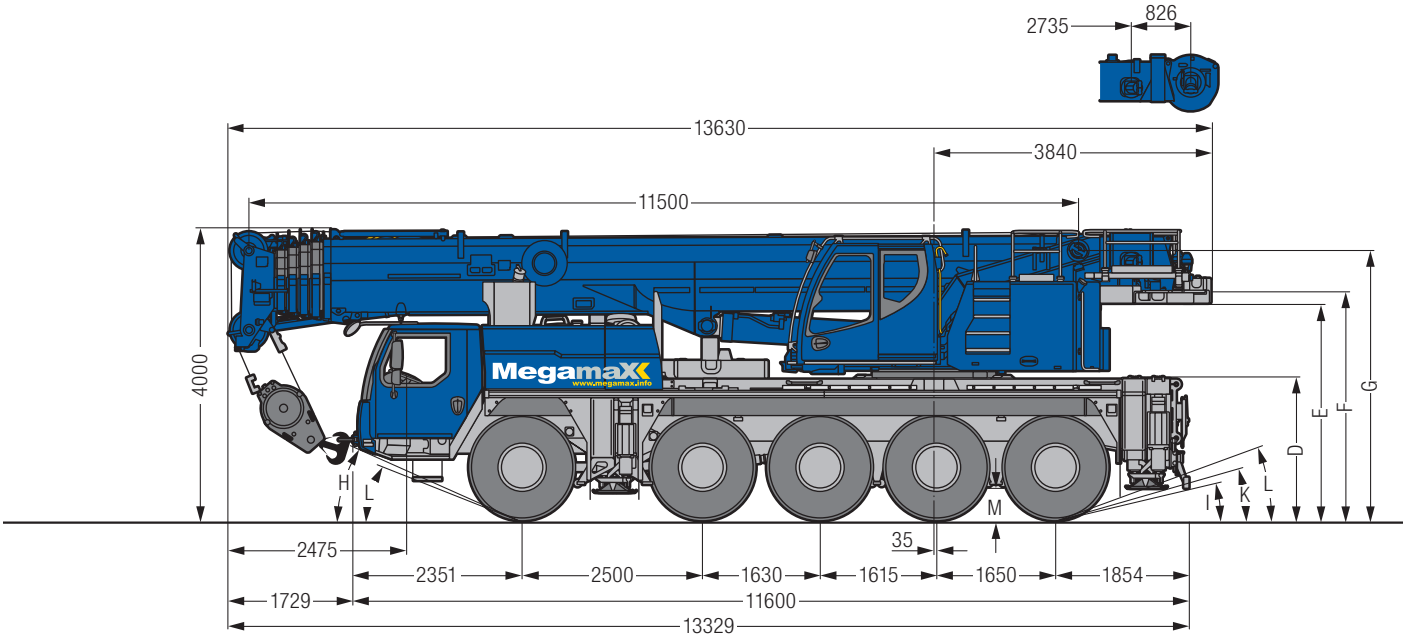

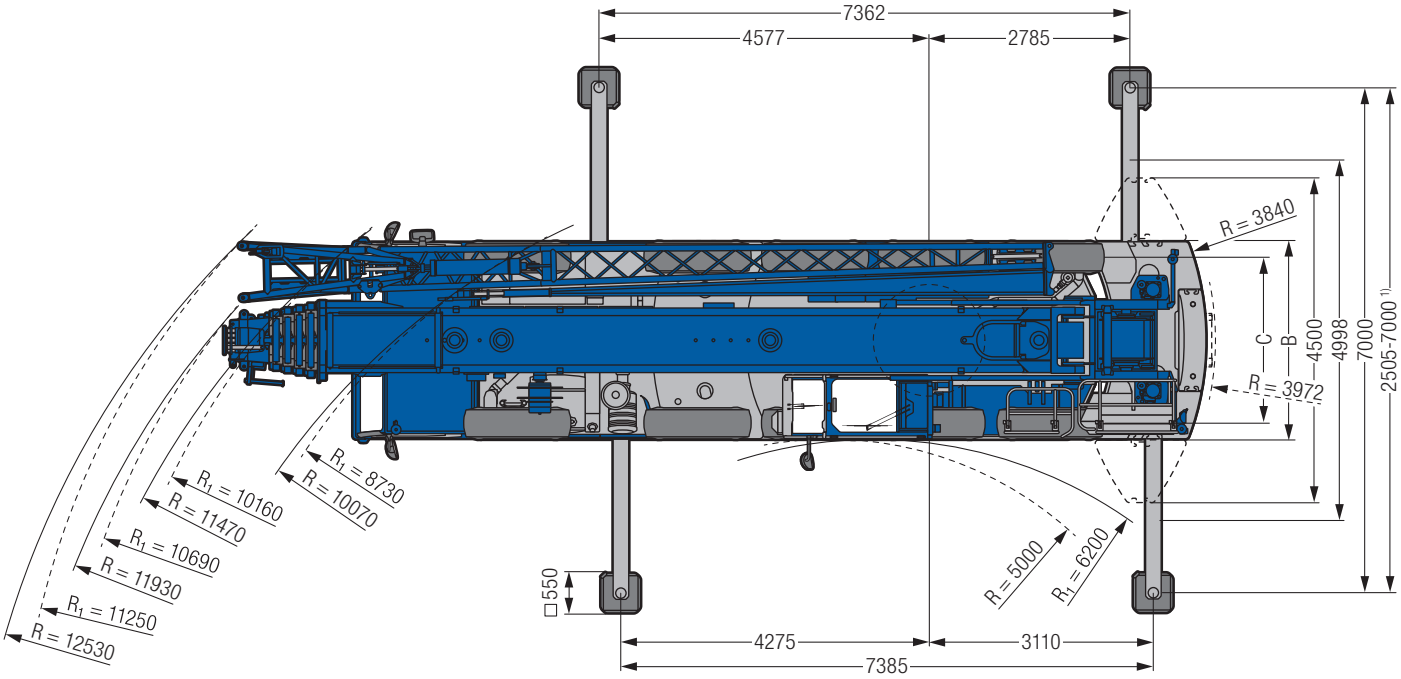

S3135

CLASS 100T

LIEBHERR LTM 1100 (11.5 T)

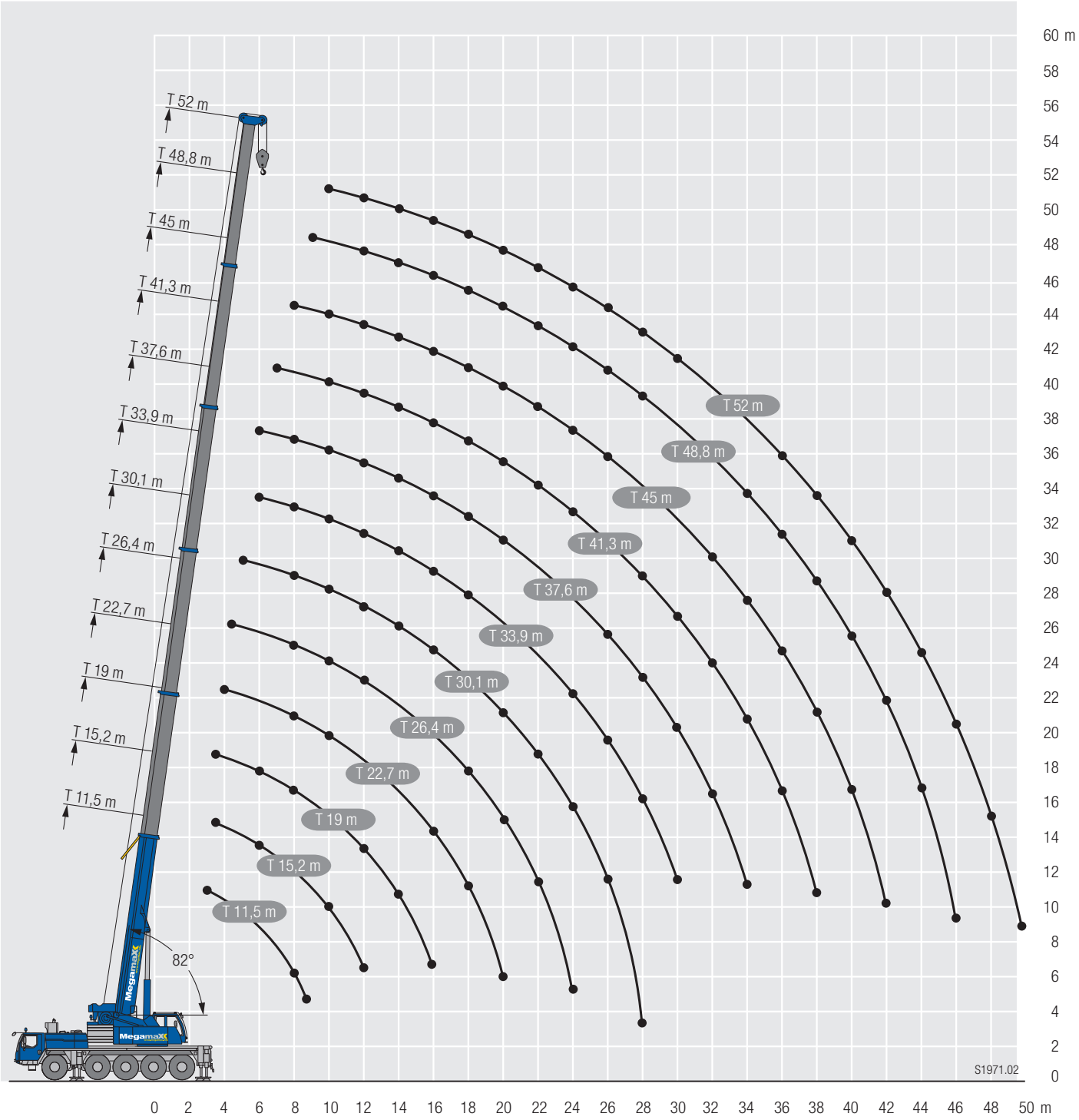

100 T

CLASS 100T

LIEBHERR LTM 1100 (11.5 T)

	11,5 m	15,2 m	19 m	22,7 m	26,4 m	30,1 m	33,9 m	37,6 m	41,3 m	45 m	48,8 m	52 m	
3	82,1												3
3,5	76,8	65	61,5										3,5
4	69,4	65,8	62	60,6									4
4,5	62,7	62,3	61,6	58,7	51,3								4,5
5	55,9	56	55,6	53	49,1	41,8							5
6	45,4	46,2	45	43,7	41,4	38,3	32,8	27,8					6
7	37,1	38	37,4	36,1	33,8	31,6	29,5	26,6	22,4				7
8	30,5	31,4	31,5	30,1	28,4	26,8	25,4	23,8	21,4	18,8			8
9	24,5	25,9	26,6	25,7	24,3	23,2	22,5	21	19,7	18,1	14,5		9
10		21,7	22,3	22,2	21,2	20,8	19,6	18,7	17,7	16,7	14	11,5	10
12		15,7	16,5	16,6	16,3	16,2	15,5	14,9	14,2	13,8	13	10,8	12
14			12,6	13,2	12,6	13	12,9	12,5	11,8	11,3	10,5	10,1	14
16			10	10,5	10,4	10,8	10,7	10,3	9,7	9,2	8,6	8,4	16
18				8,6	8,7	8,9	8,7	8,6	8,1	7,7	7,1	6,9	18
20				7,2	7,3	7,4	7,3	7,2	6,8	6,4	5,9	5,7	20
22					6,1	6,3	6,1	6	5,7	5,4	4,9	4,8	22
24					5,2	5,4	5,2	5,1	4,8	4,6	4	4	24
26						4,6	4,4	4,3	4	3,9	3,3	3,3	26
28						3,9	3,8	3,7	3,4	3,2	2,8	2,7	28
30							3,2	3,1	2,8	2,7	2,2	2,2	30
32								2,6	2,3	2,2	1,8	1,7	32
34								2,2	1,9	1,8	1,4	1,4	34
36									1,6	1,4	1	1	36
38									1,3	1,1			38

t_206_00006_00_000

CLASS 120 T

LIEBHERR LTM 1095 (23T)

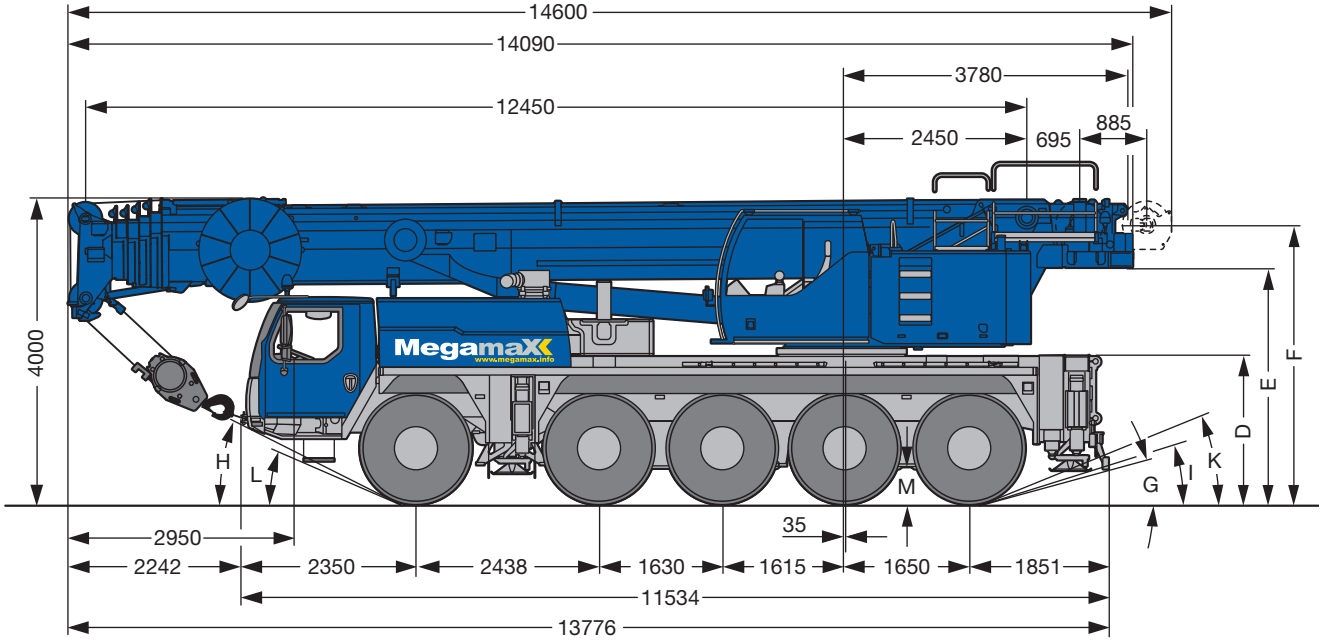

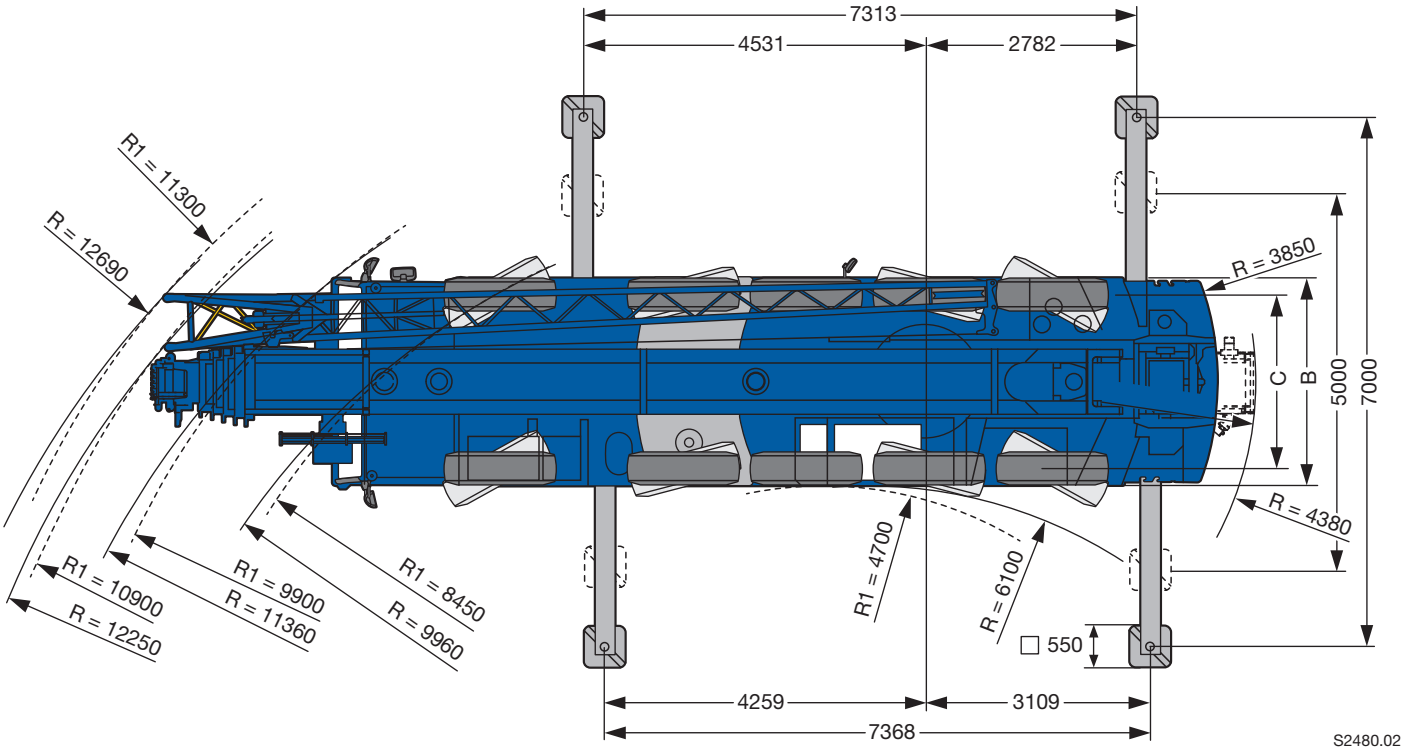

120 T

CLASS 120 T

LIEBHERR LTM 1095 (23T)

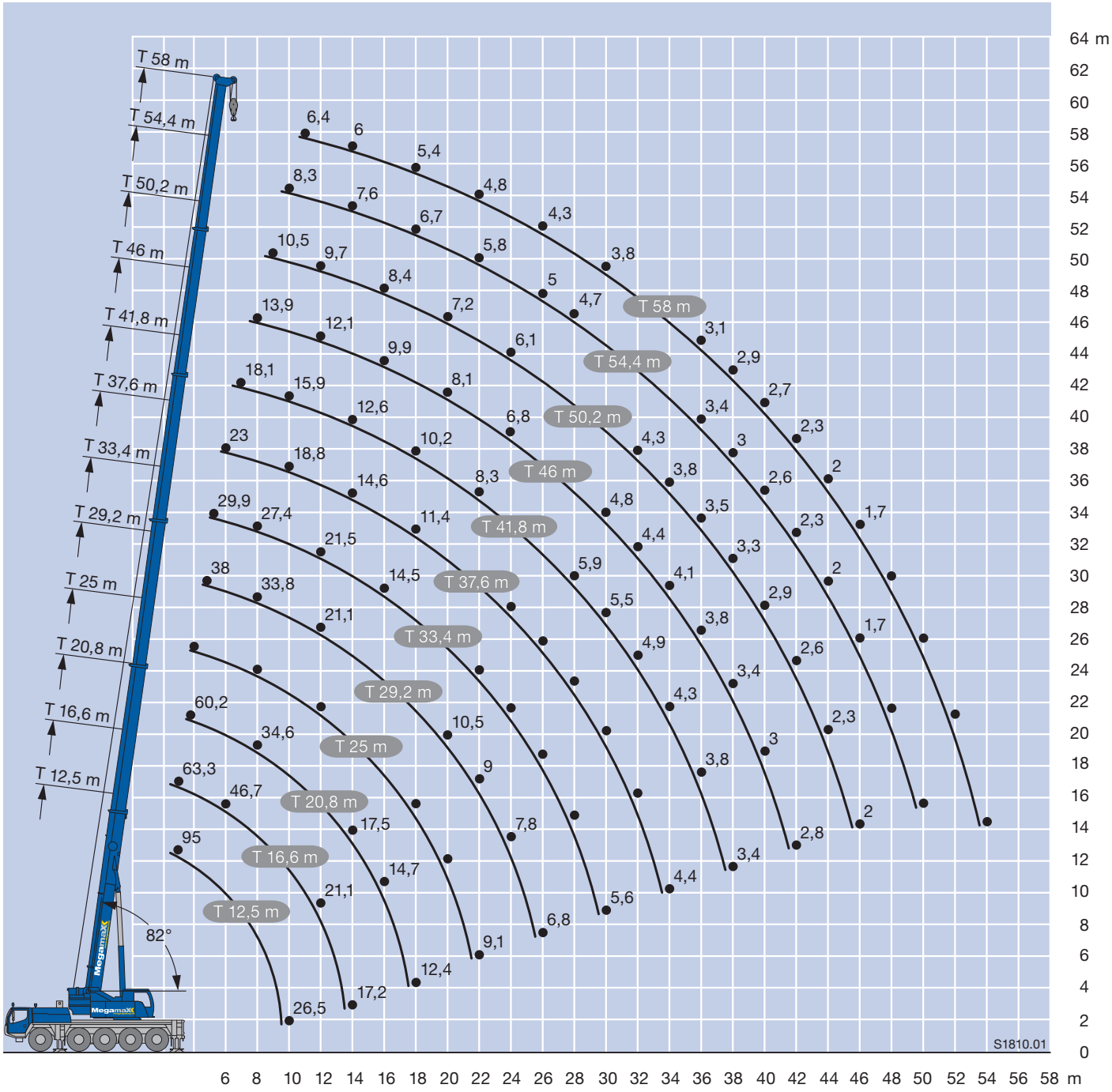

CLASS 120 T

LIEBHERR LTM 1095 (23T)

12,5 – 58 m T | 360° | 23 t | EN

m	12,5 m *	12,5 m	16,6 m	20,8 m	25 m	29,2 m	33,4 m	37,6 m	41,8 m	46 m	50,2 m	54,4 m	58 m	m
3	95	63,3	63,3											3
3,5	74	63,3	63,3	60,2										3,5
4	69,5	62,8	62,8	59,3	48,5									4
4,5	66,3	59,1	58,9	55,9	47,9	38								4,5
5	60,7	54,2	54,6	53,3	47,2	37,6	29,9							5
6	49,7	46,3	46,7	46,8	45,1	36,6	29,4	23						6
7	41,4	39,9	40,2	40,3	40,1	35,2	28,5	22,5	18,1					7
8	35,1	34,1	34,5	34,6	34,4	33,8	27,4	21,2	17,6	13,9				8
9	30,2	29,5	30,3	30	30,6	30,4	25,9	20	16,8	13,6	10,5			9
10	26,5	26	26,7	26,4	26,9	26,7	24,4	18,8	15,9	13,1	10,3	8,3		10
11			23,6	23,9	23,9	23,6	23,2	17,6	15	12,6	10	8,2	6,4	11
12			21,1	21,4	21,4	21,1	21,5	16,5	14,1	12,1	9,7	8	6,3	12
14			17,2	17,5	17,4	17,9	17,7	14,6	12,6	11	9,1	7,6	6	14
16				14,7	14,9	14,9	14,5	12,9	11,3	9,9	8,4	7,2	5,7	16
18				12,4	12,5	12,4	12,1	11,4	10,2	9	7,7	6,7	5,4	18
20					10,6	10,5	10,1	10,1	9,2	8,1	7,2	6,2	5,1	20
22					9,1	9	8,8	9,1	8,3	7,4	6,6	5,8	4,8	22
24						7,8	8,1	7,9	7,1	6,8	6,1	5,4	4,5	24
26						6,8	7,2	6,9	6,5	6,2	5,6	5	4,3	26
28							6,3	6	5,9	5,4	5,2	4,7	4	28
30							5,6	5,3	5,5	4,8	4,8	4,4	3,8	30
32								4,7	4,9	4,4	4,3	4,1	3,5	32
34								4,4	4,3	4,1	3,8	3,8	3,3	34
36									3,8	3,8	3,5	3,4	3,1	36
38									3,4	3,4	3,3	3	2,9	38
40										3	2,9	2,6	2,7	40
42										2,8	2,6	2,3	2,3	42
44											2,3	2	2	44
46											2	1,7	1,7	46
48												1,4	1,5	48
50												1,2	1,2	50
52													1	52
54													0,8	54

* nach hinten · over rear · en arrière · sul posteriore · hacia atrás · ñòðåëà ïîâåðíóòà íàçàä

t_208_00001_00_000 / 00301_00_000

120 T

CLASS 120T

LIEBHERR LTM 1100 (35 T)

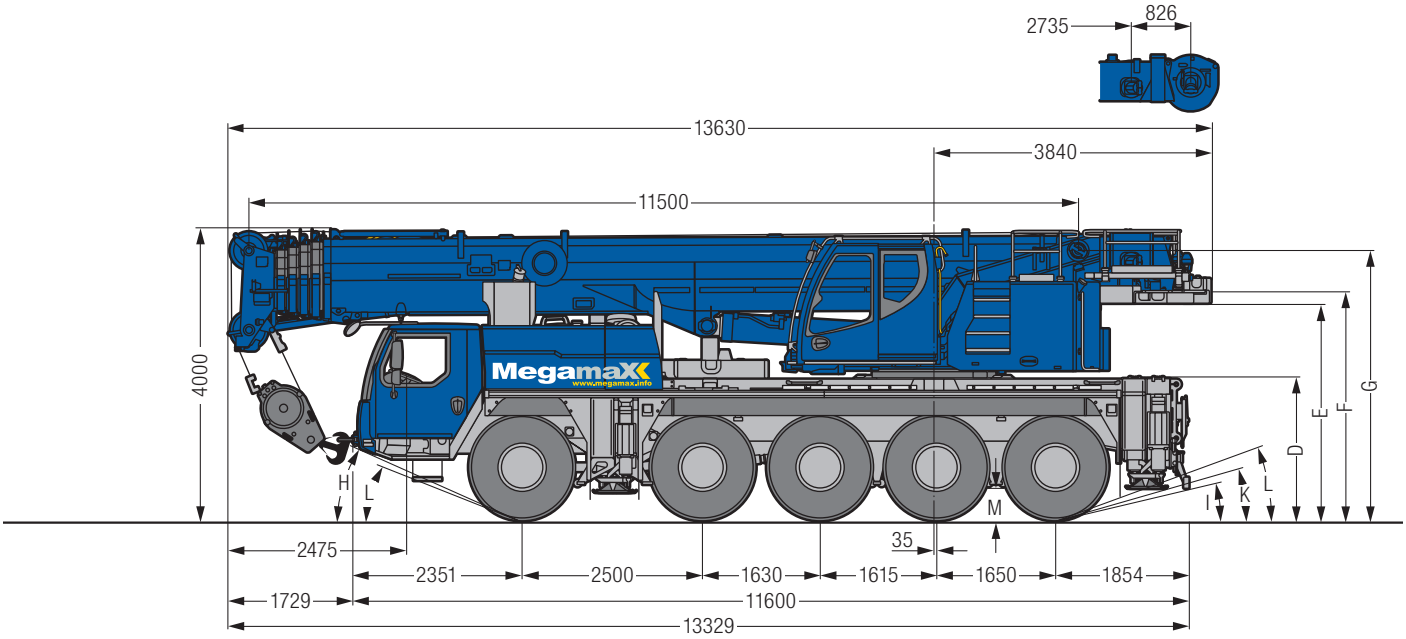

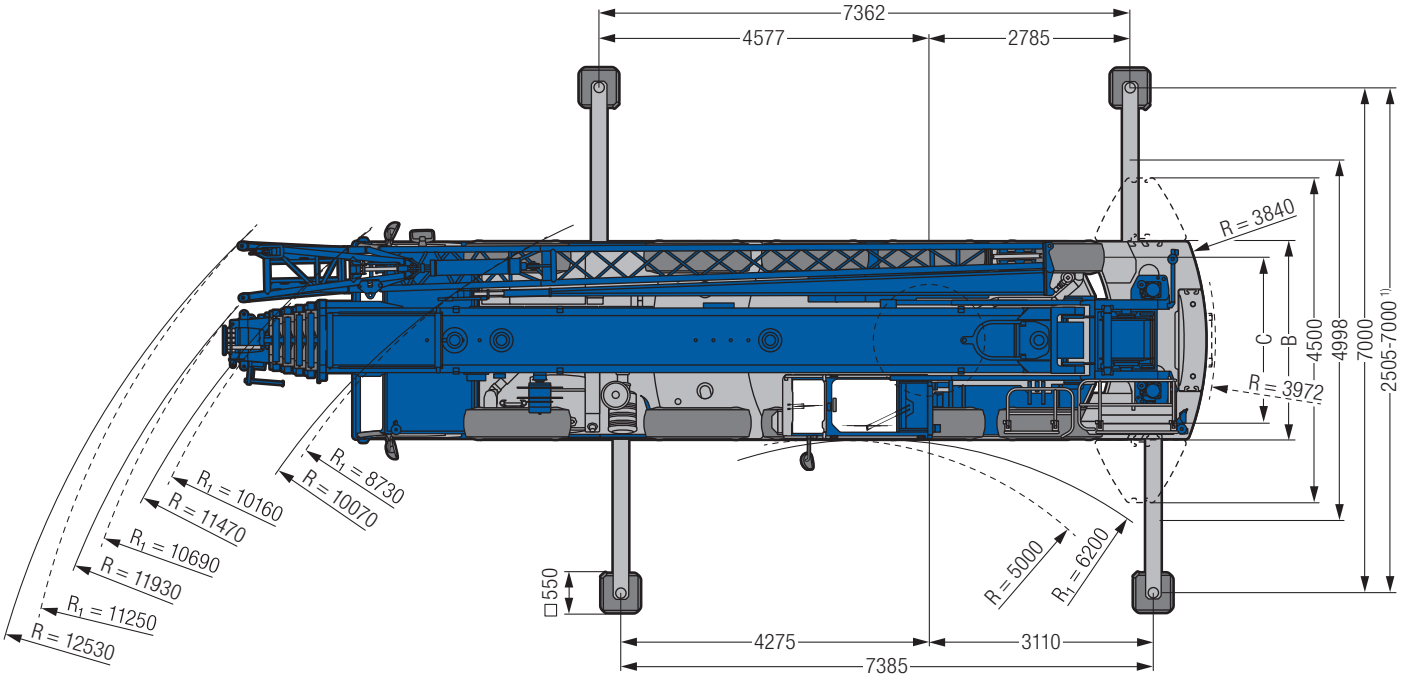

S3135

120 T

CLASS 120T

LIEBHERR LTM 1100 (35 T)

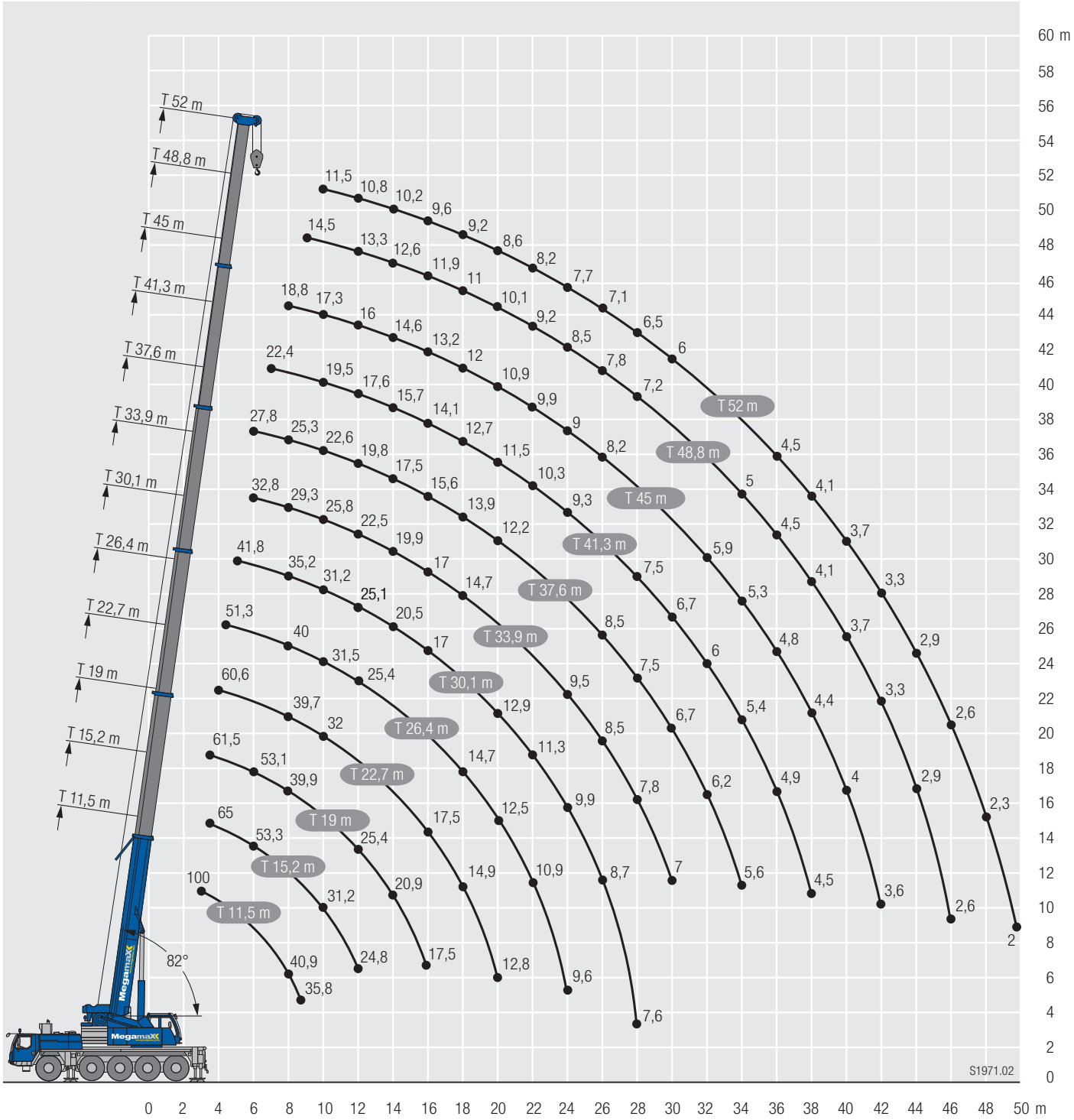

120 T

CLASS 120T

LIEBHERR LTM 1100 (35 T)

	11,5 m *	11,5 m	15,2 m	19 m	22,7 m	26,4 m	30,1 m	33,9 m	37,6 m	41,3 m	45 m	48,8 m	52 m	
2,7	100													2,7
3	94,4	82,6												3
3,5	86,1	79,5	65	61,5										3,5
4	77,9	72,6	65,8	62	60,6									4
4,5	71,1	66,7	65,3	62,6	58,7	51,3								4,5
5	65,3	61,6	61,6	61	55,5	49,3	41,8							5
6	55	53	53,3	53,1	52,5	46	39,3	32,8	27,8					6
7	47,1	45,9	46,3	46,2	46	43,7	37,1	31,1	26,6	22,4				7
8	40,9	39,5	40,2	39,9	39,7	40	35,2	29,3	25,3	21,4	18,8			8
9	35,8	34,5	35,1	34,9	35	35,1	33,5	27,6	24	20,4	18,1	14,5		9
10			31,2	30,8	32	31,5	31,2	25,8	22,6	19,5	17,3	14	11,5	10
12			24,8	25,4	25,6	25,4	25,1	22,5	19,8	17,6	16	13,3	10,8	12
14				20,9	21	20,8	20,5	19,9	17,5	15,7	14,6	12,6	10,2	14
16				17,5	17,5	17,4	17	17	15,6	14,1	13,2	11,9	9,6	16
18					14,9	14,7	14,4	14,7	13,9	12,7	12	11	9,2	18
20					12,8	12,5	12,9	12,6	12,2	11,5	10,9	10,1	8,6	20
22						10,9	11,3	10,9	10,5	10,3	9,9	9,2	8,2	22
24						9,6	9,9	9,5	9,5	9,3	9	8,5	7,7	24
26							8,7	8,5	8,5	8,2	8,2	7,8	7,1	26
28							7,6	7,8	7,5	7,5	7,5	7,2	6,5	28
30								7	6,7	6,7	6,6	6,3	6	30
32									6,2	6	5,9	5,6	5,5	32
34									5,6	5,4	5,3	5	5	34
36										4,9	4,8	4,5	4,5	36
38										4,5	4,4	4,1	4,1	38
40											4	3,7	3,7	40
42											3,6	3,3	3,3	42
44												2,9	2,9	44
46												2,6	2,6	46
48													2,3	48
50													2	50

CLASS 140 T

LIEBHERR LTM 1130 (42T)

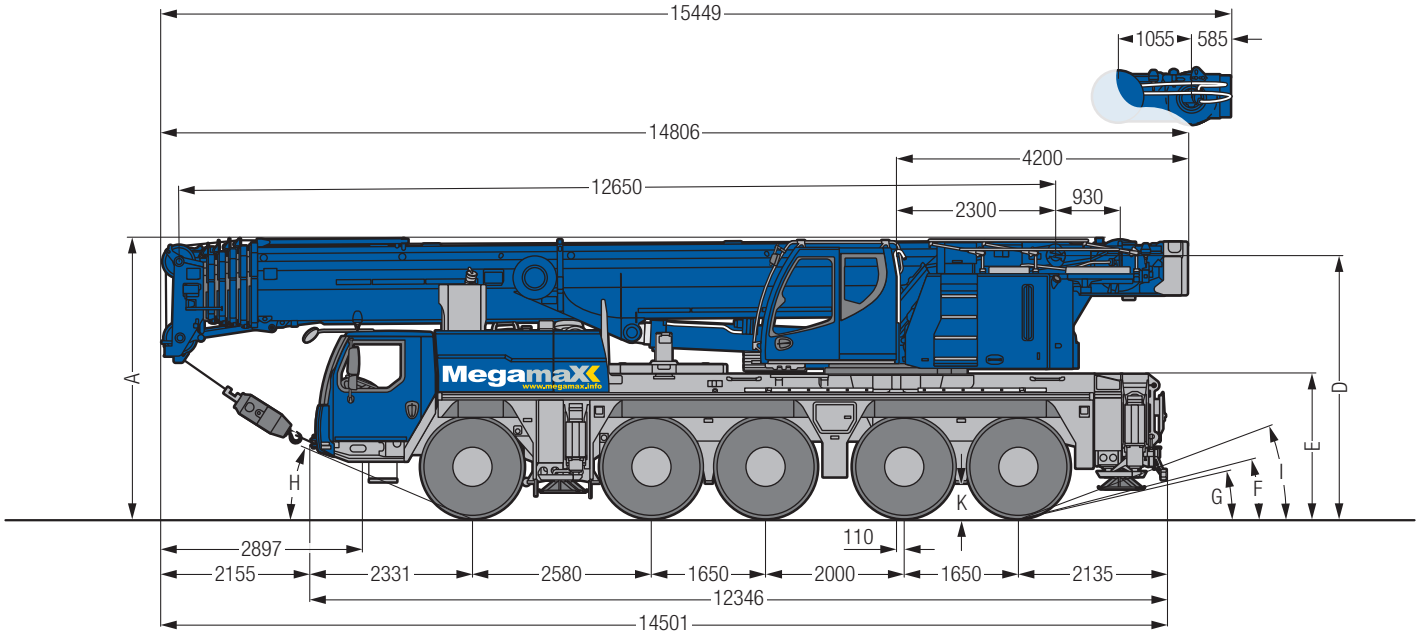

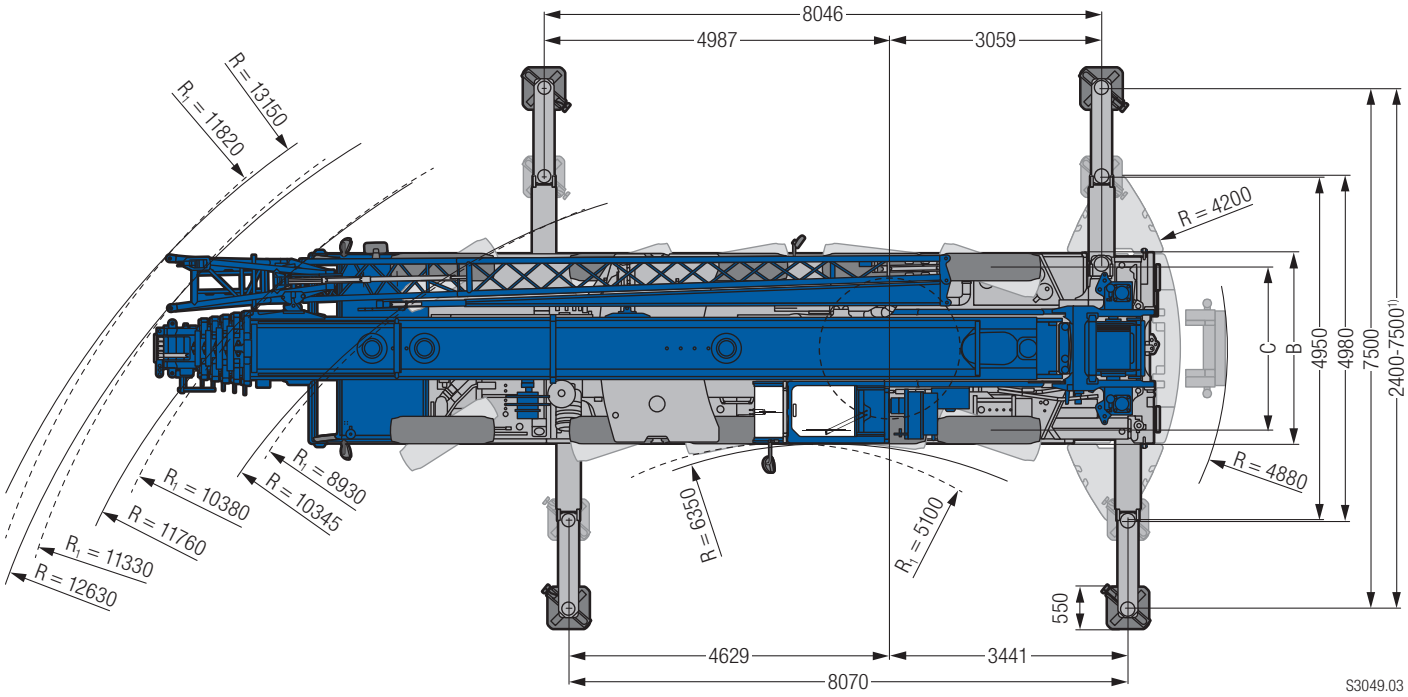

140 T

CLASS 140 T

LIEBHERR LTM 1130 (42T)

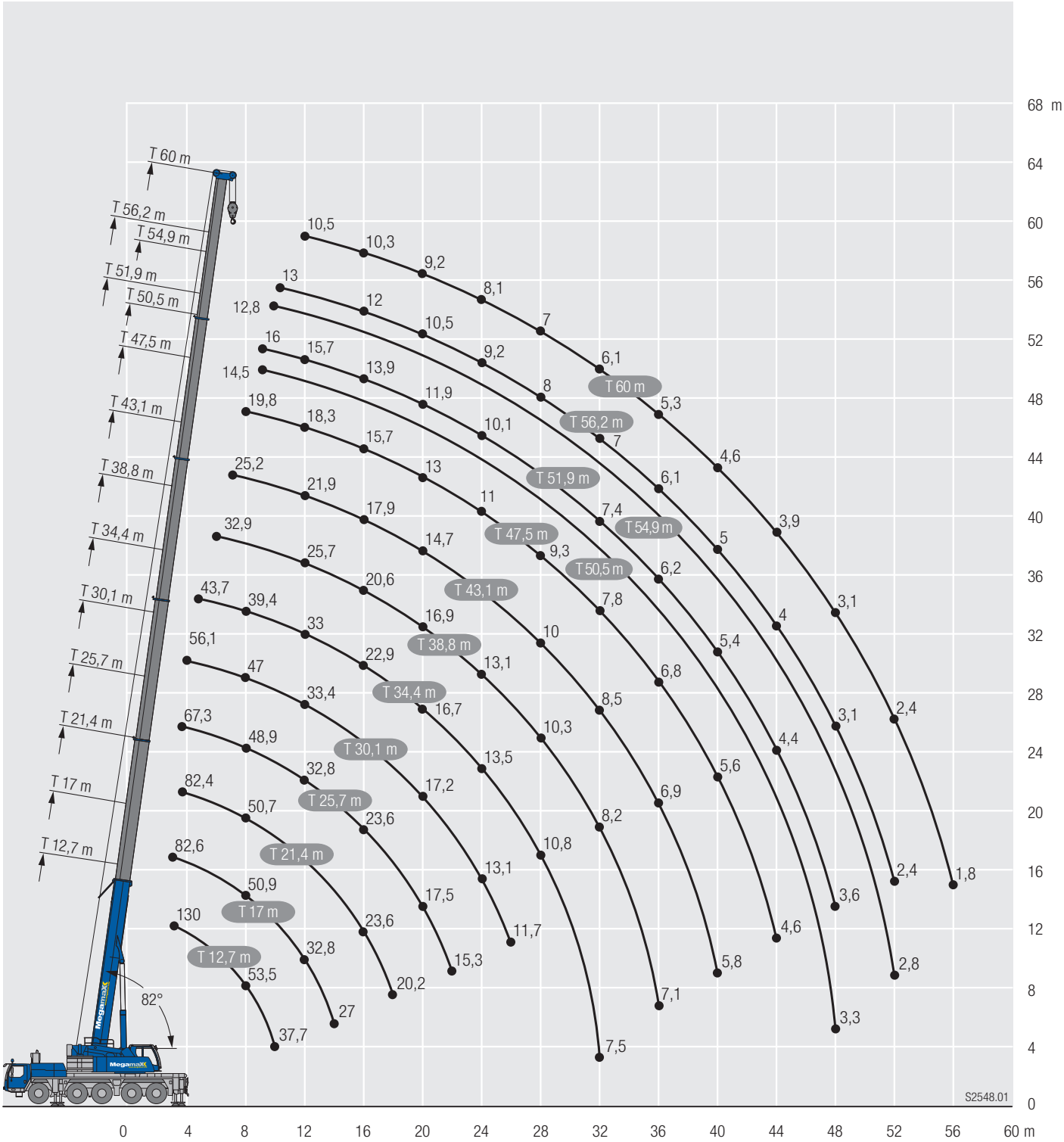

140 T

CLASS 140 T

LIEBHERR LTM 1130 (42T)

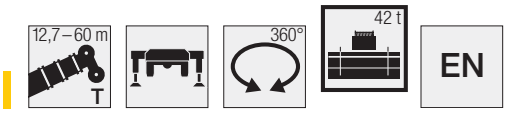

	12,7 m *		17 m	21,4 m	25,7 m	30,1 m	34,4 m	38,8 m	43,1 m	47,5 m	50,5 m	51,9 m	54,9 m	56,2 m	60 m	
3	130	82,6	82,6													3
3,5	92,4	82,6	82,6	82,4	67,3											3,5
4	86	82,6	82,3	79,5	66,3	56,1										4
4,5	80,4	79,9	76,7	73,9	65,3	55,4										4,5
5	75,5	74,5	71,9	69,1	64,3	54,7	43,7									5
6	67,2	64,7	63,9	61,3	60,1	52,2	42,5	32,9								6
7	60,1	56,9	57,6	55,9	53,9	49,3	41	32	25,2							7
8	53,5	50,2	50,9	50,7	48,9	47	39,4	31,1	24,7	19,8						8
9	46,8	44,6	45,3	45,5	44,7	43,9	37,9	30,2	24,1	19,5	14,5	16				9
10	37,7	37,7	40,4	40,6	40,4	40,5	36,5	28,9	23,5	19,1	14,5	16	12,8			10
11			36,3	36,4	36,3	36,8	35,1	27,3	22,9	18,7	14,2	15,9	12,8	13		11
12			32,8	33	32,8	33,4	33	25,7	21,9	18,3	13,7	15,7	12,7	13	10,5	12
14			27	27,5	27,9	27,7	27,2	23	19,8	17,1	12,7	14,9	12,2	12,6	10,5	14
16				23,6	23,6	23,3	22,9	20,6	17,9	15,7	11,7	13,9	11,5	12	10,3	16
18				20,2	20,2	19,9	19,5	18,5	16,2	14,3	10,8	12,9	10,7	11,2	9,9	18
20					17,5	17,2	16,7	16,9	14,7	13	9,9	11,9	9,9	10,5	9,2	20
22					15,3	15	14,7	15	13,5	12	9,1	10,9	9,2	9,8	8,6	22
24						13,1	13,5	13,1	12,2	11	8,4	10,1	8,5	9,2	8,1	24
26						11,7	12,1	11,6	11	10,2	7,7	9,3	8	8,6	7,5	26
28							10,8	10,3	10	9,3	7,1	8,6	7,4	8	7	28
30							9,7	9,2	9,3	8,3	6,6	8	6,9	7,5	6,6	30
32							7,5	8,2	8,5	7,8	6,1	7,4	6,5	7	6,1	32
34								7,8	7,6	7,2	5,6	6,8	6	6,5	5,7	34
36								7,1	6,9	6,8	5,3	6,2	5,7	6,1	5,3	36
38									6,2	6,2	4,9	5,9	5,3	5,6	4,9	38
40									5,8	5,6	4,6	5,4	5	5	4,6	40
42										5,1	4,3	4,9	4,7	4,5	4,3	42
44										4,6	4	4,4	4,4	4	3,9	44
46											3,8	4	4	3,5	3,5	46
48											3,3	3,6	3,6	3,1	3,1	48
50													3,2	2,8	2,8	50
52													2,8	2,4	2,4	52
54															2,1	54
56															1,8	56

CLASS 160 T

LIEBHERR LTM 1160 (29 T)

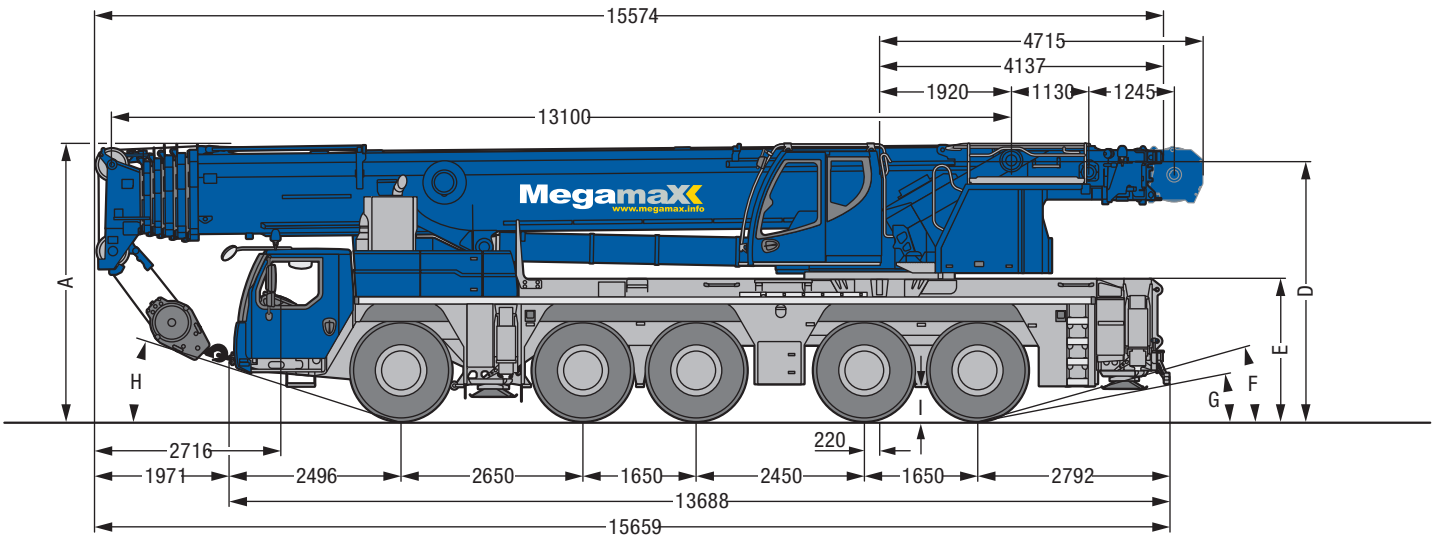

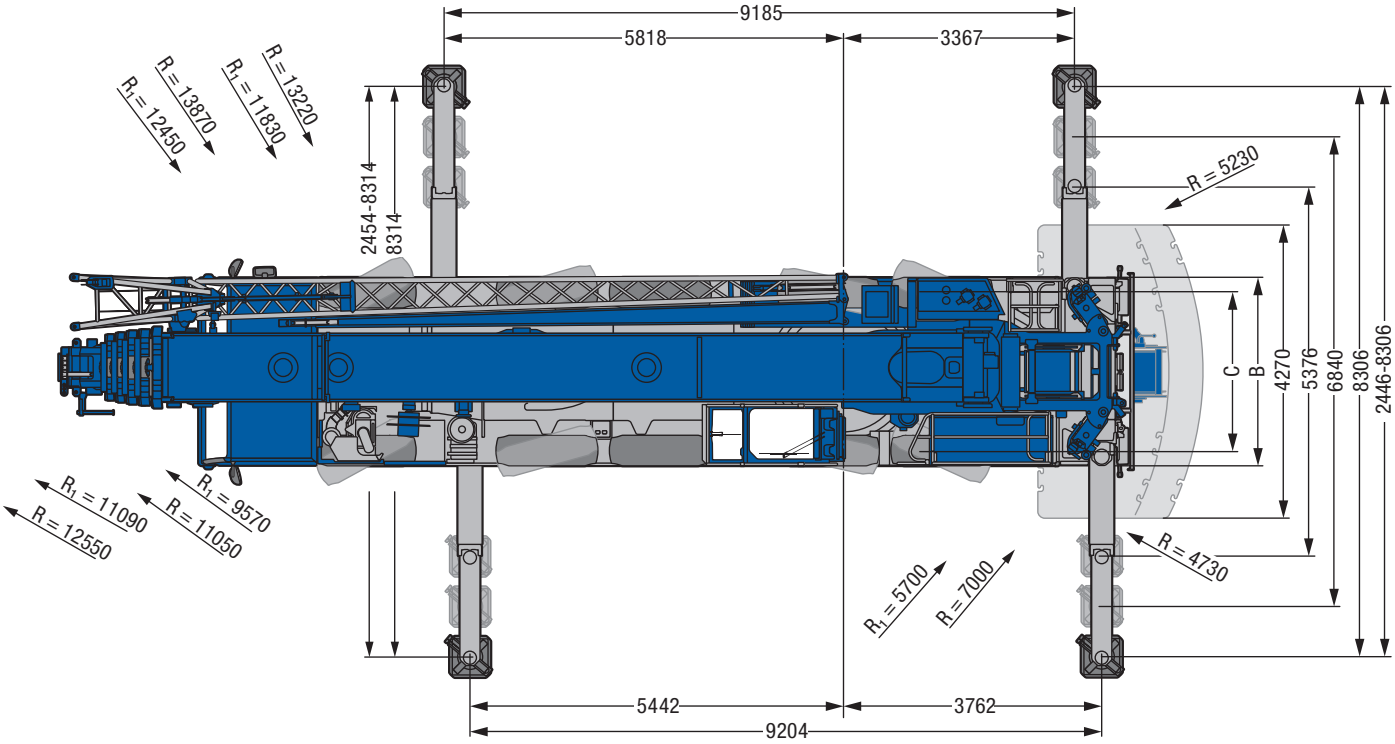

160 T

CLASS 160 T

LIEBHERR LTM 1160 (29 T)

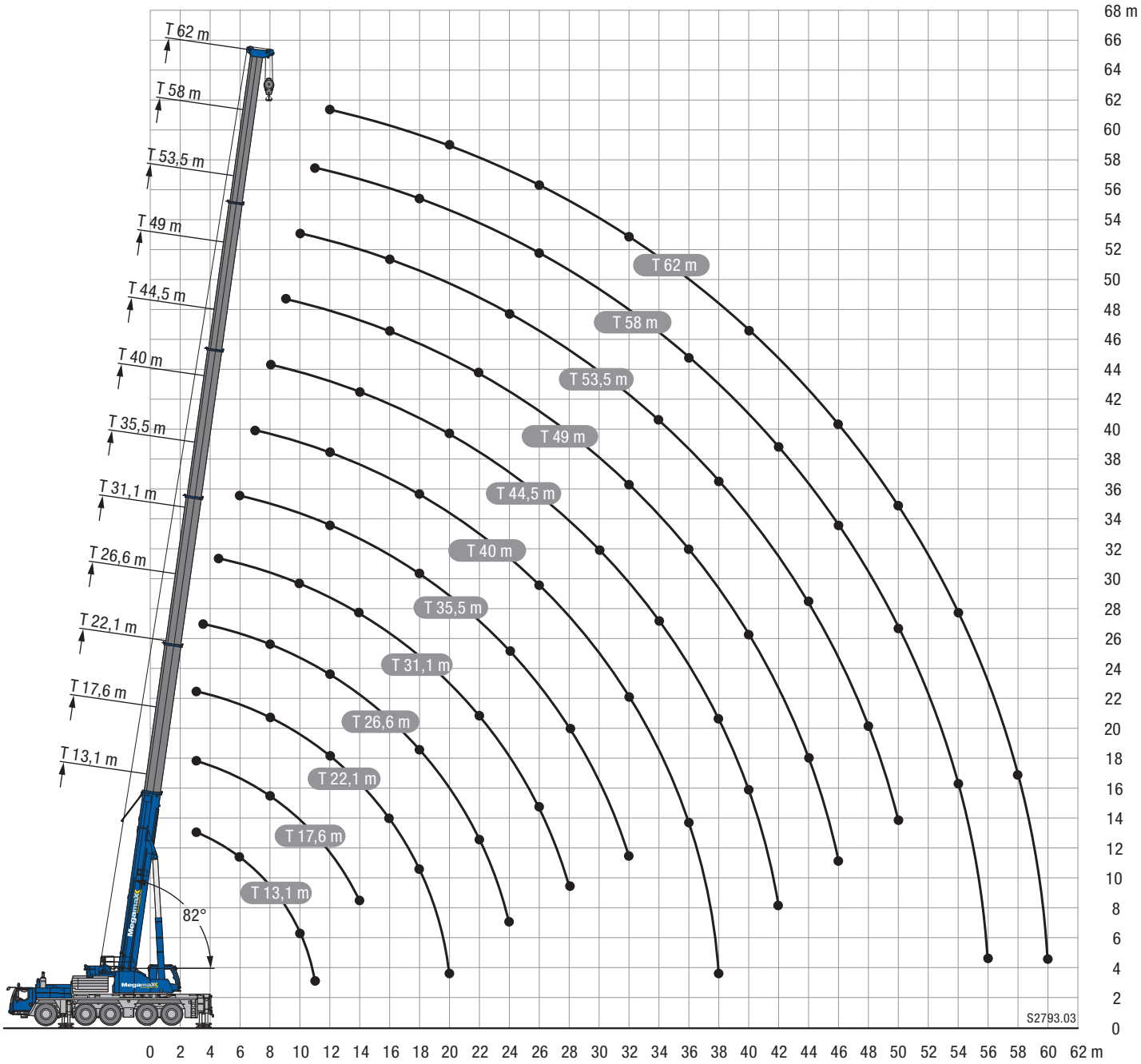

160 T

CLASS 160 T

LIEBHERR LTM 1160 (29 T)

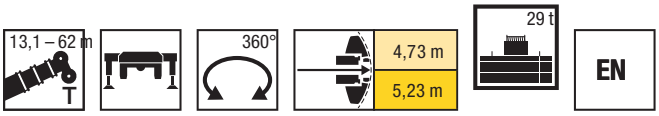

Ausladung (Radius)	T-13.1	T-17.6	T-17.6	T-17.6	T-22.1	T-22.1	T-22.1	T-22.1	T-26.6	T-26.6	T-26.6	T-26.6	T-26.6	T-31.1	T-31.1	T-31.1	T-31.1	T-31.1	T-35.5	T-35.5	T-35.5	T-35.5	T-35.5
3.0	86.0	86.0	78.0	65.4	86.0	77.9	65.1	54.5															
3.5	86.0	86.0	78.0	65.9	86.0	77.9	65.5	51.4	86.0	79.0	65.0	53.7											
4.0	86.0	86.0	78.0	66.4	86.0	78.0	65.9	48.3	86.0	79.5	65.4	51.4	48.0										
4.5	86.0	86.0	78.0	65.2	86.0	78.0	65.5	45.6	86.0	80.0	65.7	49.0	46.0	75.7	65.7	47.8	45.6	35.7					
5	86.0	86.0	78.0	62.3	86.0	78.0	64.6	43.2	86.0	80.5	66.1	46.7	44.0	74.8	64.7	46.2	44.2	34.5					
6	82.6	83.1	78.0	56.9	82.8	77.8	62.1	38.8	82.2	80.1	64.0	42.7	40.4	73.0	62.6	42.9	41.2	31.6	58.6	41.9	41.0	36.7	31.0
7	70.2	70.7	71.3	52.1	70.7	71.7	57.7	35.3	69.9	71.2	60.0	39.0	37.2	68.1	60.3	39.8	38.4	28.9	56.6	39.5	38.6	34.2	28.9
8	59.3	59.9	60.5	48.2	59.8	60.9	53.1	32.2	59.1	60.5	56.4	36.2	34.3	57.2	57.4	37.2	35.9	26.6	54.1	37.1	36.4	31.7	26.8
9	50.5	51.0	51.6	44.8	50.9	52.0	48.6	29.7	50.3	51.6	52.3	33.4	31.5	48.8	51.0	34.8	33.6	24.5	47.6	35.2	34.5	29.7	25.2
10	43.3	43.8	44.5	41.8	43.7	44.8	44.8	27.5	43.0	44.4	45.8	31.3	29.0	42.4	44.5	32.8	31.4	22.8	41.6	33.3	32.7	27.7	23.5
11	37.3	37.8	38.5	38.8	37.7	38.8	39.8	25.6	37.1	38.5	39.8	29.2	26.9	37.2	39.2	30.9	29.3	21.2	36.8	31.7	30.9	25.9	22.2
12		33.0	33.7	34.2	32.9	34.0	34.9	23.9	32.3	33.7	35.0	27.5	25.0	32.9	34.6	29.3	27.4	19.8	32.9	30.1	29.2	24.4	20.9
13		29.2	29.8	30.3	29.1	30.1	31.1	22.4	28.4	29.8	31.1	25.9	23.3	29.2	30.7	27.8	25.8	18.6	29.5	28.6	27.6	22.9	19.7
14		26.0	26.6	27.1	25.9	26.9	27.8	21.1	25.2	26.6	27.8	24.6	21.9	26.0	27.5	26.4	24.3	17.4	26.5	27.1	26.1	21.6	18.6
16					20.8	21.9	22.8	18.9	20.1	21.5	22.8	22.2	19.4	20.9	22.4	23.0	21.8	15.5	21.8	22.8	23.1	19.3	16.8
18					16.8	17.9	18.7	17.2	16.2	17.5	18.8	19.1	17.4	16.9	18.4	18.9	19.4	14.0	17.8	18.8	19.1	17.4	15.2
20					13.9	14.9	15.8	15.9	13.2	14.6	15.7	16.1	15.7	13.9	15.4	15.9	16.4	12.6	14.7	15.8	16.0	15.9	14.0
22									11.0	12.3	13.4	13.7	14.1	11.6	13.0	13.5	14.0	11.5	12.4	13.4	13.7	13.8	12.8
24									9.1	10.5	11.6	11.9	12.3	9.8	11.2	11.7	12.2	10.6	10.6	11.5	11.8	12.0	11.9
26														8.2	9.7	10.1	10.6	9.8	9.0	10.0	10.3	10.4	10.9
28														6.9	8.4	8.9	9.4	9.1	7.7	8.7	9.0	9.1	9.6
30																			6.6	7.6	7.9	8.1	8.5
32																			5.7	6.7	7.0	7.1	7.6
0°	24.7	16.4	16.9	17.3	11.2	12.1	12.8	12.9	7.3	8.5	9.5	9.8	10.1	5.6	6.8	7.2	7.7	7.8	4.6	5.4	5.6	5.7	6.1
Tele 1	0	0	0	0	0	0	0	0	46	0	0	0	0	46	0	0	0	0	46	0	0	0	0
Tele 2	0	0	0	0	46	0	0	0	46	46	0	0	0	46	46	0	0	0	46	46	46	0	0
Tele 3	0	46	0	0	46	46	0	0	46	46	46	46	0	46	46	92	46	0	46	92	46	92	46
Tele 4	0	0	46	0	0	46	46	0	0	46	46	0	46	46	46	0	46	92	46	0	46	46	92
Tele 5	0	0	0	46	0	0	46	92	0	0	46	92	92	0	46	92	92	92	46	92	92	92	92
Ausfahrzustand der Teleskope in %																							

Ausladung (Radius)	T-40.0	T-40.0	T-40.0	T-40.0	T-40.0	T-40.0	T-44.5	T-44.5	T-44.5	T-44.5	T-49.0	T-49.0	T-49.0	T-53.5	T-53.5	T-58.0	T-62.0
7	42.2	38.2	36.0	32.9	28.6	26.9											
8	39.7	36.3	33.9	31.0	27.0	25.5	33.1	31.7	28.5	24.4							
9	37.3	34.5	31.8	29.2	25.4	24.1	31.7	30.1	27.0	23.3	26.5	24.9	21.7				
10	35.3	33.1	30.0	27.6	24.0	22.9	30.2	28.5	25.5	22.1	25.6	23.9	20.9	22.0	20.1		
11	33.5	31.7	28.3	26.2	22.7	21.7	28.8	27.1	24.1	21.1	24.7	22.8	20.0	21.3	19.5	17.1	
12	30.9	30.3	26.7	24.8	21.5	20.6	27.5	26.0	23.0	20.3	23.7	21.8	19.2	20.6	18.9	16.7	13.7
13	27.6	28.9	25.3	23.5	20.5	19.6	26.2	24.8	21.8	19.4	22.7	20.9	18.5	20.0	18.3	16.4	13.4
14	24.8	26.2	24.0	22.4	19.5	18.6	24.5	23.7	20.7	18.6	21.8	20.1	17.8	19.3	17.8	16.0	13.1
16	20.4	21.7	21.5	20.3	17.7	16.8	20.3	21.1	18.9	17.1	19.8	18.5	16.5	18.2	16.7	15.2	12.4
18	17.0	18.2	18.6	18.5	16.2	15.3	17.0	17.8	17.1	15.8	16.7	17.0	15.2	16.4	15.6	14.4	11.8
20	14.2	15.2	15.6	16.1	14.9	13.9	14.4	15.2	15.7	14.5	14.2	15.0	13.9	13.9	14.5	13.5	11.2
22	11.9	12.8	13.2	13.7	13.7	12.7	12.3	12.9	13.3	13.4	12.1	12.9	12.9	11.9	12.9	12.1	10.6
24	10.0	11.0	11.4	11.8	12.1	11.7	10.4	11.0	11.4	12.1	10.5	11.2	11.7	10.3	11.2	10.4	10.0
26	8.4	9.4	9.8	10.3	10.5	10.6	8.9	9.5	9.9	10.5	9.0	9.6	10.2	8.9	9.8	9.1	8.8
28	7.1	8.1	8.6	9.0	9.2	9.4	7.5	8.2	8.6	9.3	7.7	8.3	8.9	7.7	8.6	7.9	7.7
30	6.0	7.0	7.4	7.9	8.2	8.3	6.4	7.1	7.5	8.2	6.5	7.2	7.8	6.6	7.4	6.9	6.7
32	5.0	6.0	6.5	7.0	7.2	7.4	5.4	6.1	6.5	7.2	5.5	6.2	6.8	5.6	6.4	6.0	5.8
34	4.2	5.2	5.6	6.1	6.4	6.5	4.6	5.2	5.7	6.4	4.7	5.3	5.9	4.8	5.6	5.1	5.1
36	3.5	4.5	4.9	5.4	5.7	5.8	3.8	4.5	4.9	5.6	4.0	4.6	5.2	4.1	4.8	4.4	4.4
38	2.9	3.9	4.3	4.8	5.1	5.2	3.2	3.9	4.3	5.0	3.3	4.0	4.5	3.4	4.2	3.7	3.8
40							2.7	3.3	3.7	4.4	2.8	3.4	4.0	2.8	3.6	3.2	3.2
42							2.2	2.8	3.3	3.9	2.2	2.9	3.5	2.3	3.1	2.6	2.7
44											1.8	2.4	3.0	1.9	2.6	2.2	2.2
46												2.0	2.6		2.2	1.8	1.8
48															1.9		
50															1.5		
0°	2.9	3.7	4.0	4.4	4.6	4.7	2.1	2.7	3.1	3.6	1.2	1.9	2.5	0.5	1.3		
Tele 1	92	46	0	0	0	0	92	46	0	0	92	46	0	92	46	92	100
Tele 2	46	46	92	46	46	0	46	92	92	46	92	92	92	92	92	92	100
Tele 3	46	92	46	92	46	92	92	46	92	92	46	92	92	92	92	92	100
Tele 4	46	0	46	46	92	92	0	46	46	92	46	46	92	46	92	92	100
Tele 5	46	92	92	92	92	92	92	92	92	92	92	92	92	92	92	92	100
Ausfahrzustand der Teleskope in %																	

CLASS 180 T

LIEBHERR LTM 1160 (54 T)

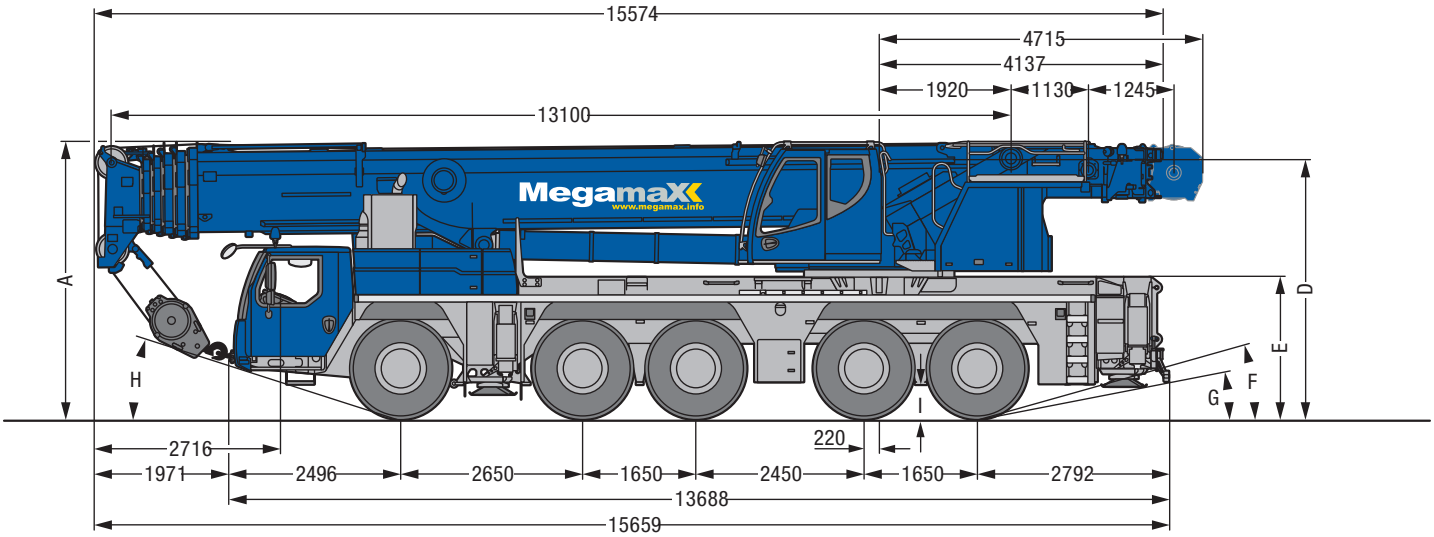

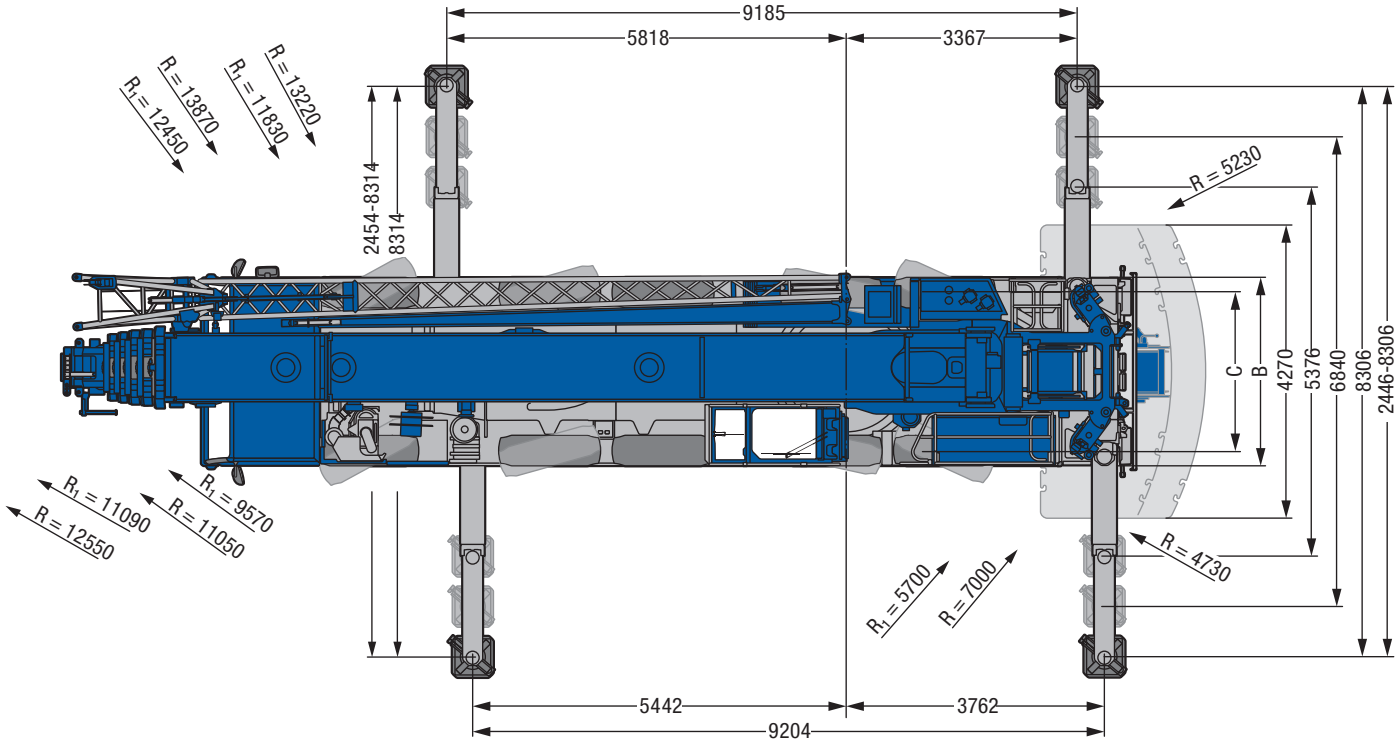

180 T

CLASS 180 T

LIEBHERR LTM 1160 (54 T)

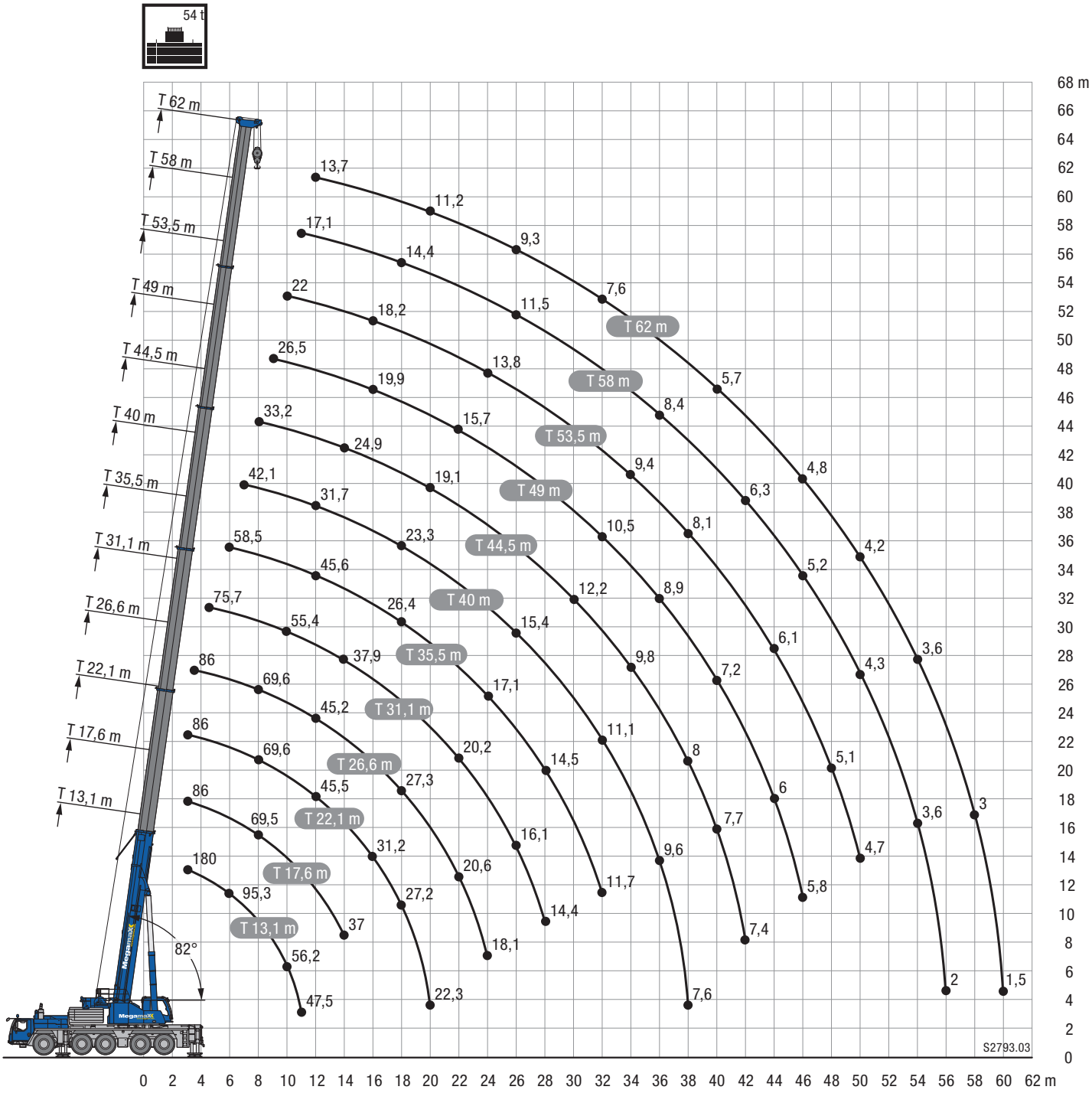

180 T

CLASS 180 T

LIEBHERR LTM 1160 (54 T)

13,1 – 62 m T | 360° | 4,73 m | 5,23 m | 54 t | EN

	13,1 m		17,6 m	22,1 m	26,6 m	31,1 m	35,5 m	40 m	44,5 m	49 m	53,5 m	58 m	62 m	
	*													
2,5	180													2,5
3	160	86	86	86										3
3,5	139,5	86	86	86	86									3,5
4	130,7	86	86	86	86									4
4,5	123,2	86	86	86	86	75,7								4,5
5	113,7	86	86	86	86	74,8								5
6	95,3	86	85,2	86	85,6	73	58,5							6
7	81,6	77,1	77,5	77,4	77,8	71,1	56,6	42,1						7
8	71	68,7	69,5	69,6	69,6	68,3	54,7	39,8	33,2					8
9	62,9	61,6	62,4	62,6	62,3	61,8	52,8	37,3	31,6	26,5				9
10	56,2	55,1	56	56,4	55,9	55,4	51	35,4	30,2	25,6	22			10
11	47,5	47,5	50,1	50,4	50,2	49,5	49,1	33,5	28,9	24,6	21,3	17,1		11
12			45,2	45,5	45,2	46	45,6	31,7	27,5	23,7	20,6	16,7	13,7	12
13			40,9	41,1	40,8	41,7	41,1	30,1	26,2	22,8	20	16,4	13,4	13
14			37	37,3	38,2	37,9	37,2	28,6	24,9	21,7	19,3	16	13,1	14
16				31,2	32	31,7	31,2	25,7	22,8	19,9	18,2	15,2	12,4	16
18				27,2	27,3	27	26,4	23,3	20,8	18,4	17,1	14,4	11,8	18
20				22,3	23,6	23,2	22,7	21,4	19,1	16,9	15,9	13,7	11,2	20
22					20,6	20,2	19,6	19,7	17,5	15,7	14,8	12,9	10,6	22
24					18,1	17,7	17,1	17,5	16,1	14,5	13,8	12,2	10	24
26						16,1	15,8	15,4	14,8	13,4	12,8	11,5	9,3	26
28						14,4	14,5	13,7	13,6	12,5	11,9	10,8	8,8	28
30							13	12,2	12,2	11,6	11,1	10,2	8,1	30
32							11,7	11,1	10,9	10,5	10,3	9,5	7,6	32
34								10,5	9,8	9,8	9,4	8,9	7,1	34
36								9,6	8,8	8,9	8,7	8,4	6,6	36
38								7,6	8	8	8,1	7,8	6,1	38
40									7,7	7,2	7,4	7	5,7	40
42									7,4	6,5	6,7	6,3	5,4	42
44										6	6,1	5,7	5,1	44
46										5,8	5,5	5,2	4,8	46
48											5,1	4,7	4,5	48
50											4,7	4,3	4,2	50
52												4	4	52
54												3,6	3,6	54
56												2	3,3	56
58													3	58
60													1,5	60

CLASS 200 T

LIEBHERR LTM 1200 (52 T)

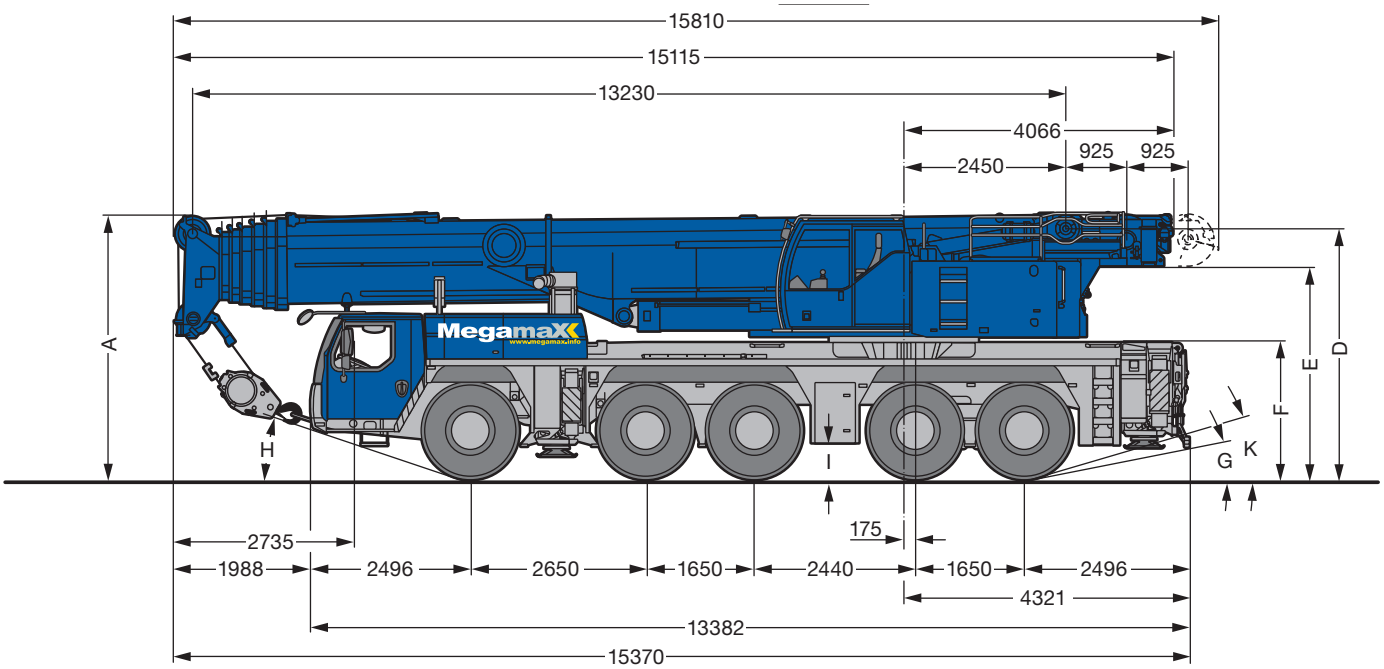

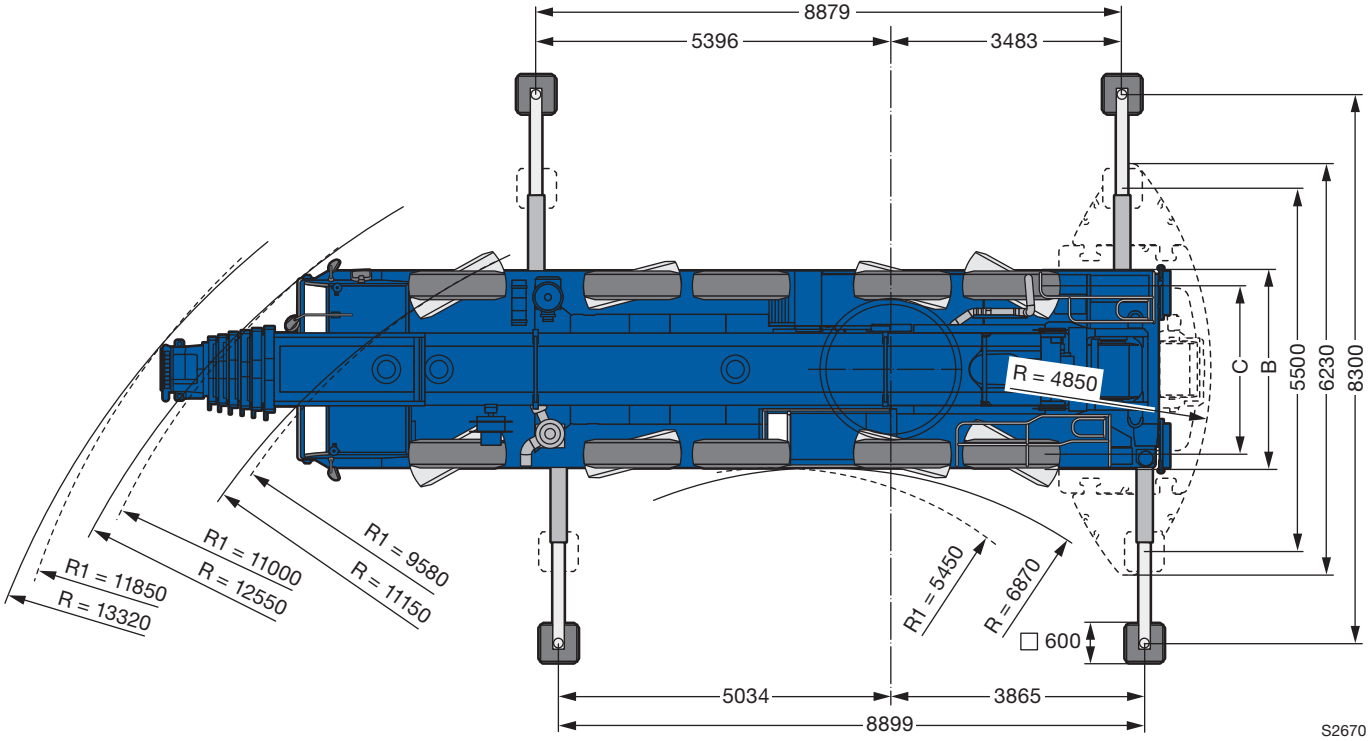

200 T

CLASS 200 T

LIEBHERR LTM 1200 (52 T)

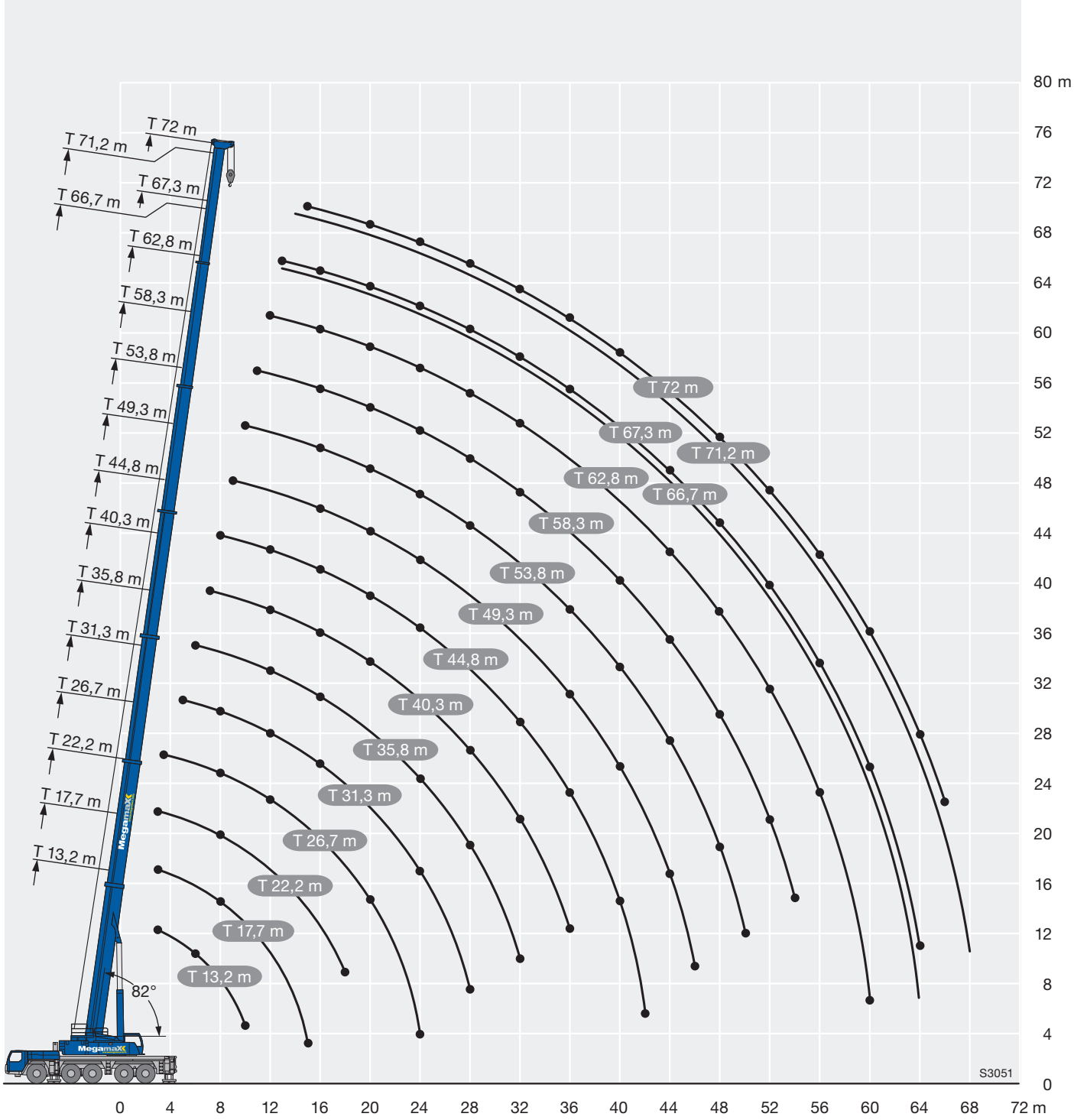

200 T

CLASS 200 T

LIEBHERR LTM 1200 (52 T)

13,2 – 72 m T | 360° | 52 t | EN

m	13,2 m	17,7 m	22,2 m	26,7 m	31,3 m	35,8 m	40,3 m	44,8 m	49,3 m	53,8 m	58,3 m	62,8 m	66,7 m	67,3 m	71,2 m	72 m	m
3	133,8	124,4	120,5														3
3,5	131,3	125,5	120,7														3,5
4	123,1	123,1	119	112,8													4
4,5	114,4	114,4	114,2	111													4,5
5	106,9	106,9	106,7	106,3	89,1												5
6	93,9	94,5	93,8	93,4	87,1	71,1											6
7	83,4	84	83,3	82,9	82,5	69,5	54,1										7
8	74,6	75,2	74,6	75,1	74,6	66,5	52	39,1									8
9	66,7	67,4	66,7	67,4	66,9	62,5	49,7	37,3	31,1								9
10	59,6	60,3	60,4	60,2	59,7	58,6	47,3	35,4	29,7	24,9							10
11		53,9	54,1	53,9	53,4	53,5	44,8	33,5	28,4	24	19,7						11
12		48,4	48,7	48,3	48,8	48	42,4	31,6	27,1	23,2	19,1	16					12
13		44,2	43,9	43,6	44,5	43,3	40,4	29,7	25,8	22,3	18,5	15,6	12,1	13,2			13
14		39,9	39,6	39,3	40,2	39,3	38,5	27,8	24,5	21,4	18	15,2	11,8	12,9	11		14
15		35,7	35,5	36,5	36,1	35,5	35,8	26,5	23,2	20,5	17,4	14,8	11,5	12,6	10,8	10,6	15
16			32	33	32,6	33,1	32,8	25,2	22	19,5	16,8	14,4	11,2	12,3	10,5	10,4	16
18			27,5	27,5	27,7	28	27,4	22,5	20,1	17,8	15,5	13,6	10,5	11,7	9,9	9,8	18
20				23,3	24,2	23,8	23,1	20,4	18,2	16,3	14,4	12,7	9,9	11	9,4	9,3	20
22				20,2	20,9	20,6	19,9	18,7	16,5	15	13,4	11,9	9,2	10,4	8,9	8,7	22
24				18,5	18,3	17,9	17,3	17	15,3	13,6	12,5	11,2	8,6	9,7	8,4	8,2	24
26					16,2	15,8	15,1	15,8	14,1	12,7	11,6	10,5	8,1	9,2	7,9	7,6	26
28					14,5	14	13,4	14	12,7	11,7	10,8	9,7	7,6	8,7	7,5	7,1	28
30						12,5	11,9	12,5	11,5	10,8	10	9,1	7,1	8,2	7,1	6,6	30
32						12	10,6	11,2	10,5	9,9	9,3	8,5	6,6	7,8	6,6	6,2	32
34							9,4	10,1	9,6	8,8	8,5	8	6,3	7,4	6,2	5,7	34
36							8,4	9	9,1	8,2	7,9	7,4	5,9	7	5,9	5,3	36
38								8,1	8,5	7,5	7,1	6,9	5,5	6,6	5,6	5	38
40								7,7	7,7	6,8	6,6	6,5	5,2	6,2	5,3	4,7	40
42								7,5	6,9	6,6	6,2	5,9	4,9	5,9	5	4,3	42
44									6,3	6,3	5,7	5,5	4,6	5,5	4,7	4	44
46									5,8	5,8	5,1	5,2	4,4	5	4,5	3,7	46
48										5,3	4,6	4,9	4,1	4,4	4,3	3,5	48
50										4,8	4,4	4,4	3,9	3,9	4	3,2	50
52											4,2	4	3,7	3,4	3,5	3	52
54											3,9	3,5	3,5	3	3,1	2,7	54
56												3,1	3,2	2,6	2,7	2,5	56
58												2,8	2,8	2,3	2,4	2,3	58
60												2,5	2,5	2	2	1,9	60
62													2,2	1,7	1,7	1,6	62
64													2				64

CLASS 200 T

LIEBHERR LTM 1200 (72 T)

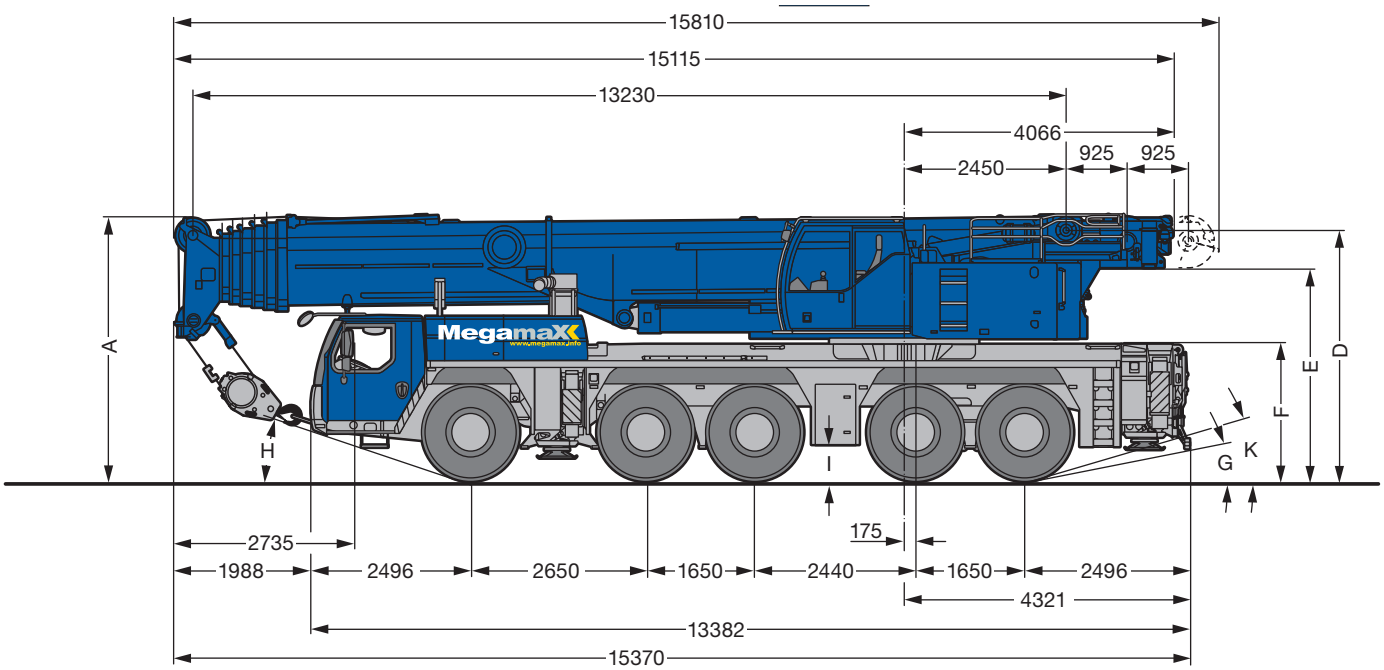

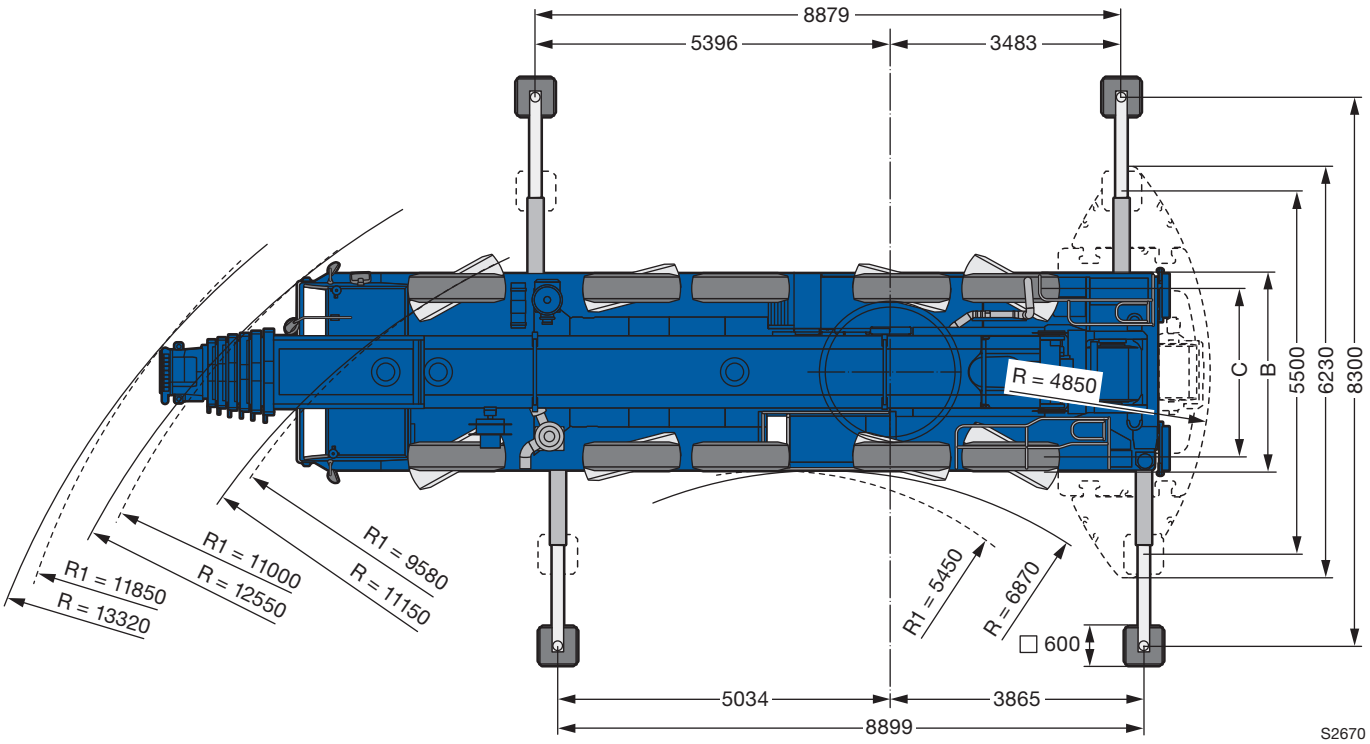

200 T

CLASS 200 T

LIEBHERR LTM 1200 (72 T)

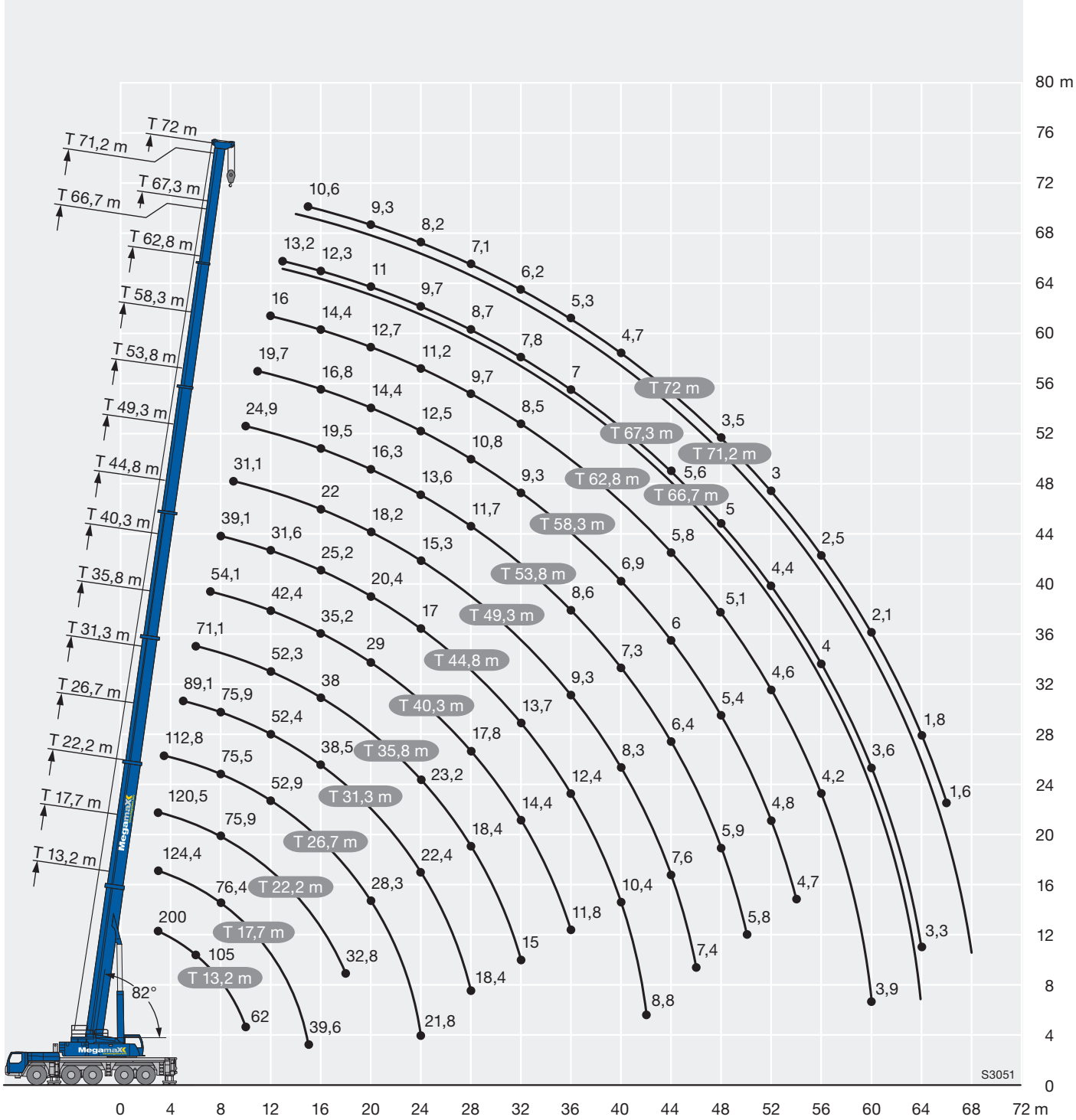

200 T

CLASS 200 T

LIEBHERR LTM 1200 (72 T)

13,2 – 72 m T | 360° | 72 t | EN

m	13,2 m *	13,2 m	17,7 m	22,2 m	26,7 m	31,3 m	35,8 m	40,3 m	44,8 m	49,3 m	53,8 m	58,3 m	62,8 m	66,7 m	67,3 m	71,2 m	72 m	m
3	200	133,8	124,4	120,5														3
3,5	142	131,3	125,5	120,7														3,5
4	133	123,6	123,6	119	112,8													4
4,5	125	115,4	115,3	115,1	111,4													4,5
5	117	107,7	107,8	107,6	107,2	89,1												5
6	105	94,8	95,4	94,7	94,4	87,1	71,1											6
7	93	84,5	85,1	84,4	84	82,9	69,5	54,1										7
8	82	75,9	76,4	75,9	75,5	75,9	66,5	52	39,1									8
9	73	68,7	69,3	68,7	69,2	68,7	62,5	49,7	37,3	31,1								9
10	62	62,6	63,2	62,6	63,1	62,7	58,6	47,3	35,4	29,7	24,9							10
11			57,7	57,1	57,7	57,2	55,2	44,8	33,5	28,4	24	19,7						11
12			53	52,3	52,9	52,4	52,3	42,4	31,6	27,1	23,2	19,1	16					12
13			48,5	48,6	48,5	48	48,6	40,4	29,7	25,8	22,3	18,5	15,6	12,1	13,2			13
14			44,7	44,8	44,6	44	44,8	38,7	27,8	24,5	21,4	18	15,2	**11,8**	12,9	11		14
15			39,6	41,2	40,9	41,1	41,2	37	26,5	23,2	20,5	17,4	14,8	11,5	12,6	10,8	10,6	15
16				38,1	37,8	38,5	38	35,2	25,2	22	19,5	16,8	14,4	11,2	12,3	10,5	10,4	16
18				32,8	32,4	33,2	32,6	32,4	22,5	20,1	17,8	15,5	13,6	10,5	11,7	9,9	9,8	18
20					28,3	28,9	28,3	29	20,4	18,2	16,3	14,4	12,7	9,9	11	9,4	9,3	20
22					25,7	25,4	25,9	25,5	18,7	16,5	15	13,4	11,9	9,2	10,4	8,9	8,7	22
24					21,8	22,4	23,2	22,6	17	15,3	13,6	12,5	11,2	8,6	9,7	8,4	8,2	24
26						19,8	20,6	19,9	15,9	14,1	12,7	11,6	10,5	8,1	9,2	7,9	7,6	26
28						18,4	18,4	17,8	15,2	12,9	11,7	10,8	9,7	7,6	8,7	7,5	7,1	28
30							16,6	15,9	14,4	11,8	10,8	10	9,1	7,1	8,2	7,1	6,6	30
32							15	14,4	13,7	11	9,9	9,3	8,5	6,6	7,8	6,6	6,2	32
34								13	13,1	10,1	9,2	8,5	8	6,3	7,4	6,2	5,7	34
36								11,8	12,4	9,3	8,6	7,9	7,4	5,9	7	5,9	5,3	36
38									11,3	8,8	7,9	7,4	6,9	5,5	6,6	5,6	5	38
40									10,4	8,3	7,3	6,9	6,5	5,2	6,2	5,3	4,7	40
42									8,8	7,9	6,9	6,5	6,1	4,9	5,9	5	4,3	42
44										7,6	6,4	6	5,8	4,6	5,6	4,7	4	44
46										7,4	6,1	5,7	5,4	4,4	5,3	4,5	3,7	46
48											5,9	5,4	5,1	4,1	5	4,3	3,5	48
50											5,8	5,1	4,8	3,9	4,7	4,1	3,2	50
52												4,8	4,6	3,7	4,4	3,8	3	52
54												4,7	4,3	3,5	4,2	3,6	2,7	54
56													4,2	3,3	4	3,5	2,5	56
58													4	3,1	3,8	3,3	2,3	58
60													3,9	3	3,6	3,1	2,1	60
62														2,8	3,4	3	1,9	62
64														2,8	3,3	2,9	1,8	64
66																2,8	1,6	66
68																2,7		68

CLASS 250 T

LIEBHERR LTM 1250 (47.5 T)

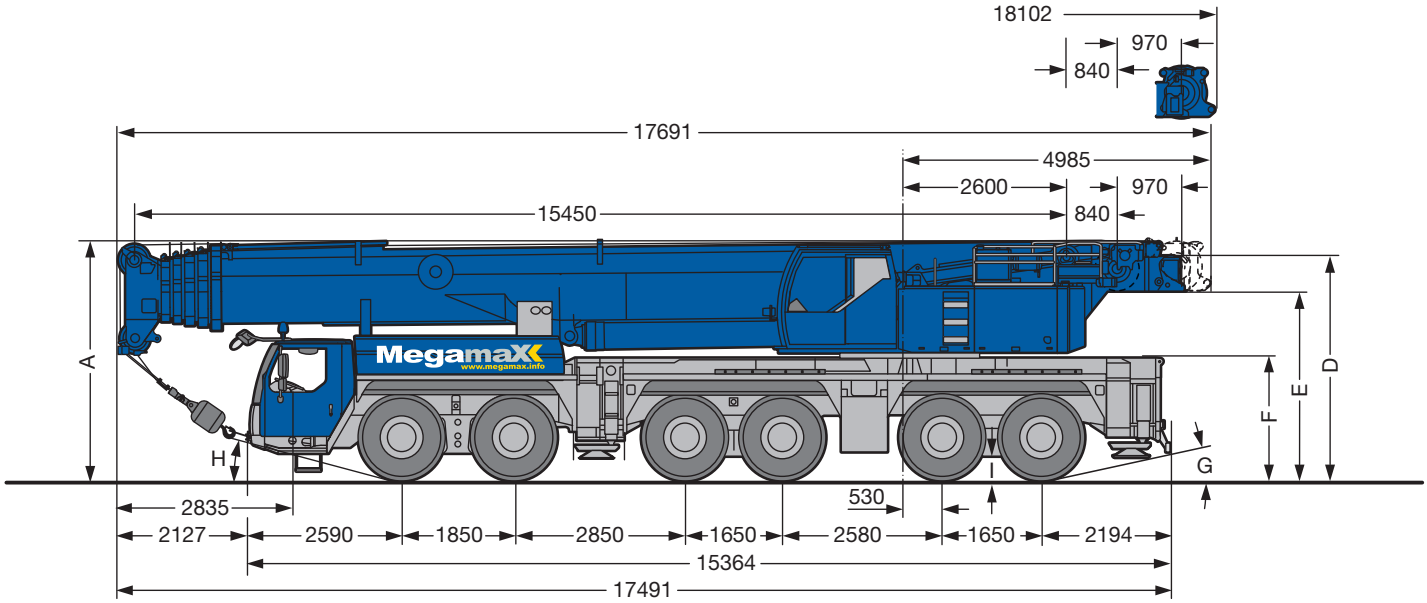

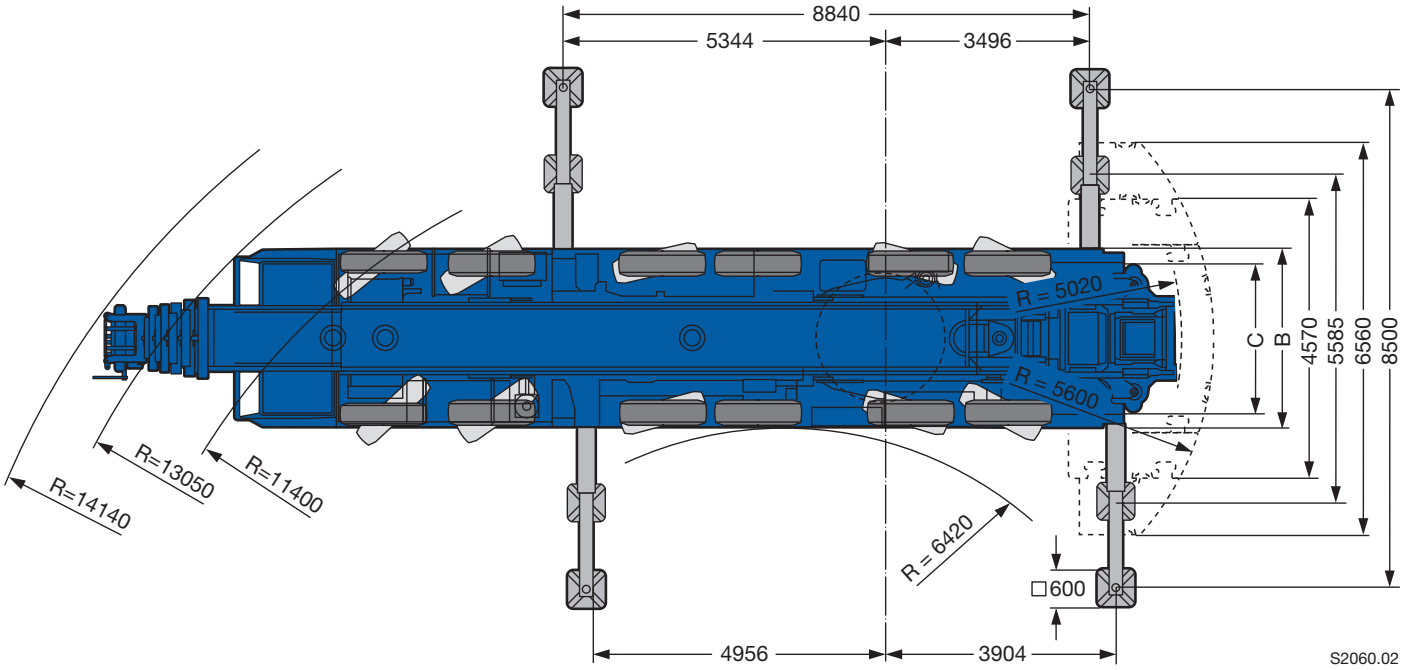

250 T

CLASS 250 T

LIEBHERR LTM 1250 (47.5 T)

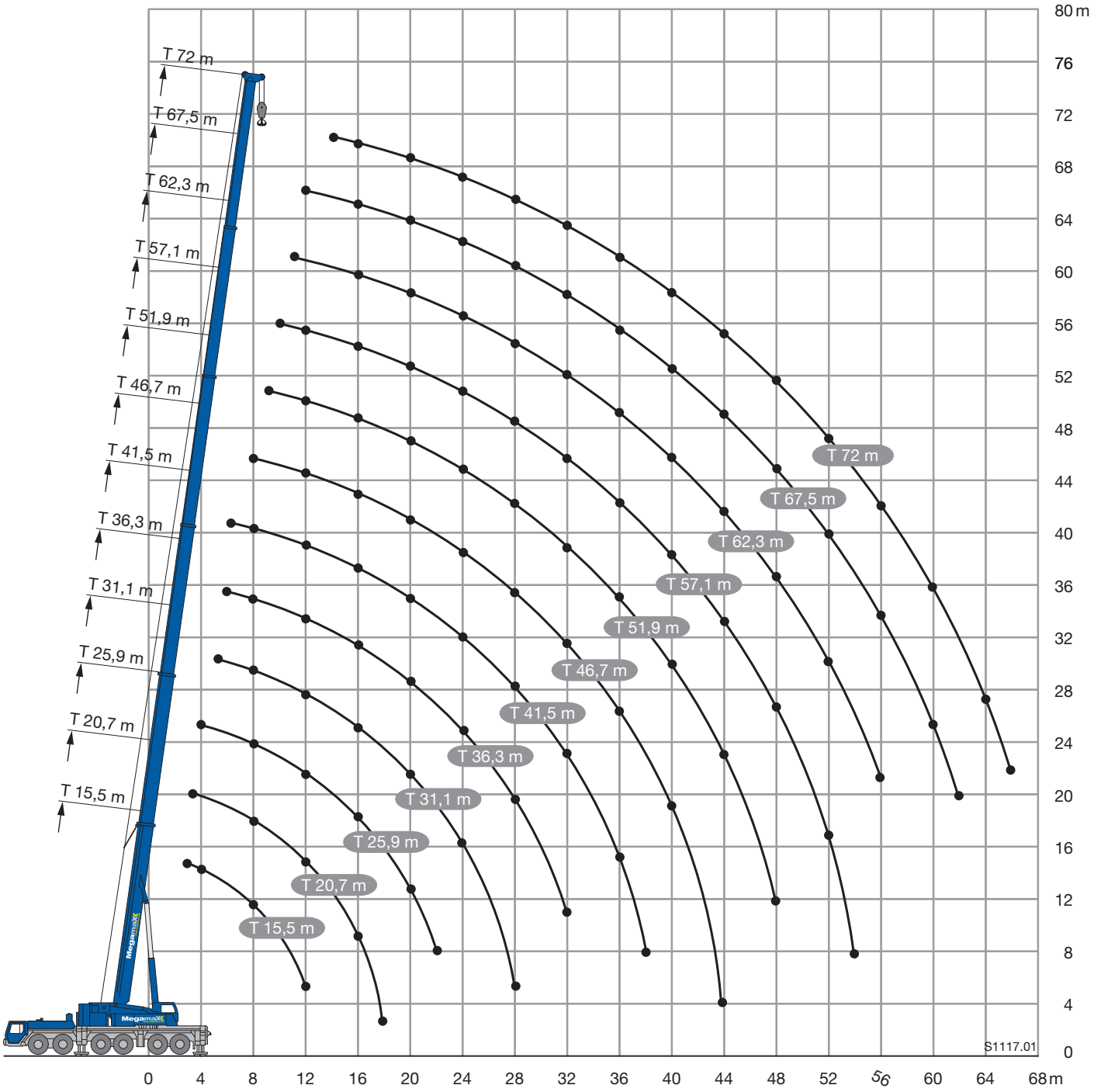

250 T

CLASS 250 T

LIEBHERR LTM 1250 (47.5 T)

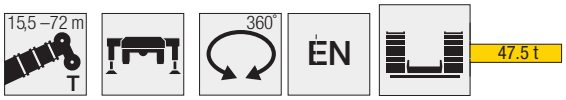

	15.5 m	20.7m	25.9 m	31.1 m	36.3 m	41.5 m	46.7 m	51.9 m	57.1 m	62.3 m	67.5 m	72.0 m
m	t	t	t	t	t	t	t	t	t	t	t	t
3.0	176.0	-	-	-	-	-	-	-	-	-	-	-
3.5	173.0	135.0	-	-	-	-	-	-	-	-	-	-
4.0	157.0	135.0	117.0	-	-	-	-	-	-	-	-	-
4.5	144.0	134.0	117.0	-	-	-	-	-	-	-	-	-
5.0	136.0	127.0	116.0	86.0	-	-	-	-	-	-	-	-
6.0	118.0	115.0	109.0	86.0	71.0	-	-	-	-	-	-	-
7.0	102.0	102.0	100.0	84.0	70.0	55.0	-	-	-	-	-	-
8.0	88.0	89.0	88.0	82.0	69.0	55.0	43.0	-	-	-	-	-
9.0	77.0	78.0	77.0	74.0	68.0	54.0	42.5	33.5	-	-	-	-
10.0	68.0	68.0	68.0	64.0	62.0	54.0	40.5	33.5	26.2	-	-	-
12.0	54.0	56.0	54.0	50.0	51.0	48.5	37.0	31.5	26.2	20.7	17.0	-
14.0	-	43.5	42.5	42.5	42.5	39.5	33.5	29.2	24.8	20.6	16.9	14.0
16.0	-	35.5	37.0	37.0	35.5	33.0	29.9	26.6	23.3	19.9	16.8	14.0
18.0	-	25.8	30.5	30.5	30.0	28.0	27.1	24.3	21.6	18.9	16.2	13.9
20.0	-	-	25.5	25.6	25.	24.1	24.4	21.6	19.9	17.7	15.6	13.5
22.0	-	-	21.8	21.9	21.5	22.4	21.3	19.5	18.1	16.5	14.8	13.1
24.0	-	-	-	19.0	18.5	19.4	18.6	17.4	16.4	15.4	14.0	12.4
26.0	-	-	-	16.6	16.2	16.9	16.2	16.5	15.1	14.0	13.2	11.7
28.0	-	-	-	15.2	14.3	14.9	14.7	14.6	13.3	12.9	12.4	11.0
30.0	-	-	-	-	12.7	13.2	13.6	12.9	12.5	12.2	11.1	10.4
32.0	-	-	-	-	11.2	12.0	12.1	11.5	11.5	11.0	9.8	9.6
34.0	-	-	-	-	-	11.3	10.9	10.4	10.2	9.8	8.7	8.5
36.0	-	-	-	-	-	10.3	9.7	9.7	9.2	8.8	7.7	7.5
38.0	-	-	-	-	-	9.3	8.7	8.7	8.1	7.8	6.8	6.6
40.0	-	-	-	-	-	-	7.9	7.8	7.2	6.8	6.0	5.8
44.0	-	-	-	-	-	-	6.3	6.3	5.7	5.3	4.6	4.5
48.0	-	-	-	-	-	-	-	5.0	4.4	4.0	3.3	3.3
52.0	-	-	-	-	-	-	-	-	3.4	3.0	2.3	2.3
56.0	-	-	-	-	-	-	-	-	-	2.1	1.4	1.4

BACK TO INDEX

CLASS 250 T

LIEBHERR LTM 1250 (72,5T)

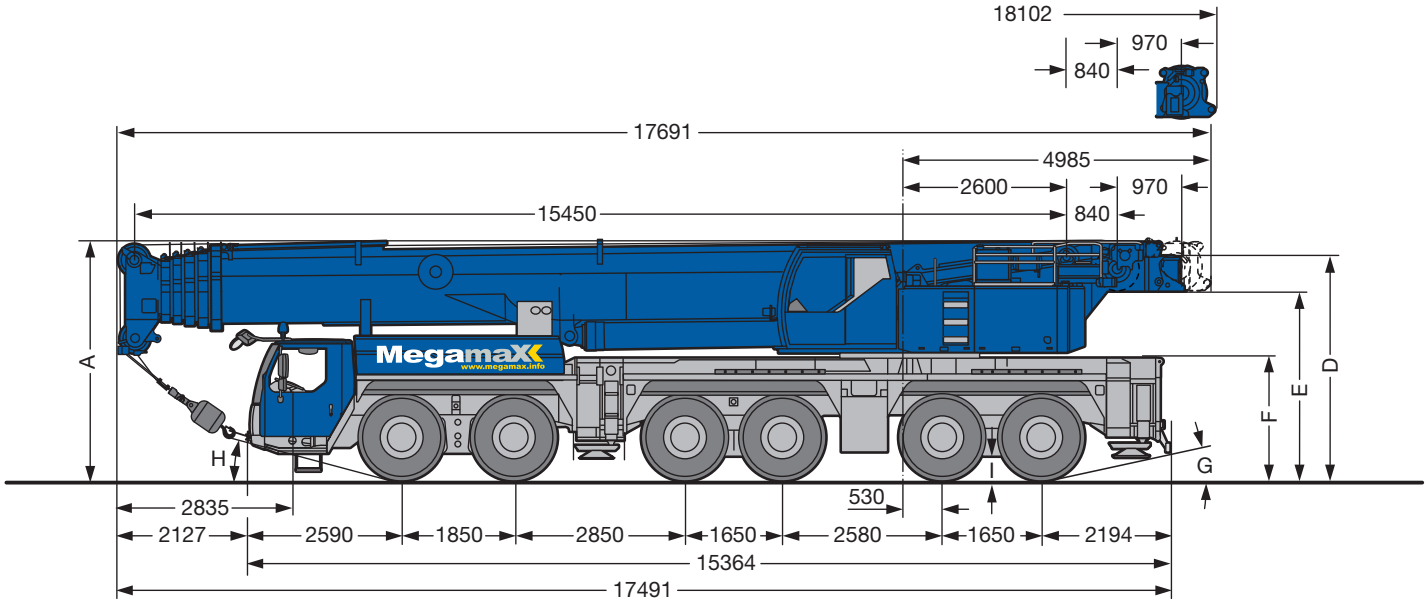

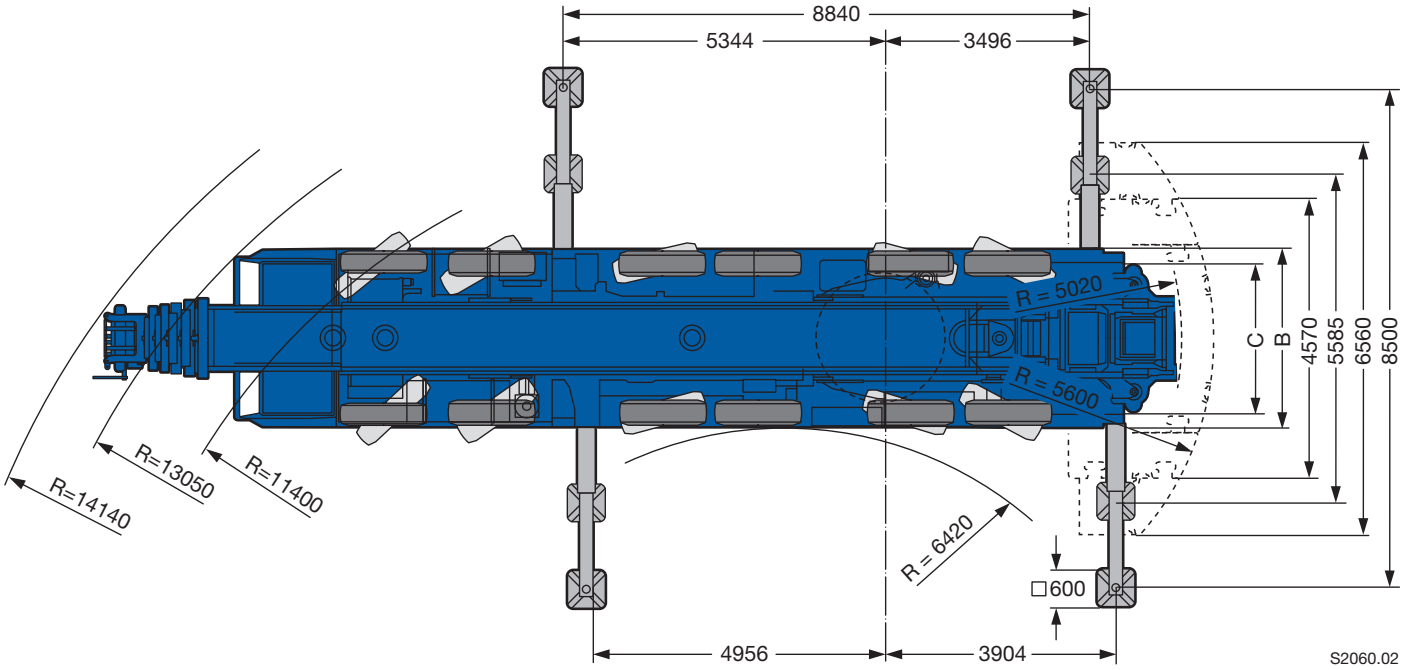

250 T

CLASS 250 T

LIEBHERR LTM 1250 (72,5T)

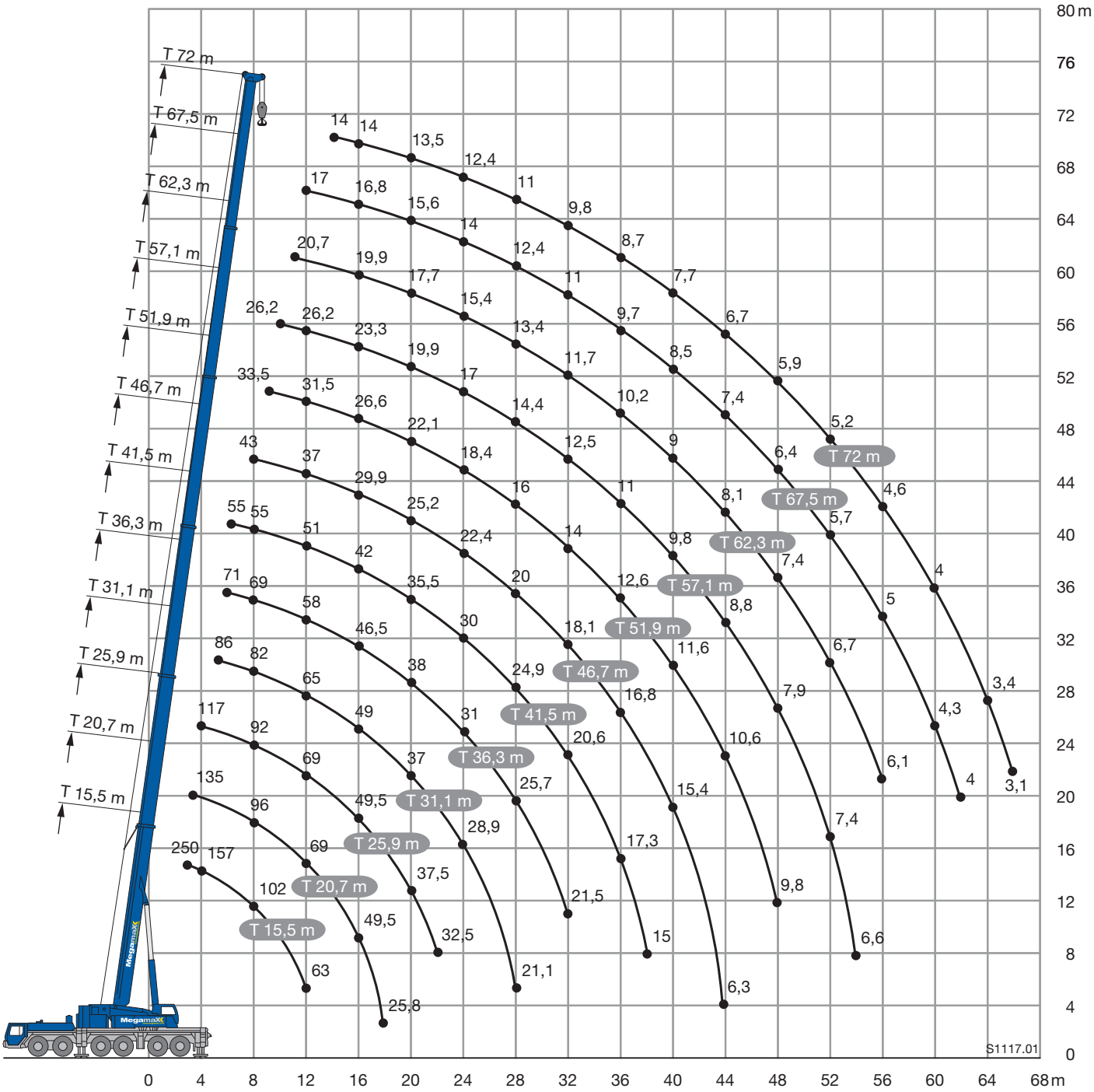

250 T

CLASS 250 T

LIEBHERR LTM 1250 (72,5T)

15,5 – 72 m T | 360° | 72,5 t | EN

m	15,5 m *		20,7 m	25,9 m	31,1 m	36,3 m	41,5 m	46,7 m	51,9 m	57,1 m	62,3 m	67,5 m	72 m	m
3	176	176												3
3,5	173	173	135											3,5
4	157	157	135	117										4
4,5	144	144	134	117										4,5
5	136	136	127	116	86									5
6	123	123	115	109	86	71								6
7	112	109	105	100	84	70	55							7
8	100	97	96	92	82	69	55	43						8
9	89	86	86	85	79	68	54	42,5	33,5					9
10	79	77	77	77	74	65	54	40,5	33,5	26,2				10
11	72	69	70	69	69	62	53	38,5	32,5	26,2	20,7			11
12	63	63	63	63	62	58	51	37	31,5	26,2	20,7	17		12
14			52	52	51	52	46	33,5	29,2	24,8	20,6	16,9	14	14
16			45	44	43,5	44,5	42	29,9	26,6	23,3	19,9	16,8	14	16
18			25,8	37,5	37	38,5	38,5	27,2	24,3	21,6	18,9	16,2	13,9	18
20				32,5	32	35	34	25,2	22,1	19,9	17,7	15,6	13,5	20
22				28,5	29,4	30,5	29,5	23,7	20	18,4	16,5	14,8	13,1	22
24					27,1	26,6	25,7	22,4	18,4	17	15,4	14	12,4	24
26					24	23,5	22,7	21,1	17,2	15,6	14,4	13,2	11,7	26
28					21,1	21	20,1	20	16	14,4	13,4	12,4	11	28
30						18,8	17,9	18,8	15	13,3	12,5	11,7	10,4	30
32						17	17,1	16,9	14	12,5	11,7	11	9,8	32
34							16	15,3	13,1	11,7	10,9	10,3	9,2	34
36							14,6	13,9	12,6	11	10,2	9,7	8,7	36
38							13,4	12,6	12	10,3	9,6	9,1	8,1	38
40								11,5	11,6	9,8	9	8,5	7,7	40
42								10,4	10,8	9,2	8,5	7,9	7,2	42
44								6,3	9,9	8,8	8,1	7,4	6,7	44
46									9	8,3	7,7	6,9	6,3	46
48									8,3	7,9	7,4	6,4	5,9	48
50										7,5	7	6,1	5,5	50
52										6,9	6,6	5,7	5,2	52
54										6,3	6	5,3	4,9	54
56											5,5	4,8	4,6	56
58												4,2	4,3	58
60												3,8	3,8	60
62												3,4	3,3	62
64													2,9	64
66													2,6	66

CLASS 250 T

LIEBHERR LTM 1230 (47 T)

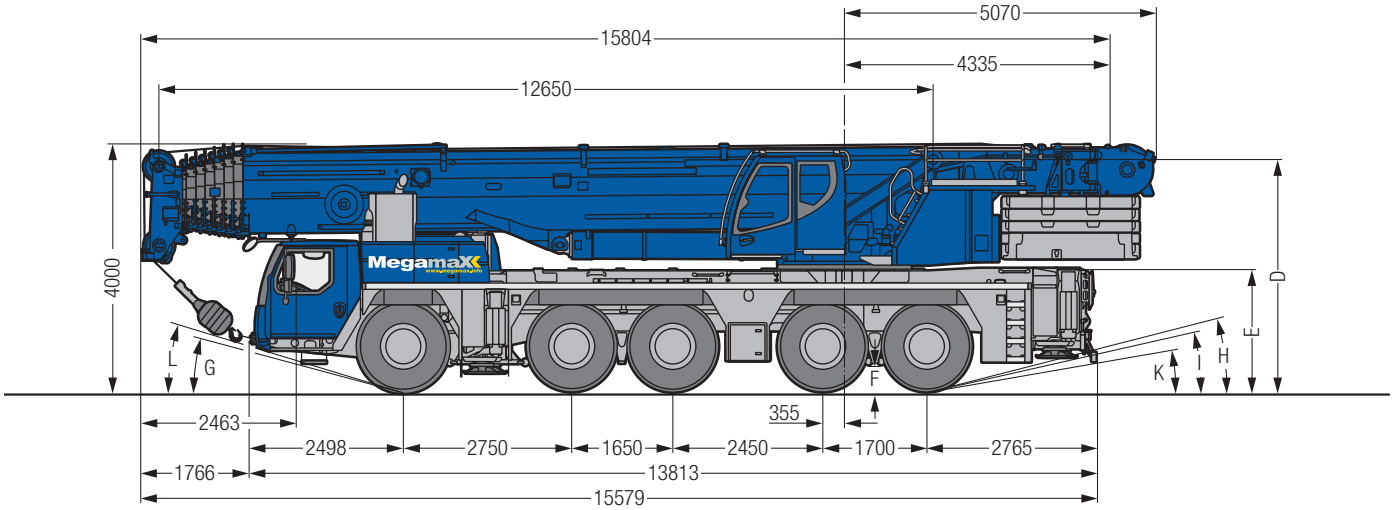

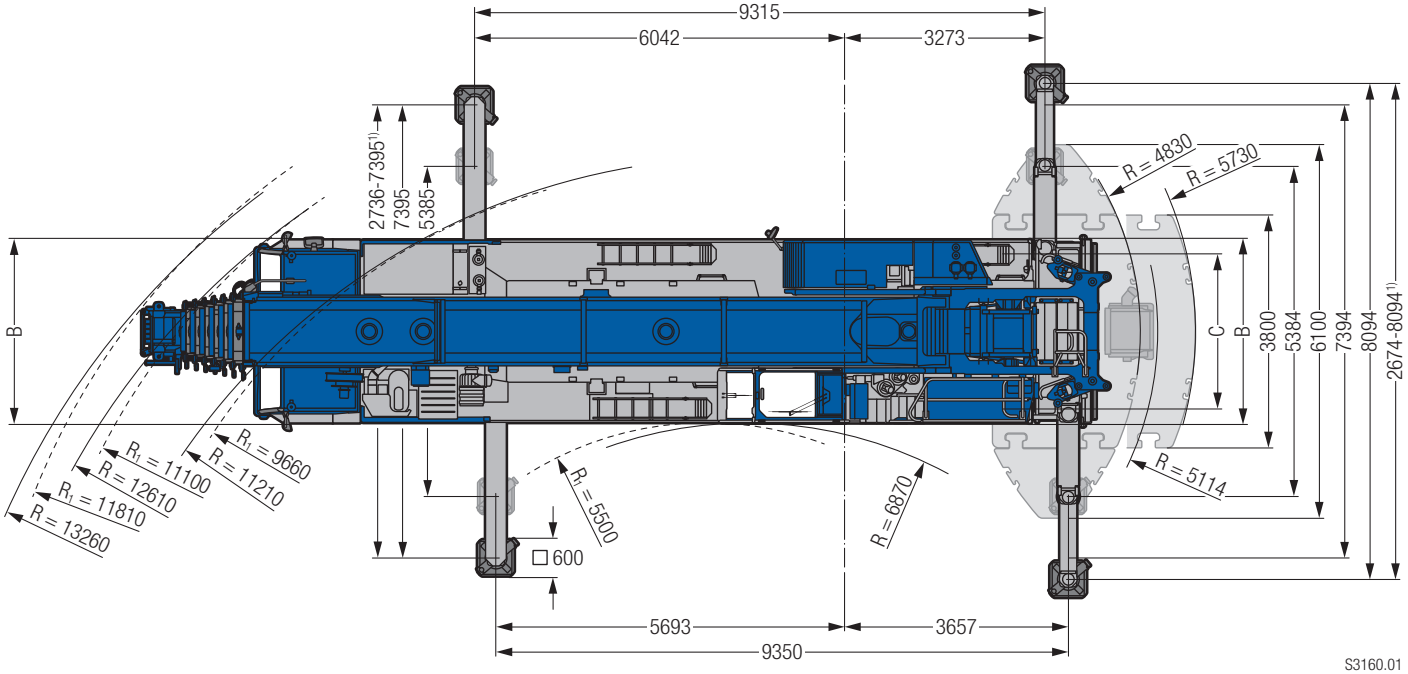

250 T

CLASS 250 T

LIEBHERR LTM 1230 (47 T)

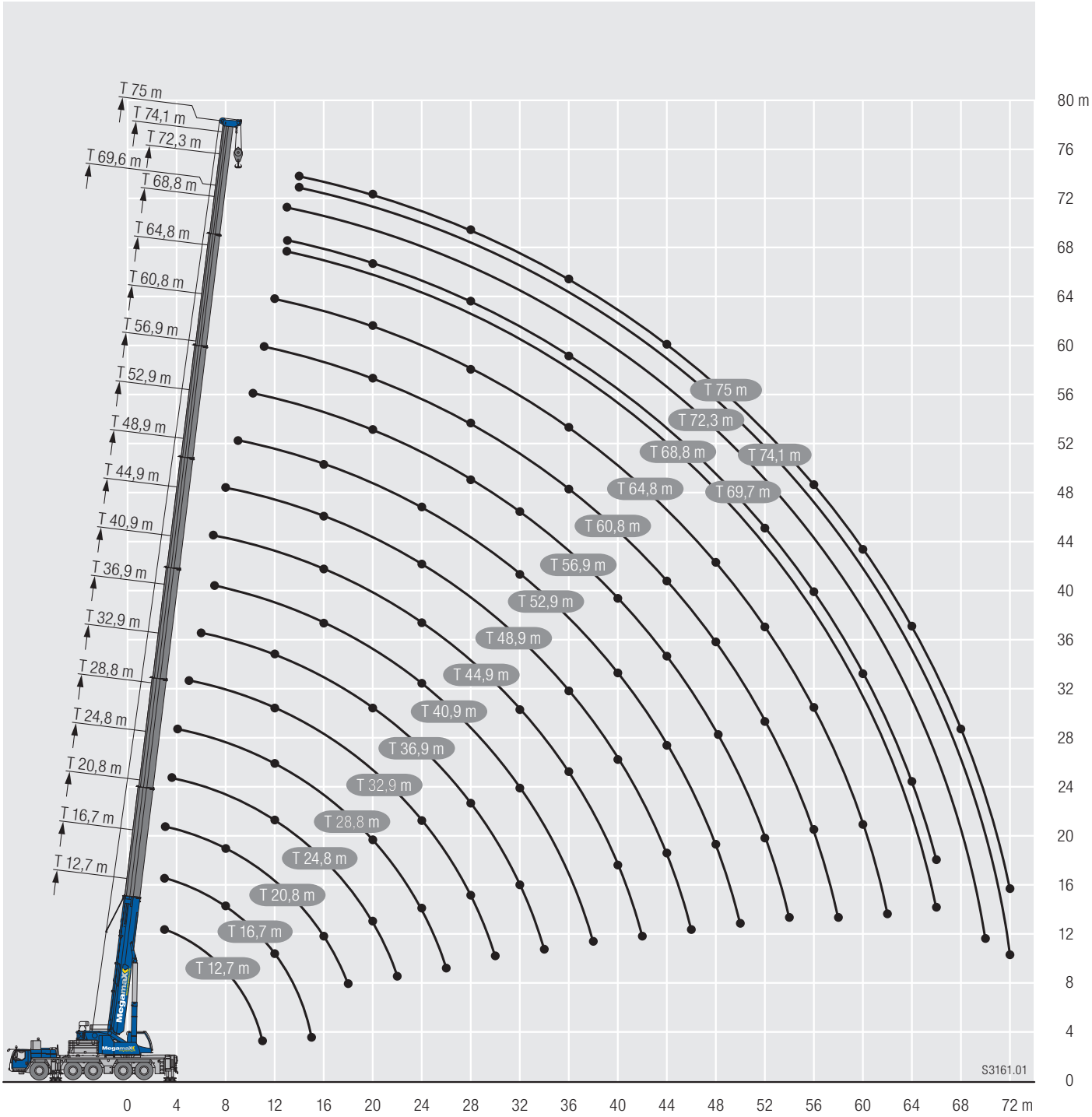

250 T

CLASS 250 T

LIEBHERR LTM 1230 (47 T)

12,7 – 75 m | 360° | 5,73 m / 4,83 m | 47 t | EN

	12,7 m	16,7 m	20,8 m	24,8 m	28,8 m	32,9 m	36,9 m	40,9 m	44,9 m	
3	134	122,1	121,4							3
3,5	134	123,1	122	121,2						3,5
4	128,9	124,2	122,8	121,8	105,9					4
4,5	120,1	119,3	119,2	116,2	106,3					4,5
5	112,3	112,2	111,7	106,8	102,2	91,1				5
6	98,6	98,9	98,3	95,7	90,9	86,9	80			6
7	87,4	88,1	88,2	86,8	82,9	79,6	75,6	66,5	43	7
8	77,5	78,6	78,4	78,6	76	72,5	68,8	65,3	51,8	8
9	68,6	69,8	69,7	70,2	68,3	65,7	63,3	60,7	49	9
10	60,5	61,8	61,7	62,5	60,7	59,2	56,4	53,6	46,1	10
11	52,6	54,9	55,6	55,7	53,7	52,6	50,1	47,5	43,4	11
12		49,2	49,9	49,9	48,8	47	44,8	42,5	40,2	12
13		43,7	44,6	44,7	44,3	42,4	40,5	38,3	36,3	13
14		39,1	39,6	39,7	40,2	38,4	36,7	34,8	33,5	14
15		34,9	35,3	36,4	36,3	35,1	33,5	31,9	30,5	15
16			32,1	32,9	32,8	32,2	30,7	29,3	28,7	16
18			27	27,3	27,2	26,8	26,1	25,6	25,2	18
20				23,1	23	22,6	22,3	22,8	21,8	20
22				19,9	19,7	19,3	20,1	19,5	19,3	22
24					17,2	17,8	17,5	16,9	16,8	24
26					15,1	15,8	15,4	14,9	15	26
28						14	13,6	13,5	13,4	28
30						12,5	12,1	12,4	11,9	30
32							10,8	11,1	10,8	32
34							10,3	10	10	34
36								9	9	36
38								8,2	8,3	38
40									7,5	40
42									6,8	42

t_270_001_11505_00_000 / t_270_001_21505_00_000

	48,9 m	52,9 m	56,9 m	57,4 m	60,8 m	64,8 m	66,2 m	68,8 m	69,6 m	70,2 m	72,3 m	74,1 m	75 m	
8	39,2													8
9	42,1	34,9												9
10	40	34	28,8	16,8										10
11	38	32,9	28,3	16,5	23,8									11
12	36,1	31,9	27,4	16,1	23,5	19,7	14							12
13	34,3	30,8	26,4	15,6	22,8	19,5	13,8	16,4	15,3	12,9	12,5			13
14	31,7	29,7	25,5	15,1	22,1	19,2	13,5	16,2	15,6	12,7	12,7	12	11,7	14
15	29,7	28,4	24,6	14,6	21,4	18,8	13,2	15,9	15,4	12,5	12,6	11,9	11,6	15
16	27,9	26,6	23,7	14,2	20,7	18,2	12,9	15,6	15,1	12,3	12,3	11,7	11,4	16
18	24	22,7	22	13,3	19,4	17,2	12,4	14,9	14,4	11,8	11,9	11,3	11	18
20	20,7	20,1	19,1	12,5	18,2	16,2	11,8	14,3	13,8	11,3	11,4	10,8	10,6	20
22	18,4	18	17,1	11,7	16,1	15,3	11,2	13,6	13,2	10,8	10,9	10,4	10,2	22
24	16,7	16	15,2	10,9	14,7	14,1	10,5	12,9	12,6	10,2	10,4	9,9	9,7	24
26	14,7	14,1	13,6	10,1	13,2	12,5	9,8	12	11,9	9,7	9,9	9,4	9,3	26
28	12,9	13	12,5	9,3	11,9	11,6	9,2	10,8	10,8	9,1	9,5	8,9	8,8	28
30	11,6	11,7	11,2	8,6	11	10,4	8,6	9,6	9,6	8,6	9	8,4	8,3	30
32	10,7	10,3	10,3	8	10	9,3	8	8,5	8,6	8	8,4	7,9	7,8	32
34	9,6	9,5	9,3	7,4	8,8	8,3	7,5	7,6	7,6	7,6	7,6	7,3	7,2	34
36	8,6	8,5	8,3	6,9	7,8	7,4	7	6,8	6,8	7,1	6,7	6,6	6,4	36
38	8	7,7	7,4	6,4	6,9	6,5	6,5	5,9	6	6,4	6	5,9	5,7	38
40	7,3	6,9	6,6	6	6,1	5,7	6	5,1	5,2	5,7	5,2	5,1	5	40
42	6,6	6,2	5,9	5,5	5,4	5	5,4	4,5	4,5	5	4,6	4,5	4,4	42
44	6	5,5	5,2	5,2	4,8	4,4	4,7	3,9	4	4,4	4	4	3,9	44
46	5,4	5	4,7	4,8	4,3	3,9	4,2	3,5	3,5	3,9	3,6	3,5	3,4	46
48		4,5	4,2	4,5	3,9	3,5	3,8	3,1	3,1	3,5	3,2	3,1	3	48
50		4,1	3,9	4,1	3,5	3,1	3,4	2,7	2,7	3,1	2,8	2,7	2,6	50
52			3,5	3,8	3,1	2,7	3,1	2,2	2,3	2,8	2,4	2,3	2,2	52
54			3,2	3,5	2,8	2,4	2,8	1,9	1,9	2,4	2	1,9	1,9	54
56					2,4	2	2,4	1,5	1,6	2,1	1,7	1,6	1,5	56
58					2,1	1,7	2,1	1,2	1,2	1,7	1,3	1,3	1,2	58
60						1,4	1,8			1,4	1			60
62						1,1	1,5			1,2				62
64							1,3							64

t_270_001_11505_00_000 / t_270_001_21505_00_000

CLASS 250 T

LIEBHERR LTM 1230 (72 T)

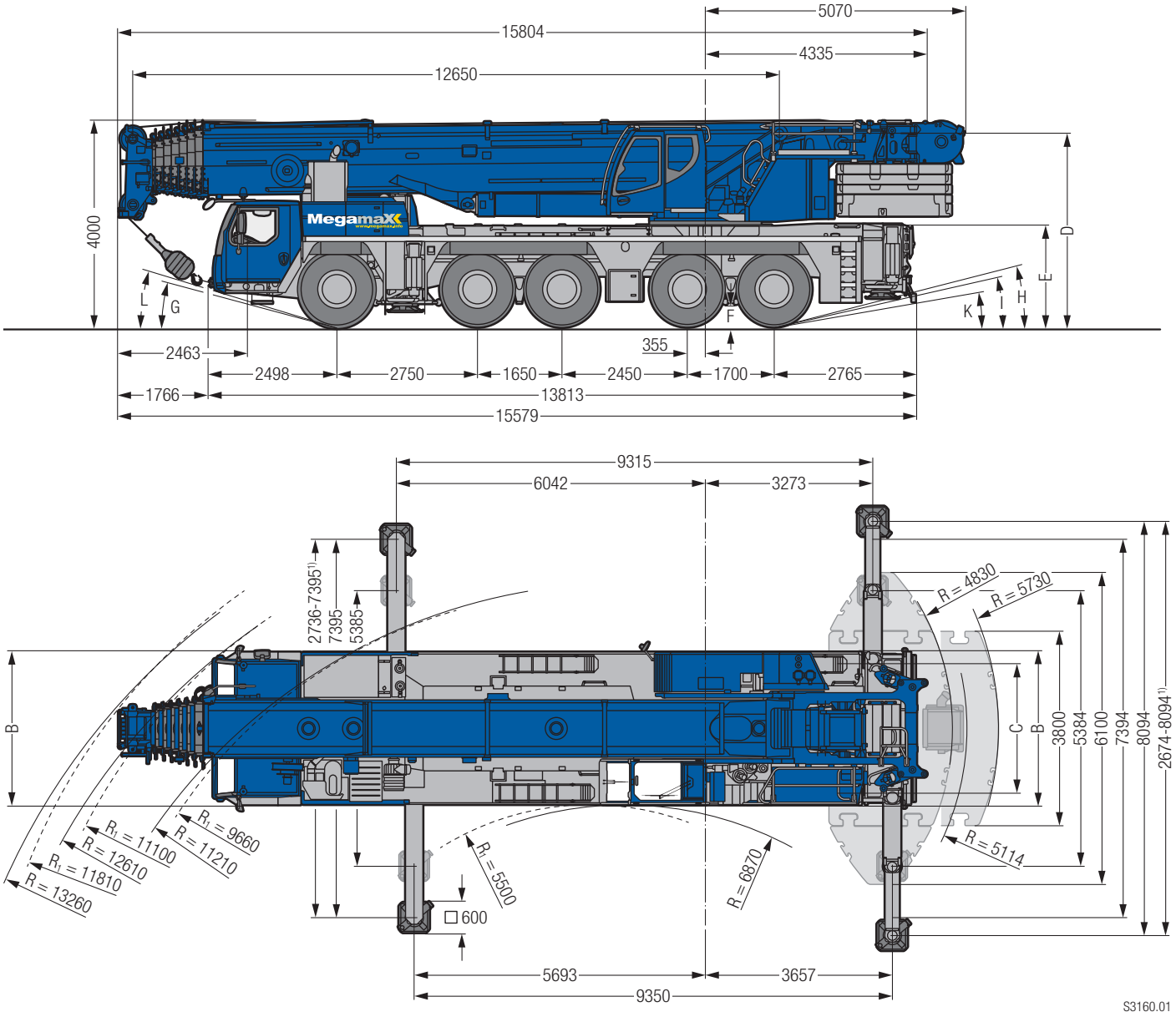

250 T

CLASS 250 T

LIEBHERR LTM 1230 (72 T)

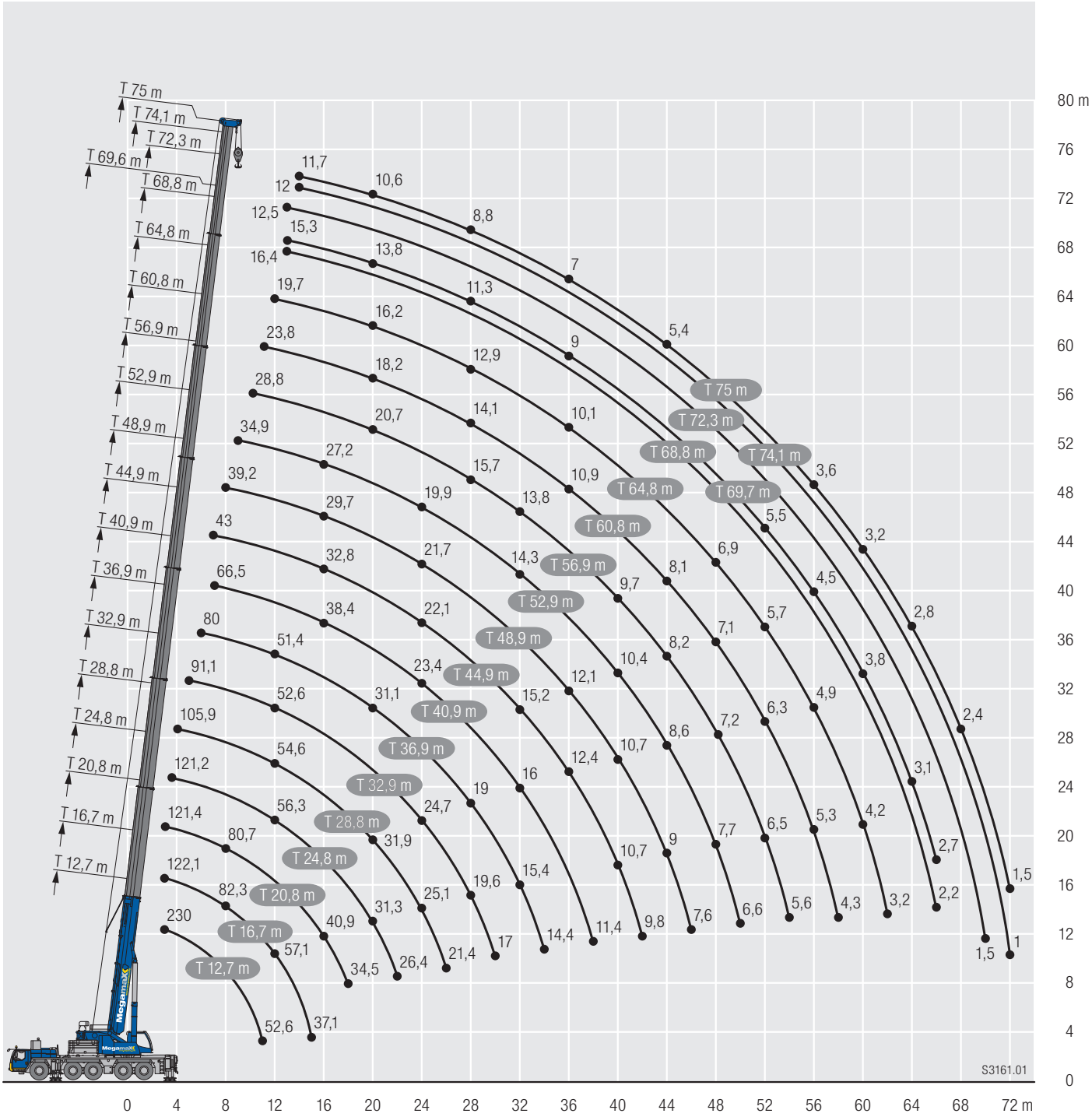

250 T

CLASS 250 T

LIEBHERR LTM 1230 (72 T)

12,7 – 75 m T | 360° | 5,73 m / 4,83 m | 72 t | EN

	12,7 m		16,7 m	20,8 m	24,8 m	28,8 m	32,9 m	36,9 m	40,9 m	44,9 m	
	*										
3	230	134	122,1	121,4							3
3,5	145,8	134	123,1	122	121,2						3,5
4	138,5	130,8	124,2	122,8	121,8	105,9					4
4,5	131,8	122,4	121,7	121,4	117,1	106,3					4,5
5	122,8	114,9	114,7	113,2	106,8	102,2	91,1				5
6	107,5	101,4	101,7	99,4	95,7	90,9	86,9	80			6
7	95,5	90,6	91,2	89,8	86,8	82,9	79,6	75,6	66,5	43	7
8	85,3	81,5	82,3	80,7	79,2	76	72,5	68,8	65,3	51,8	8
9	76	73,7	74,7	73,3	71,9	69,5	66,2	64	61,3	49	9
10	66,4	66,4	68,1	67,1	65,9	64	61	59,4	56,8	46,1	10
11	52,6	52,6	62,2	61,8	60,8	59	56,5	55,1	52,6	43,4	11
12			57,1	57	56,3	54,6	52,6	51,4	49	40,9	12
13			52,3	52,2	52,4	50,8	49,6	48,2	45,9	38,6	13
14			46,3	48,1	48,8	47,5	46,9	45,3	43,1	36,5	14
15			37,1	44,3	45	44,5	44,1	42,7	40,6	34,6	15
16				40,9	41,6	41,3	41,5	40,2	38,4	32,8	16
18				34,5	35,9	35,6	36,2	35,6	34,4	29,6	18
20					31,3	31,9	31,6	31,1	30,3	26,8	20
22					26,4	28,3	27,9	27,4	26,8	24,3	22
24						25,1	24,7	24,1	23,4	22,1	24
26						21,4	21,9	21,4	20,6	20,4	26
28							19,6	19	18,3	18,9	28
30							17	17	17,3	17	30
32								15,4	16	15,2	32
34								14,4	14,5	13,7	34
36									13,2	12,4	36
38									11,4	11,3	38
40										10,7	40
42										9,8	42

	48,9 m	52,9 m	56,9 m	60,8 m	64,8 m	68,8 m	69,6 m	72,3 m	74,1 m	75 m	
8	39,2										8
9	42,1	34,9									9
10	40	34	28,8								10
11	38	32,9	28,3	23,8							11
12	36,1	31,9	27,4	23,5	19,7						12
13	34,3	30,8	26,4	22,8	19,5	16,4	15,3	12,5			13
14	32,6	29,7	25,5	22,1	19,2	16,2	15,6	12,7	12	11,7	14
15	31,1	28,4	24,6	21,4	18,8	15,9	15,4	12,6	11,9	11,6	15
16	29,7	27,2	23,7	20,7	18,2	15,6	15,1	12,3	11,7	11,4	16
18	27,2	25,1	22,1	19,4	17,2	14,9	14,4	11,9	11,3	11	18
20	25,3	23,2	20,7	18,2	16,2	14,3	13,8	11,4	10,8	10,6	20
22	23,5	21,5	19,4	17,1	15,3	13,6	13,2	10,9	10,4	10,2	22
24	21,7	19,9	18,1	16,1	14,5	12,9	12,6	10,4	9,9	9,7	24
26	19,9	18,5	16,9	15,1	13,7	12,3	12	9,9	9,4	9,3	26
28	18,3	17	15,7	14,1	12,9	11,6	11,3	9,5	8,9	8,8	28
30	16,3	15,7	14,6	13,3	12,1	10,9	10,7	9	8,4	8,3	30
32	14,9	14,3	13,8	12,4	11,4	10,3	10,1	8,6	7,9	7,9	32
34	13,4	13,1	13	11,6	10,7	9,7	9,6	8,2	7,5	7,4	34
36	12,1	12,2	11,9	10,9	10,1	9,2	9	7,9	7,1	7	36
38	11,4	11,4	10,8	10,2	9,5	8,6	8,5	7,5	6,7	6,6	38
40	10,7	10,4	9,7	9,6	9	8,2	8	7,2	6,3	6,2	40
42	9,8	9,4	8,8	8,8	8,5	7,7	7,6	6,9	5,9	5,8	42
44	9	8,6	8,2	8,1	8	7,3	7,2	6,6	5,6	5,4	44
46	7,6	8	7,8	7,7	7,5	6,9	6,8	6,3	5,3	5	46
48		7,7	7,2	7,1	6,9	6,5	6,5	6	5	4,7	48
50		6,6	6,8	6,6	6,3	6	6,1	5,7	4,7	4,4	50
52			6,5	6,3	5,7	5,4	5,5	5,4	4,4	4,1	52
54			5,6	5,8	5,3	4,9	5	5	4,2	3,9	54
56				5,3	4,9	4,4	4,5	4,5	4	3,6	56
58				4,3	4,5	4,1	4,1	4,2	3,8	3,4	58
60					4,2	3,7	3,8	3,8	3,6	3,2	60
62					3,2	3,4	3,5	3,5	3,4	3	62
64						3,1	3,1	3,2	3,1	2,8	64
66						2,2	2,7	2,9	2,8	2,7	66
68								2,6	2,5	2,4	68
70								1,5	2,2	2,1	70
72									1	1,5	72

CLASS 300 T

LIEBHERR LTM 1300 (56 T)

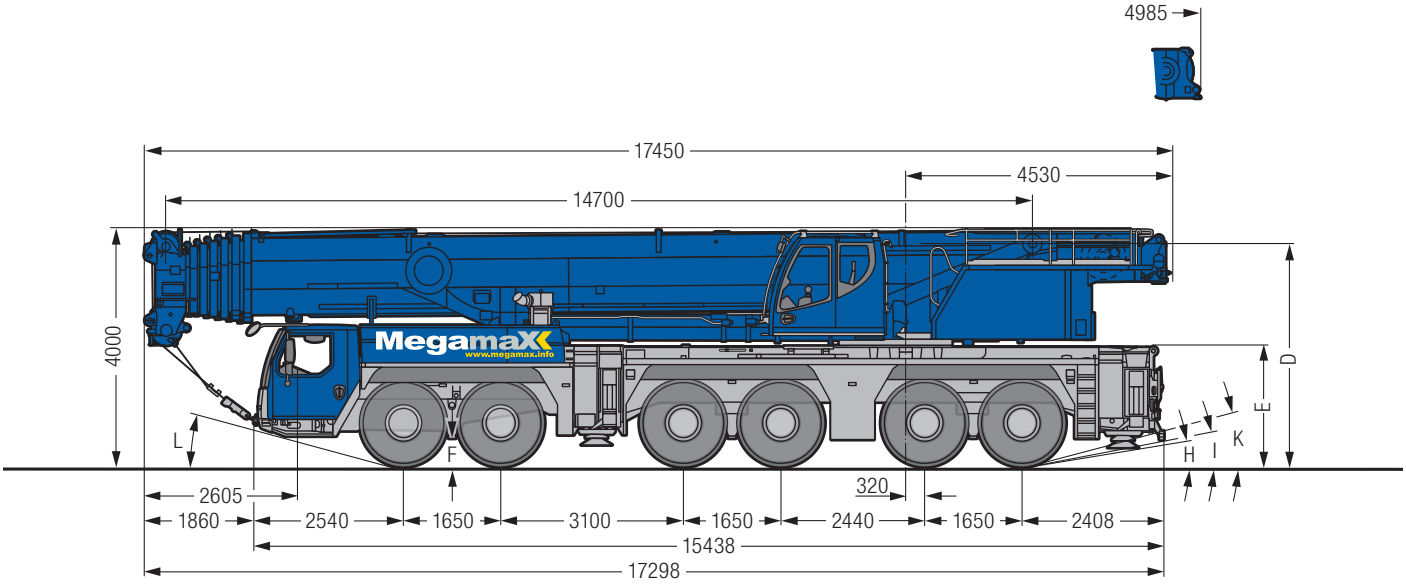

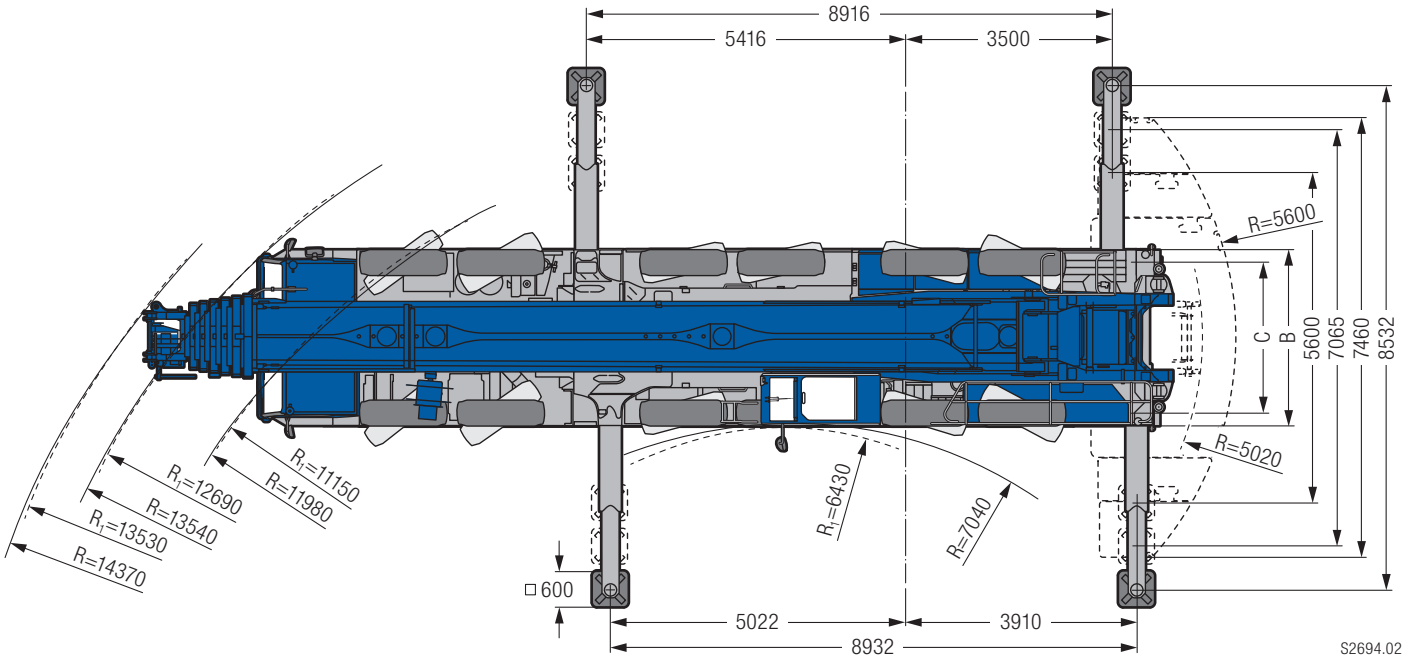

300 T

CLASS 300 T

LIEBHERR LTM 1300 (56 T)

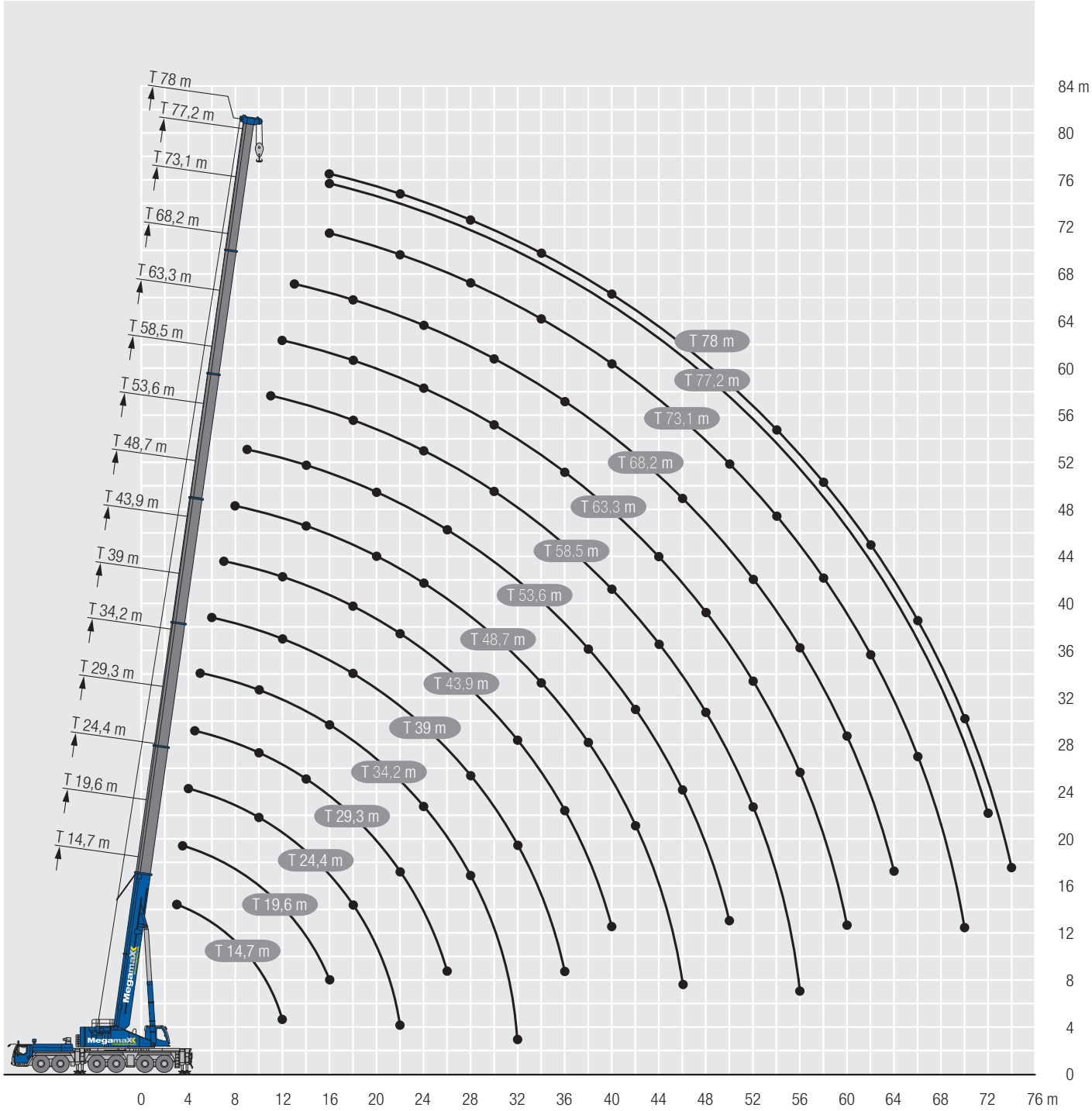

300 T

CLASS 300 T

LIEBHERR LTM 1300 (56 T)

	14,7 m	19,6 m	24,4 m	29,3 m	34,2 m	39 m	43,9 m	48,7 m	53,6 m	58,5 m	63,3 m	68,2 m	73,1 m	77,2 m	78 m	
3	135,5															3
3,5	135,5	135,5														3,5
4	135,5	135,5	135,5													4
4,5	135,5	135,5	135,5	112,6												4,5
5	135,5	135	129,6	112,2	89,9											5
6	119,8	120,7	117,3	110,1	89,1	72,3										6
7	104,5	105,4	105,6	101,7	87,7	71,6	59									7
8	90,9	92	92,4	91,8	86,3	70,9	58,6	46,3								8
9	80	81,2	81,3	82,1	80,2	70,1	58,1	46,1	37,2							9
10	70,8	72,6	73,5	73,4	71,7	68,4	57,7	45,8	37,1							10
11	62,9	64,6	65,5	65,5	64,7	61,8	57,2	45,6	37	29,9						11
12	56,4	58,1	58,9	58,9	58,5	58,1	55,4	44,5	36,6	29,7	24,5					12
13		52,6	53,4	53,5	53,1	53,3	50,7	43,1	36,2	29,5	24,3	19,8				13
14		47,9	48,7	48,7	49,7	48,8	46	41,4	35,4	29,2	24,2	19,8				14
16		39,1	40	41,4	41,3	40,7	38,5	36,2	33,3	28,3	23,8	19,5	16,5	13,7	13,3	16
18			33,7	34,5	34,3	33,9	32,7	31,5	29,5	26,7	23	18,9	16,1	13,6	13,3	18
20			28,8	29,1	29	28,5	27,9	27,7	26	24,3	21,9	18,3	15,6	13,3	13,1	20
22			24,7	25	24,8	24,3	24,6	24,4	22,8	21,4	20,2	17,5	15,1	12,9	12,8	22
24				21,7	21,5	21,5	22	21,1	19,9	19,4	18	16,7	14,5	12,4	12,3	24
26				19,1	18,9	19,8	19,2	18,4	18	17,1	16,3	15,5	13,8	11,9	11,8	26
28					17,2	17,6	17	16,4	16,6	15,3	15	13,9	13,2	11,4	11,3	28
30					15,9	15,7	15,1	15,1	14,8	14,3	13,5	12,8	12,5	10,9	10,8	30
32					11,7	14,1	13,6	13,9	13,2	13,3	12,3	12	11,4	10,4	10,4	32
34						12,7	12,7	12,5	12,2	11,9	11,6	11	10,2	9,8	9,7	34
36						11,5	11,8	11,3	11,4	10,6	10,7	9,9	9,1	8,9	8,7	36
38							10,8	10,2	10,3	10	9,6	8,9	8,1	8	7,8	38
40							9,8	9,6	9,3	9,2	8,6	8	7,2	7,1	7	40
42								8,9	8,3	8,3	7,7	7,2	6,4	6,3	6,2	42
44								8,1	7,7	7,4	6,9	6,4	5,7	5,6	5,5	44
46								7,4	6,9	6,7	6,2	5,7	5	5	4,9	46
48									6,3	6	5,5	5	4,3	4,4	4,3	48
50									5,7	5,4	4,9	4,4	3,7	3,8	3,7	50
52										4,9	4,3	3,8	3,2	3,3	3,2	52
54										4,4	3,8	3,3	2,7	2,8	2,7	54
56										3,9	3,3	2,9	2,2	2,3	2,2	56
58											2,9	2,4	1,8	1,9	1,8	58
60											2,5	2				60
62												1,7				62

t_240_001_00303_00_000

CLASS 300 T

LIEBHERR LTM 1300 (96 T)

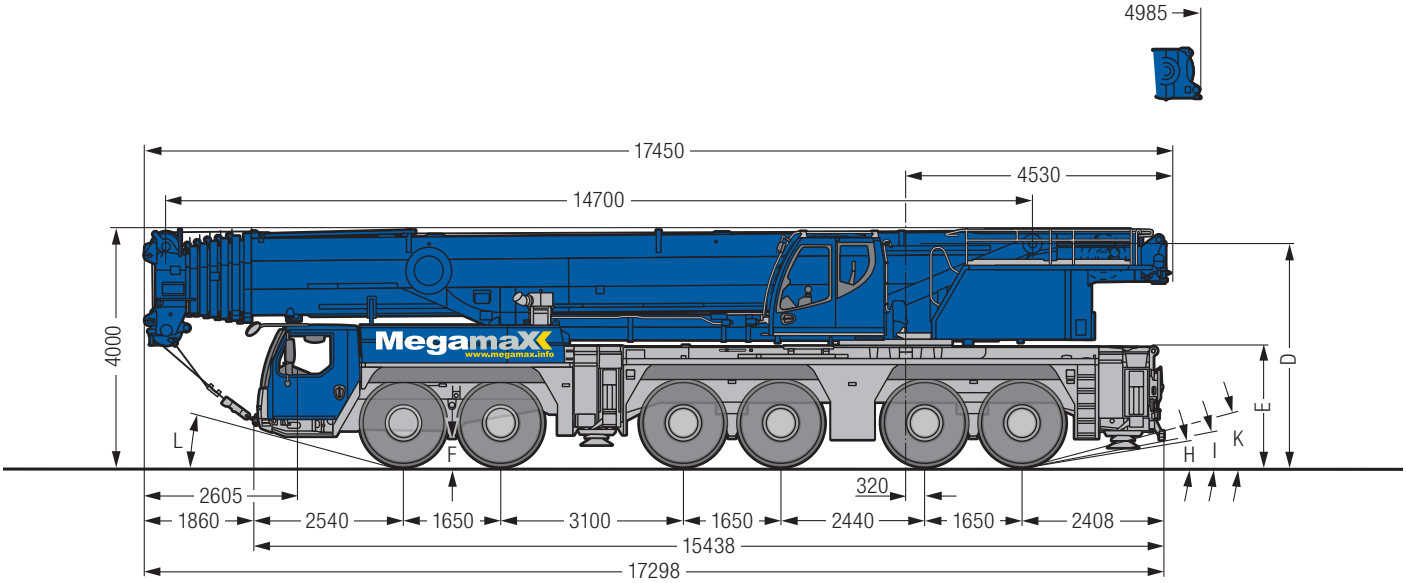

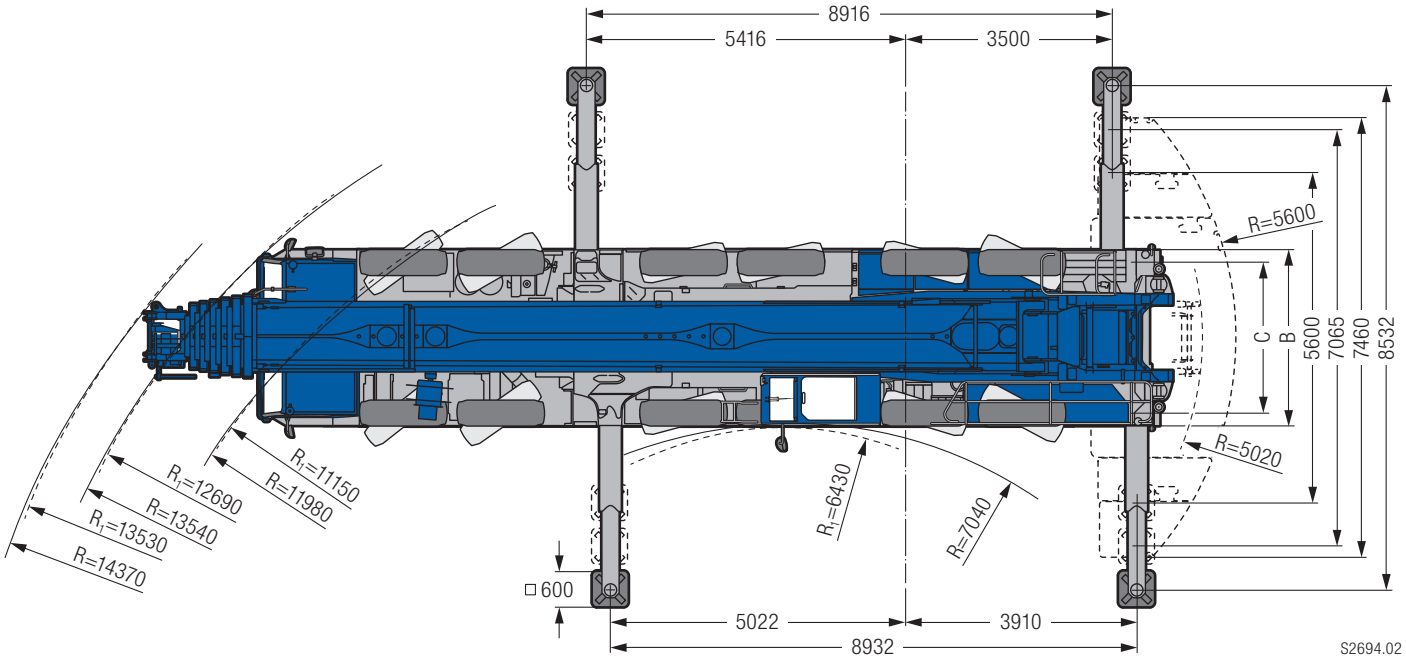

300 T

CLASS 300 T

LIEBHERR LTM 1300 (96 T)

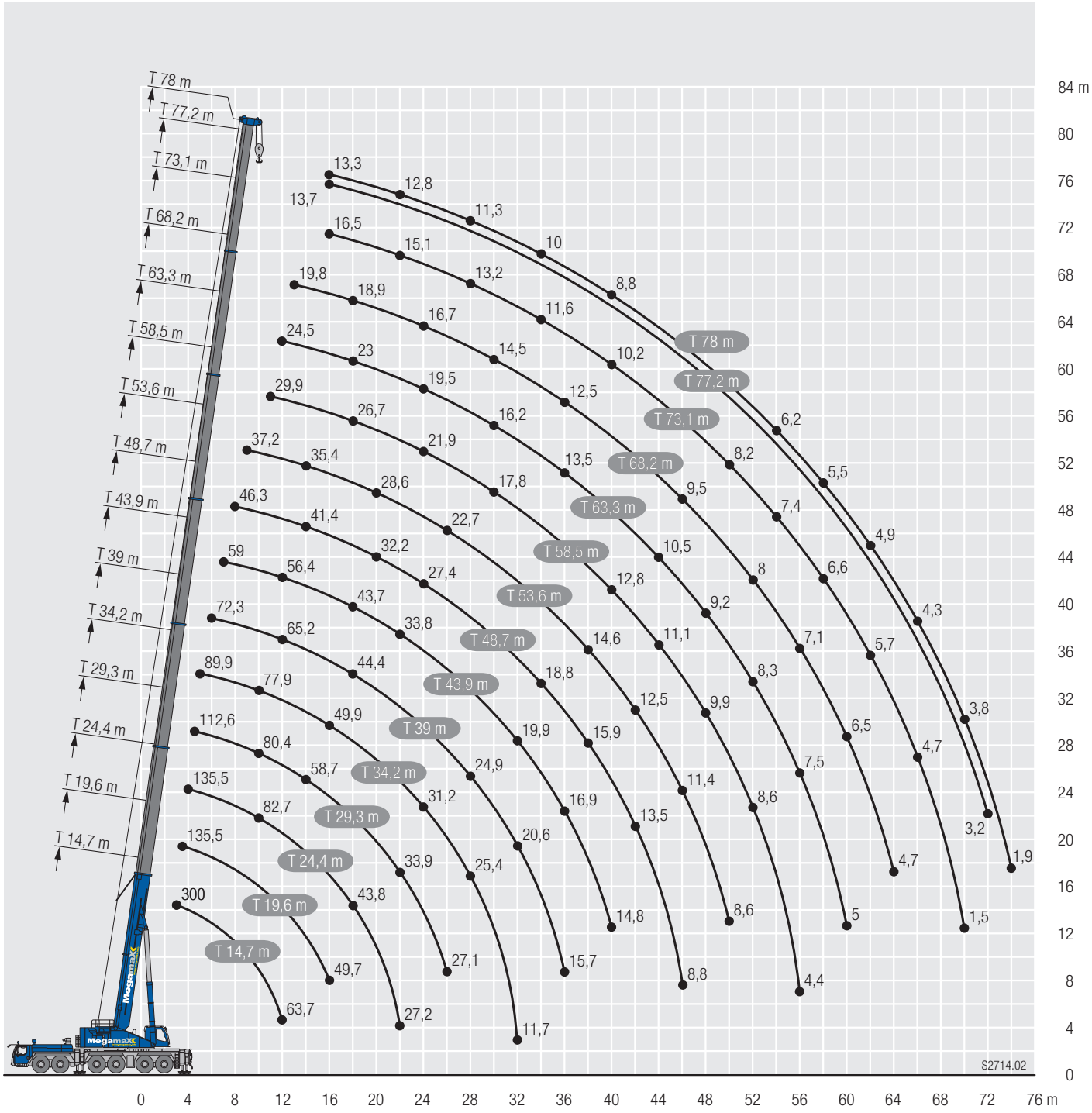

300 T

CLASS 300 T

LIEBHERR LTM 1300 (96 T)

	14,7 m		19,6 m	24,4 m	29,3 m	34,2 m	39 m	43,9 m	48,7 m	53,6 m	58,5 m	63,3 m	68,2 m	73,1 m	77,2 m	78 m	
	*																
3	300	135,5															3
3,5	183	135,5	135,5														3,5
4	173,5	135,5	135,5	135,5													4
4,5	160,4	135,5	135,5	135,5	112,6												4,5
5	147,8	135,5	135	129,6	112,2	89,9											5
6	132,1	126	124	117,3	110,1	89,1	72,3										6
7	119,6	112,6	113,3	106,9	101,7	87,7	71,6	59									7
8	105,9	100,3	101,2	98,6	93,2	86,3	70,9	58,6	46,3								8
9	93,6	90,1	91	90,8	86,3	83,2	70,1	58,1	46,1	37,2							9
10	83,6	81,5	82,4	82,7	80,4	77,9	69,2	57,7	45,8	37,1							10
11	75,4	74	74,8	75,2	74,8	72,9	68,2	57,2	45,6	37	29,9						11
12	63,7	63,7	68,3	68,6	68,4	68,4	65,2	56,4	44,5	36,6	29,7	24,5					12
13			62,4	62,7	62,6	63,4	61,4	55,5	43,1	36,2	29,5	24,3	19,8				13
14			57,9	57,6	58,7	58,3	57,5	54,4	41,4	35,4	29,2	24,2	19,8				14
16			49,7	50,4	50,4	49,9	49,3	49,7	38	33,3	28,3	23,8	19,5	16,5	13,7	13,3	16
18				43,8	43,9	43,4	44,4	43,7	35	30,8	26,7	23	18,9	16,1	13,6	13,3	18
20				38,4	38,4	37,9	39	38,3	32,2	28,6	25	21,9	18,3	15,6	13,3	13,1	20
22				27,2	33,9	34,7	34,5	33,8	29,7	26,4	23,4	20,7	17,5	15,1	12,9	12,8	22
24					30,3	31,2	30,7	30,1	27,4	24,5	21,9	19,5	16,7	14,5	12,4	12,3	24
26					27,1	28,1	27,6	26,9	25,4	22,7	20,4	18,4	16	13,8	11,9	11,8	26
28						25,4	24,9	24,2	23,3	21,1	19,1	17,2	15,2	13,2	11,4	11,3	28
30						23,2	22,6	21,9	21,2	19,6	17,8	16,2	14,5	12,7	10,9	10,8	30
32						11,7	20,6	19,9	19,7	18,2	16,7	15,2	13,8	12,1	10,4	10,4	32
34							18,9	18,1	18,8	17	15,6	14,3	13,1	11,6	10	10	34
36							15,7	16,9	17,3	15,6	14,6	13,5	12,5	11,1	9,6	9,5	36
38								16,3	15,9	14,6	13,7	12,7	11,8	10,6	9,2	9,2	38
40								14,8	14,6	13,7	12,8	11,9	11,2	10,2	8,8	8,8	40
42									13,5	12,5	11,9	11,2	10,6	9,8	8,5	8,4	42
44									12,4	11,8	11,1	10,5	10	9,4	8,1	8,1	44
46									8,8	11,4	10,5	9,9	9,5	9	7,8	7,7	46
48										11	9,9	9,2	9	8,6	7,5	7,3	48
50										8,6	9,1	8,7	8,5	8,2	7,1	6,9	50
52											8,6	8,3	8	7,8	6,8	6,6	52
54											8,3	7,9	7,5	7,4	6,5	6,2	54
56											4,4	7,5	7,1	7	6,3	5,8	56
58												6,9	6,8	6,6	6	5,5	58
60												5	6,5	6,2	5,7	5,2	60
62													6,3	5,7	5,4	4,9	62
64													4,7	5,2	5,2	4,6	64
66														4,7	4,8	4,3	66
68														3,8	4,4	4	68
70														1,5	4	3,8	70
72															3,2	3,4	72
74																1,9	74

* nach hinten · over rear · en arrière · sul posteriore · hacia atrás · ñòðäëà îïàðîóòà ìàçàä

t_240_001_00001_00_000 / 00301_00_000

300 T

CLASS 350 T

LIEBHERR LTM 1350 (100 T)

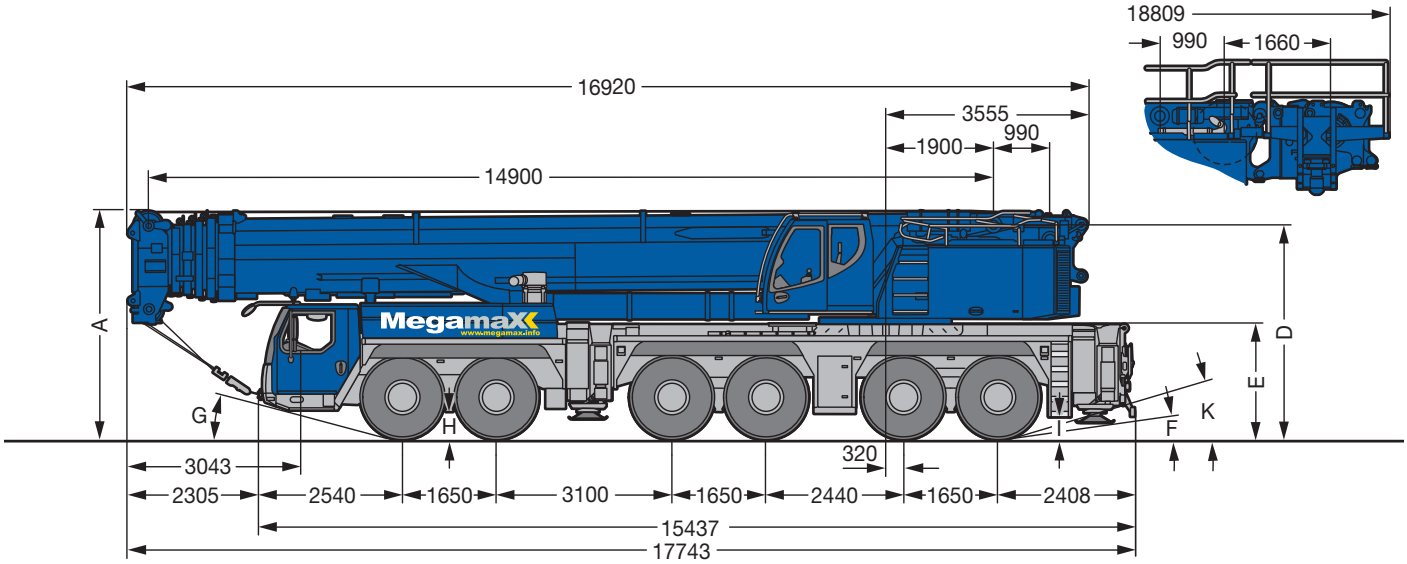

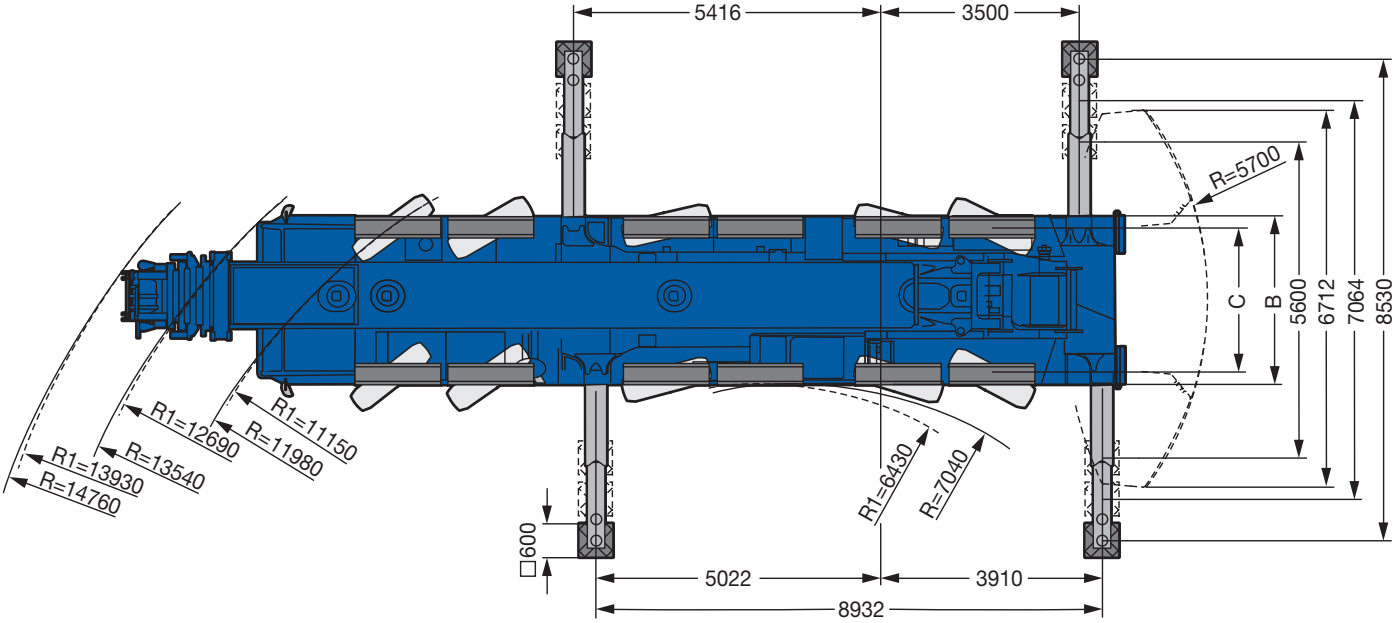

S2271.05

350 T

CLASS 350 T

LIEBHERR LTM 1350 (100 T)

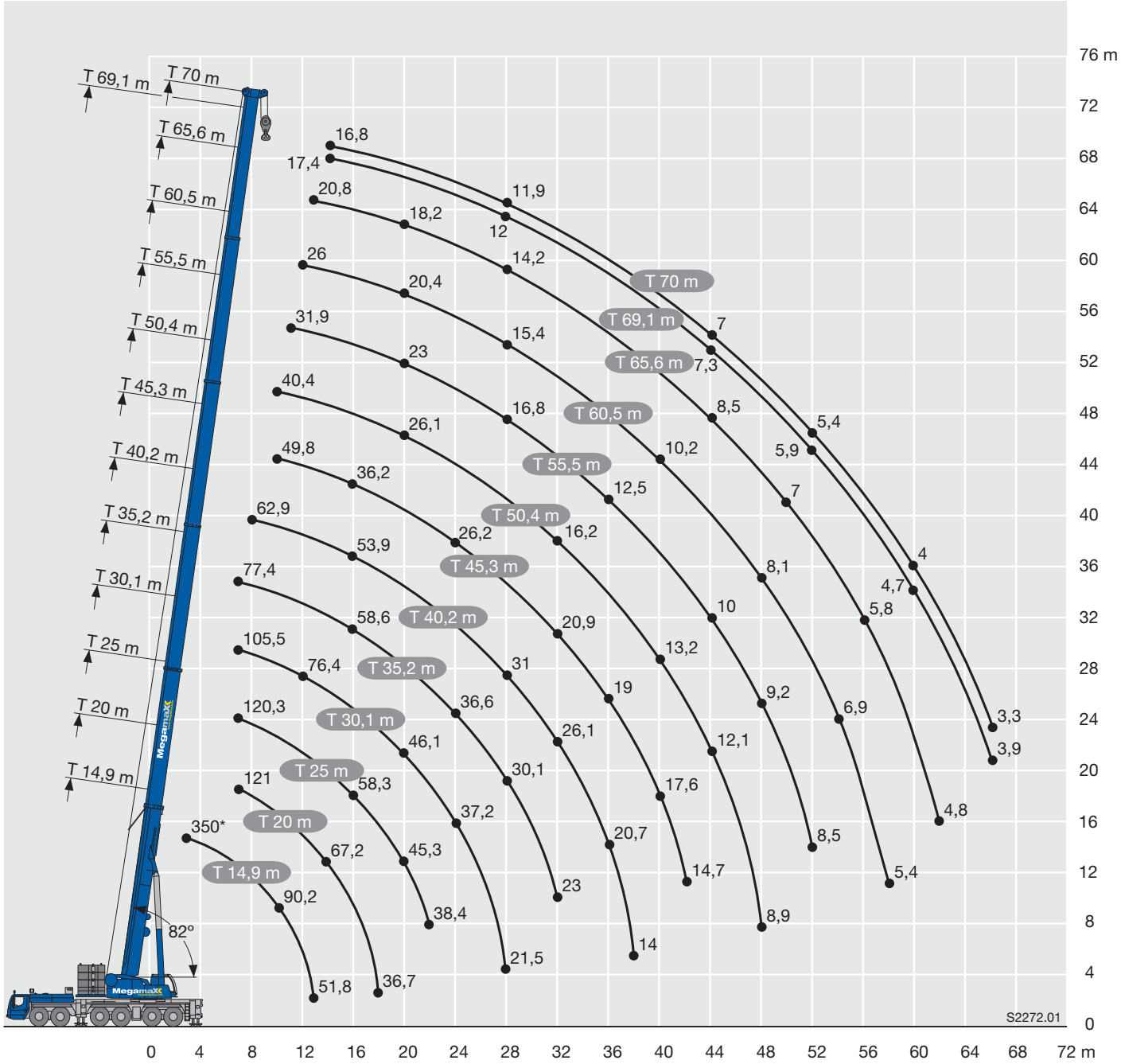

350 T

CLASS 350 T

LIEBHERR LTM 1350 (100 T)

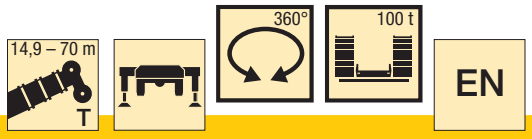

m	14,9 m *	14,9 m	20 m	25 m	30,1 m	35,2 m	40,2 m	45,3 m	50,4 m	55,5 m	60,5 m	65,6 m	69,1 m	70 m	m
3	350	155,7													3
3,5	200,6	155,7	155,6												3,5
4	188,6	155,7	155,7	147,9											4
4,5	177,9	155,7	155,7	148,1	112,2										4,5
5	168,3	148,2	148,3	145,6	112,9										5
6	146,6	130,7	131,3	130,6	111,9	89,9									6
7	125,7	116,6	117,3	116,6	105,9	87,2	70,2								7
8	109,7	105	105,8	105	102,5	86	69,9	53,1							8
9	97,1	95,4	96,2	95,5	95,1	84,7	69,2	51,9	41,1						9
10	87	87	87,8	86,9	86,6	83,2	68,4	49,8	40,4	32,3					10
11	78,5	78,5	79,4	78,6	78,3	79	66,8	47,3	39,1	31,9					11
12	71,5	71,5	72,3	71,5	72,2	72	64,8	44,8	37,5	31,4	26				12
13	51,8	51,8	66,4	65,6	66,4	65,9	62,5	42,5	35,9	30,3	25,6	20,8			13
14			61,1	61,2	61,2	60,7	59,6	40,2	34,3	29,2	25	20,7	17,4	16,8	14
16			52,6	52,8	52,6	52,1	53,1	36,2	31,3	27	23,5	20,1	16,8	16,4	16
18			36,7	46,2	46	45,4	46,3	32,4	28,7	24,9	21,9	19,2	16	15,7	18
20				40,9	40,7	40,9	41	30	26,1	23	20,4	18,2	15,1	14,9	20
22				36,5	36,2	37,1	36,5	27,9	23,8	21,3	19	17,1	14,3	14,1	22
24					32,2	33,2	32,5	26,2	21,8	19,6	17,7	16,1	13,4	13,3	24
26					29,8	29,7	29	24,5	20	18,1	16,5	15,1	12,7	12,6	26
28					21,5	26,8	26	23,2	18,5	16,8	15,4	14,2	12	11,9	28
30						24,3	23,5	22	17,1	15,5	14,3	13,3	11,3	11,2	30
32						22	21,4	20,9	16,2	14,4	13,3	12,5	10,6	10,5	32
34							19,4	19,8	15,4	13,3	12,4	11,7	10	9,9	34
36							17,8	18,5	14,6	12,5	11,5	11	9,3	9,2	36
38							14	17	13,9	11,7	10,8	10,3	8,8	8,6	38
40								15,6	13,2	11,1	10,2	9,6	8,3	8,1	40
42								14,4	12,6	10,6	9,6	9	7,8	7,6	42
44									12,1	10	9,1	8,5	7,3	7	44
46									11,6	9,6	8,6	7,9	6,9	6,6	46
48									8,9	9,2	8,1	7,5	6,6	6,2	48
50										8,8	7,7	7	6,2	5,7	50
52										8,5	7,3	6,5	5,9	5,4	52
54											6,9	6,1	5,5	5	54
56											6,6	5,8	5,2	4,6	56
58											5,4	5,4	5	4,3	58
60												5,1	4,7	4	60
62												4,8	4,4	3,7	62
64													4,2	3,5	64
66													3,9	3,3	66

* nach hinten · over rear · en arrière · sul posteriore · hacia atrás · ñòðåëà ïîâåðíóòà íàçàä

t_180_00005_00_000 / 00305_00_000

350 T

CLASS 350 T

LIEBHERR LTM 1350 (140 T)

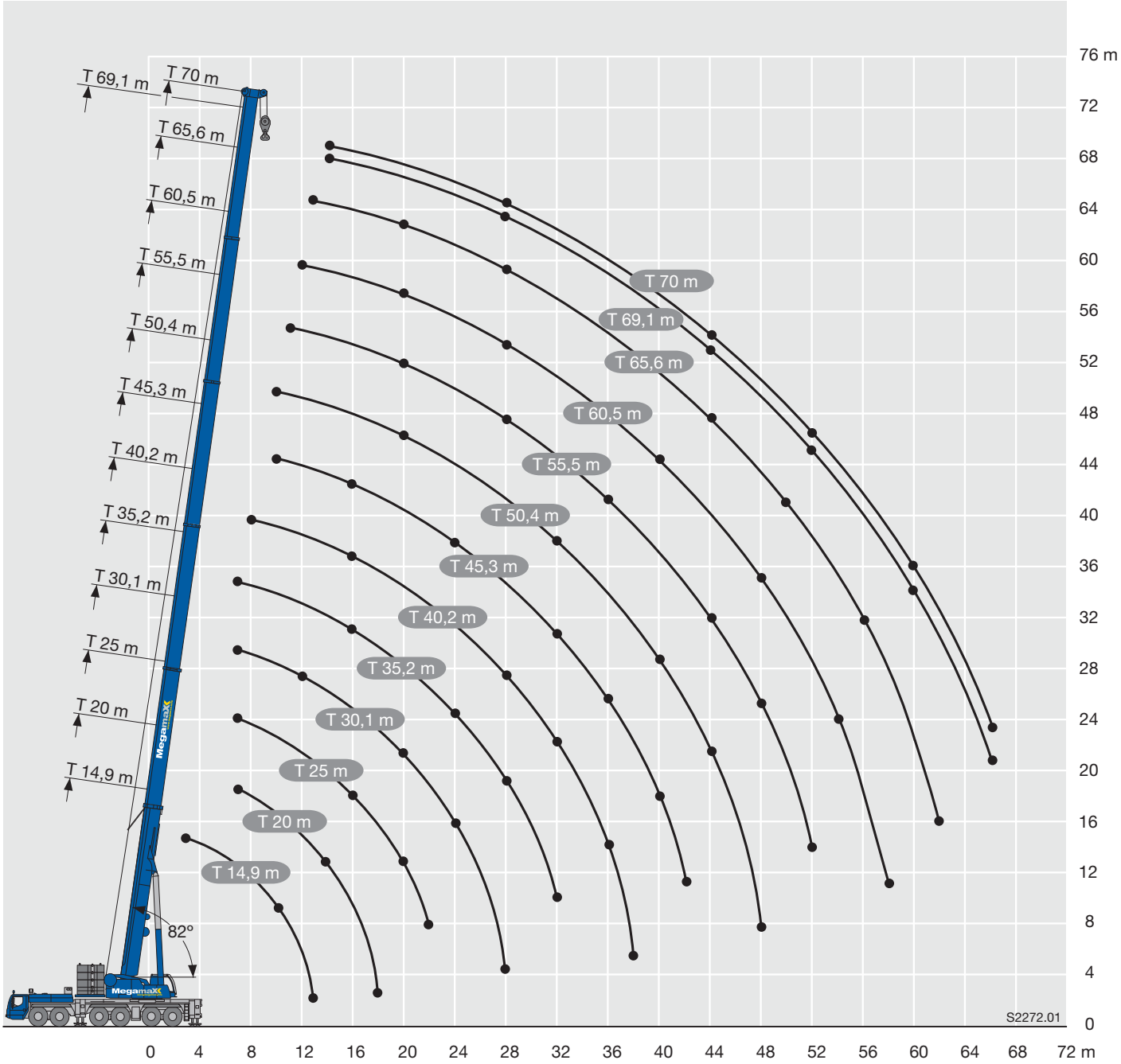

350 T

CLASS 350 T

LIEBHERR LTM 1350 (140 T)

14,9 – 70 m T | 360° | 140 t | EN

m	14,9 m	20 m	25 m	30,1 m	35,2 m	40,2 m	45,3 m	50,4 m	55,5 m	60,5 m	65,6 m	69,1 m	70 m	m
6	134,8													6
7	120,3	121	120,3	105,5	77,4									7
8	108,4	109,2	108,4	102,5	86	62,9								8
9	98,5	99,3	98,6	97,5	84,7	69,2								9
10	90,2	90,9	90,2	89,9	83,2	68,4	49,8	40,4						10
11	82,9	83,7	82,9	82,6	81	66,8	47,3	39,1	31,9					11
12	76,7	77,4	76,7	76,4	76,4	64,8	44,8	37,5	31,4	26				12
13	51,8	72,1	71,2	70,9	71,6	62,5	42,5	35,9	30,3	25,6	20,8			13
14		67,2	66,4	66	66,8	59,6	40,2	34,3	29,2	25	20,7	17,4	16,8	14
16		59,1	58,3	57,8	58,6	53,9	36,2	31,3	27	23,5	20,1	16,8	16,4	16
18		36,7	51,2	51,1	51,5	49,2	32,4	28,7	24,9	21,9	19,2	16	15,7	18
20			45,3	46,1	45,5	45	30	26,1	23	20,4	18,2	15,1	14,9	20
22			38,4	41,2	40,6	41,4	27,9	23,8	21,3	19	17,1	14,3	14,1	22
24				37,2	36,6	37,4	26,2	21,8	19,6	17,7	16,1	13,4	13,3	24
26				33,2	33,1	33,9	24,5	20	18,1	16,5	15,1	12,7	12,6	26
28				21,5	30,1	31	23,2	18,5	16,8	15,4	14,2	12	11,9	28
30					27,9	28,4	22	17,1	15,5	14,3	13,3	11,3	11,2	30
32					23	26,1	20,9	16,2	14,4	13,3	12,5	10,6	10,5	32
34						24,1	19,9	15,4	13,3	12,4	11,7	10	9,9	34
36						20,7	19	14,6	12,5	11,5	11	9,3	9,2	36
38						14	18,3	13,9	11,7	10,8	10,3	8,8	8,6	38
40							17,6	13,2	11,1	10,2	9,6	8,3	8,1	40
42							14,7	12,6	10,6	9,6	9	7,8	7,6	42
44								12,1	10	9,1	8,5	7,3	7	44
46								11,6	9,6	8,6	7,9	6,9	6,6	46
48								8,9	9,2	8,1	7,5	6,6	6,2	48
50									8,8	7,7	7	6,2	5,7	50
52									8,5	7,3	6,5	5,9	5,4	52
54										6,9	6,1	5,5	5	54
56										6,6	5,8	5,2	4,6	56
58										5,4	5,4	5	4,3	58
60											5,1	4,7	4	60
62											4,8	4,4	3,7	62
64												4,2	3,5	64
66												3,9	3,3	66

t_180_00301_00_000

CLASS 350 TY

LIEBHERR LTM 1350 (100 T)

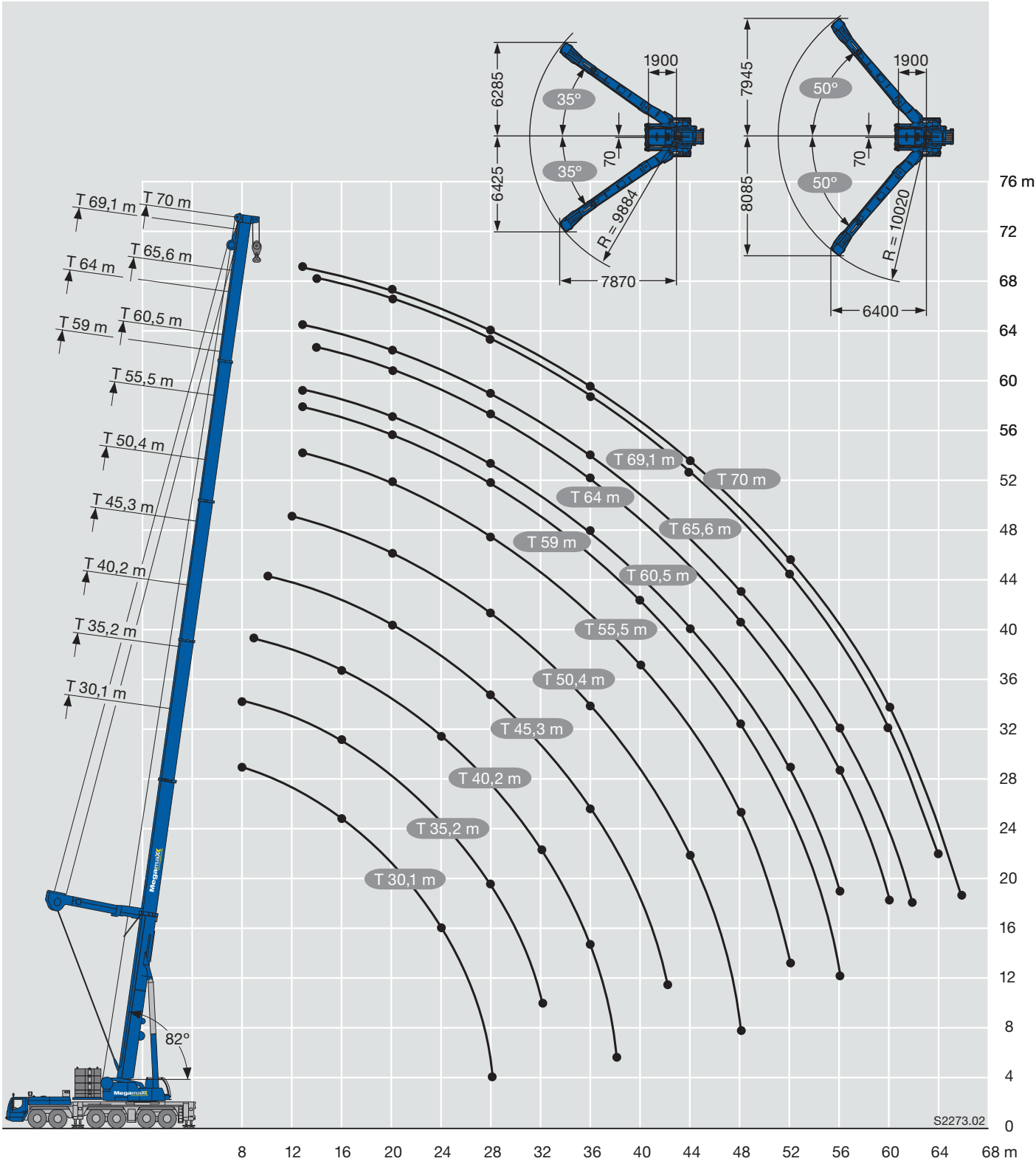

350 T

CLASS 350 TY

LIEBHERR LTM 1350 (100 T)

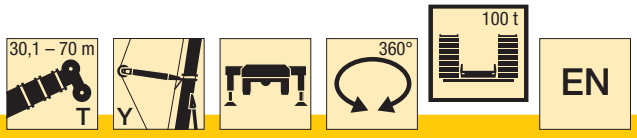

m	30,1 m	35,2 m	40,2 m	45,3 m	50,4 m	55,5 m	59 m	60,5 m	64 m	65,6 m	69,1 m	70 m	m
4,5	110,6												4,5
5	112,7												5
6	113,4	99,9											6
7	113,6	102,4	86										7
8	105,2	101,2	85,9	72,1									8
9	95,6	94,7	85,8	72,5	62,7								9
10	87,3	86,7	83,2	72,5	62,8								10
11	80,7	80,4	79,1	72,3	62,8	53,8	49	45,9					11
12	73,9	74,4	74	70,5	62,6	53,8	49	45,9	41,9	40,7		34,4	12
13	67,4	68,1	67,8	66,9	61,3	53,8	48,8	45,8	41,8	40,5	36	34,7	13
14	61,9	62,5	62,9	62,6	59,4	53,1	48,4	45,5	41,6	40,2	35,3	34,4	14
16	52,7	53,5	54,1	54,3	53,6	50	46	44,5	40,4	39,1	33,9	33,8	16
18	45,6	46,3	47	47,1	47,2	45,7	43,4	42,7	38,7	37	32,1	32,7	18
20	39,8	40,6	41,3	41,4	41,5	40,4	39,8	39,1	36,8	35,1	30,5	31,3	20
22	35	35,8	36,5	36,7	36,8	36	35,5	34,9	34,3	33,1	29	29,8	22
24	31	31,9	32,6	32,7	32,9	32,2	31,9	31,3	30,9	29,8	27,7	28,3	24
26	27,3	28,4	29,2	29,4	29,5	29	28,7	28,2	27,9	26,8	26,2	26,5	26
28	16,5	25,3	26,1	26,3	26,5	26,2	25,9	25,5	25,2	24,2	24	23,9	28
30		22,4	23,4	23,6	23,7	23,6	23,5	23	22,8	21,8	21,7	21,6	30
32		19	20,9	21,2	21,3	21,2	21,3	20,8	20,7	19,7	19,7	19,6	32
34			18,8	19	19,3	19	19,2	18,9	18,8	17,9	17,8	17,8	34
36			16,9	17,1	17,4	17,2	17,3	17,1	17,1	16,2	16,2	16,2	36
38			10	15,4	15,7	15,5	15,7	15,4	15,6	14,7	14,7	14,7	38
40				13,9	14,2	14	14,2	13,9	14,1	13,3	13,4	13,4	40
42				11,6	12,8	12,7	12,8	12,6	12,8	12	12,2	12,2	42
44					11,6	11,4	11,6	11,4	11,6	10,9	11	11,1	44
46					10,4	10,3	10,5	10,3	10,5	9,7	10	10	46
48					5,4	9,3	9,5	9,2	9,4	8,7	9	9	48
50						8,4	8,6	8,3	8,5	7,8	8,1	8,1	50
52						6,3	7,7	7,4	7,7	6,9	7,2	7,2	52
54							6,9	6,6	6,9	6,1	6,4	6,4	54
56							3,9	5,5	6,1	5,3	5,6	5,6	56
58									5,4	4,6	4,9	4,9	58
60									4,1	3,9	4,2	4,2	60

CLASS 350 TY

LIEBHERR LTM 1350 (140 T)

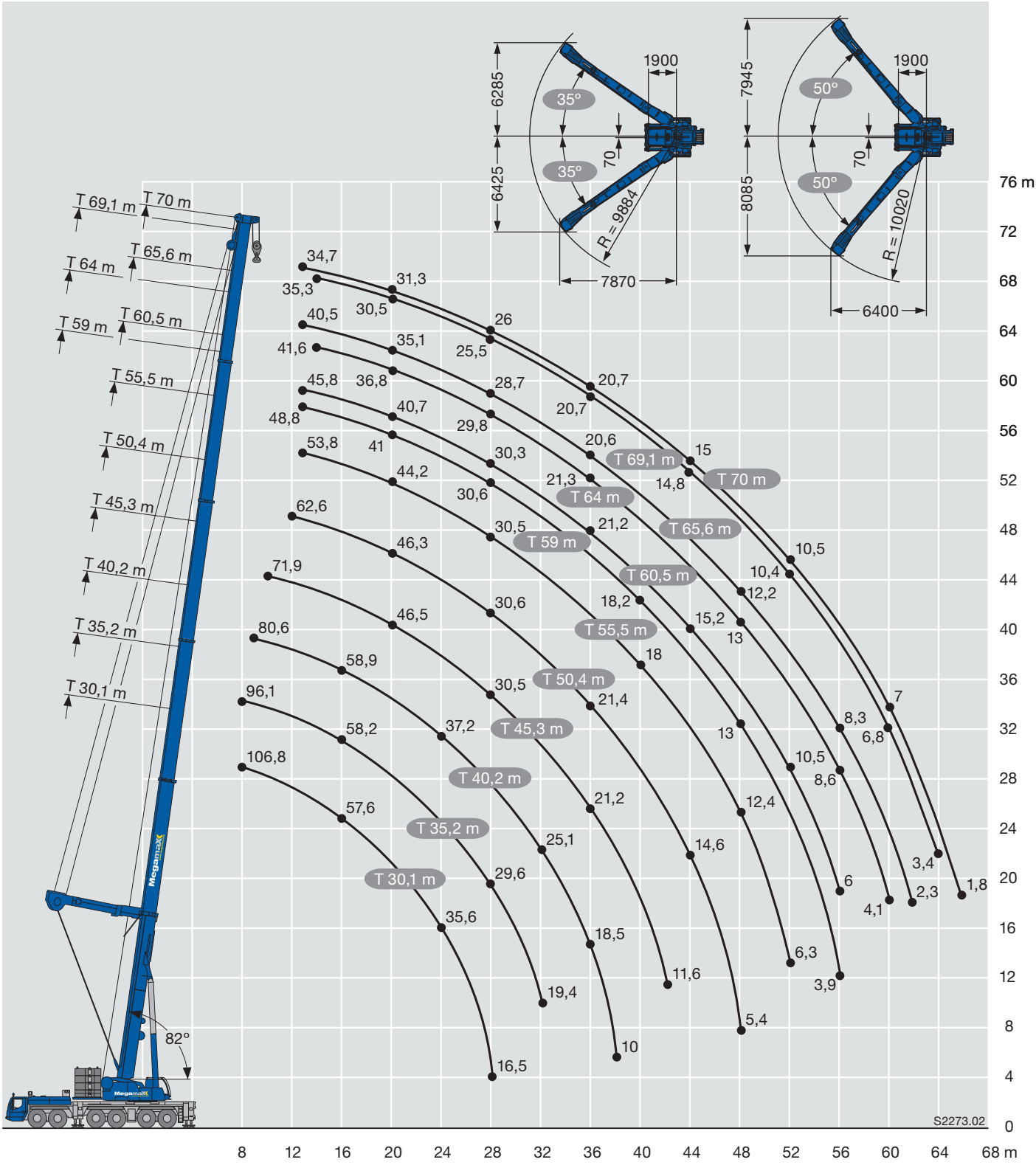

350 T

CLASS 350 TY

LIEBHERR LTM 1350 (140 T)

30,1 – 70 m T | Y | 360° | 140 t | EN

m	30,1 m	35,2 m	40,2 m	45,3 m	50,4 m	55,5 m	59 m	60,5 m	64 m	65,6 m	69,1 m	70 m	m
8	106,8	96,1											8
9	98,7	94,9	80,6										9
10	90,1	87,9	83,2	71,9									10
11	83,4	81,7	78,5	72,3									11
12	76,9	76,3	74,9	70,5	62,6								12
13	71,2	71,7	70,7	67,1	61,3	53,8	48,8	45,8		40,5		34,7	13
14	66,1	66,7	66,3	63,6	59,4	53,1	48,4	45,5	41,6	40,2	35,3	34,4	14
16	57,6	58,2	58,9	58,2	54,2	50	46	44,5	40,4	39,1	33,9	33,8	16
18	50,7	51,4	52,1	52,1	50,7	47	43,4	42,7	38,7	37	32,1	32,7	18
20	45,1	45,7	46,4	46,5	46,3	44,2	41	40,7	36,8	35,1	30,5	31,3	20
22	40	40,9	41,6	41,7	41,8	40,9	38,8	38,6	34,9	33,3	29	29,8	22
24	35,6	36,5	37,2	37,4	37,5	37,2	36,4	36,2	33,2	31,7	27,7	28,4	24
26	30,5	32,7	33,5	33,6	33,8	33,6	33,5	33,1	31,6	30,2	26,6	27,2	26
28	16,5	29,6	30,3	30,5	30,6	30,5	30,6	30,3	29,8	28,7	25,5	26	28
30		26,4	27,5	27,7	27,8	27,7	27,8	27,6	27,5	26,6	24,4	24,8	30
32		19,4	25,1	25,3	25,4	25,2	25,4	25,2	25,3	24,4	23,3	23,8	32
34			22,9	23,1	23,3	23,1	23,3	23,1	23,2	22,5	22,2	22,3	34
36			18,5	21,2	21,4	21,2	21,4	21,2	21,3	20,6	20,7	20,7	36
38			10	19,4	19,7	19,5	19,7	19,4	19,6	18,9	19,1	19,1	38
40				16,5	18,1	18	18,2	17,9	18,1	17,4	17,6	17,6	40
42				11,6	16,7	16,6	16,7	16,5	16,7	15,9	16,2	16,2	42
44					14,6	15,2	15,4	15,2	15,4	14,6	14,8	15	44
46					11,2	13,9	14,2	13,9	14,1	13,4	13,6	13,6	46
48					5,4	12,4	13	12,7	13	12,2	12,5	12,5	48
50						9,8	11,8	11,7	11,9	11,2	11,4	11,4	50
52						6,3	10,1	10,5	10,9	10,2	10,4	10,5	52
54							7,6	8,5	10	9,3	9,6	9,6	54
56							3,9	6	8,6	8,3	8,7	8,7	56
58									6,7	6,8	7,9	7,9	58
60									4,1	4,8	6,8	7	60
62										2,3	5,3	5,7	62
64											3,4	3,9	64
66												1,8	66

TAB 180_10101_00_000

CLASS 350 TF

LIEBHERR LTM 1350

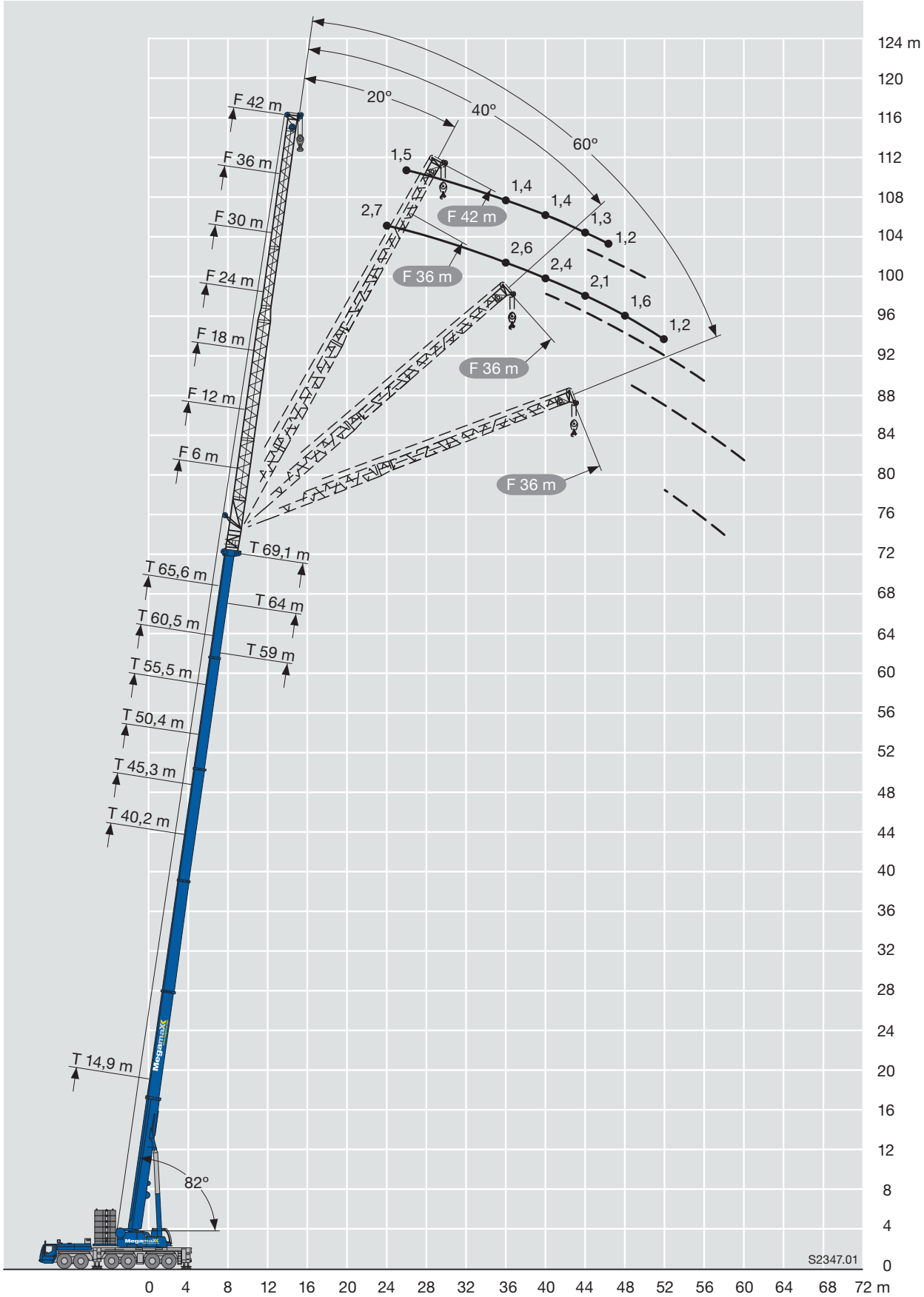

350 T

CLASS 350 TYF

LIEBHERR LTM 1350

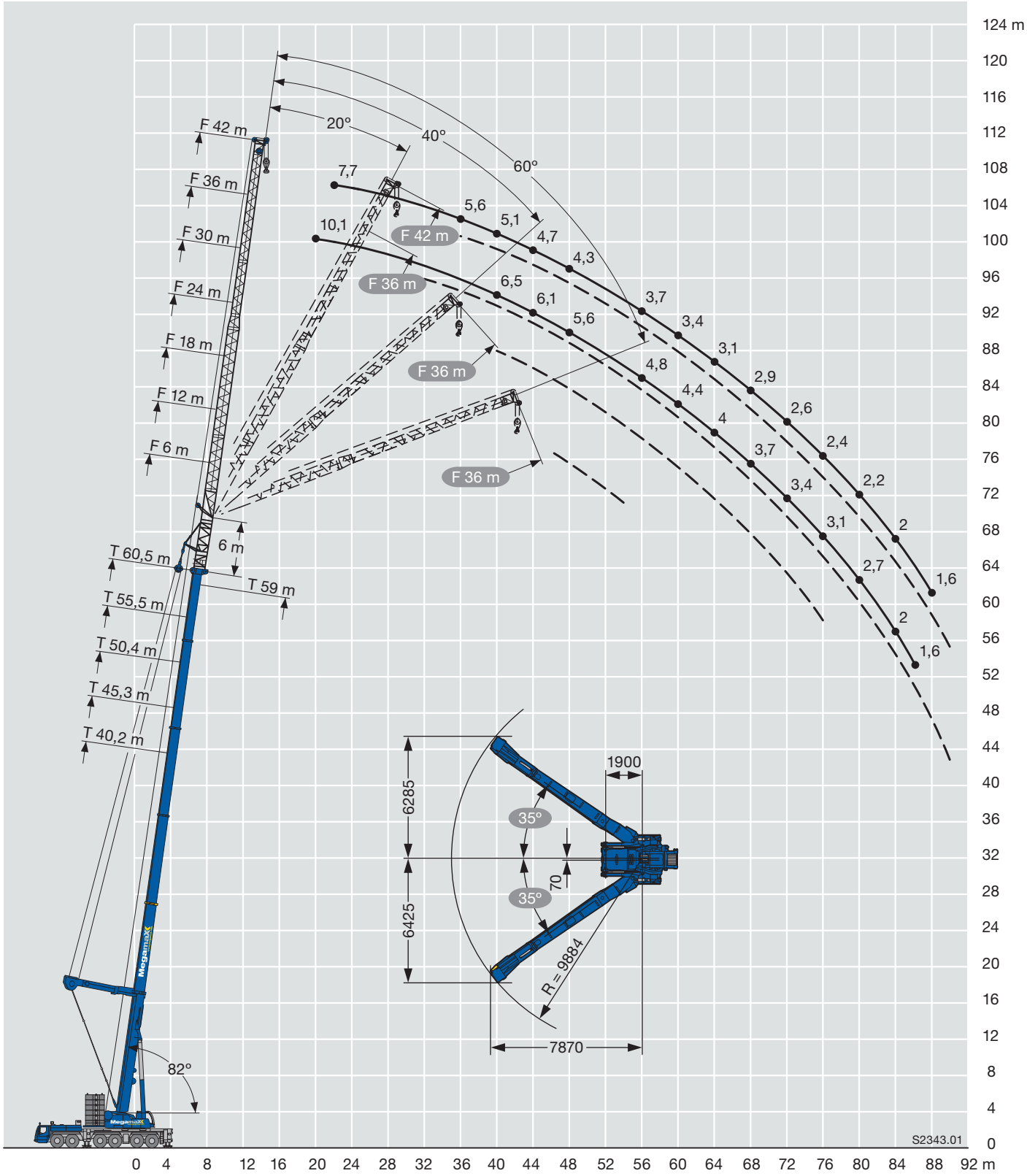

350 T

CLASS 350 TN

LIEBHERR LTM 1350

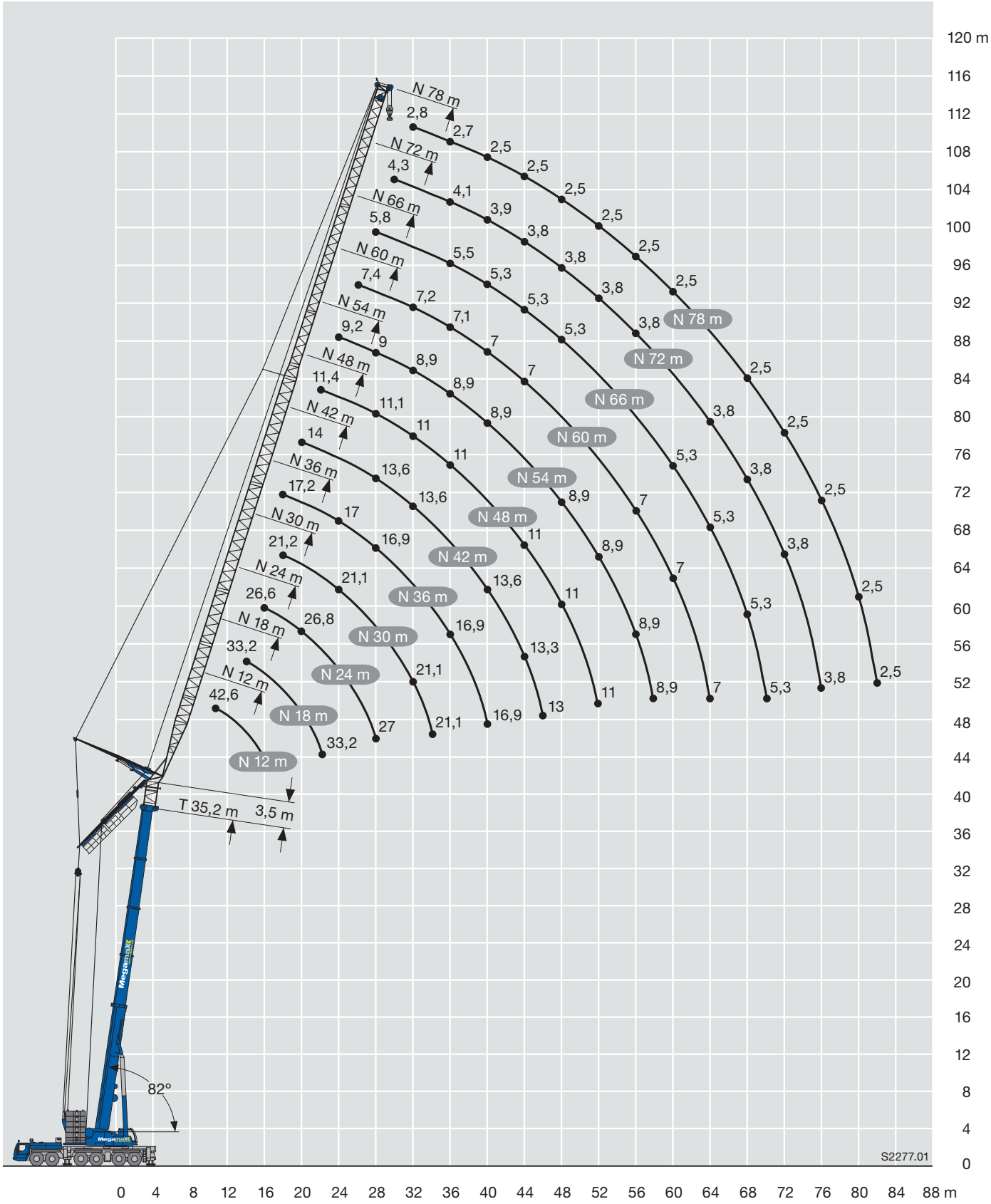

350 T

CLASS 350 TYN

LIEBHERR LTM 1350

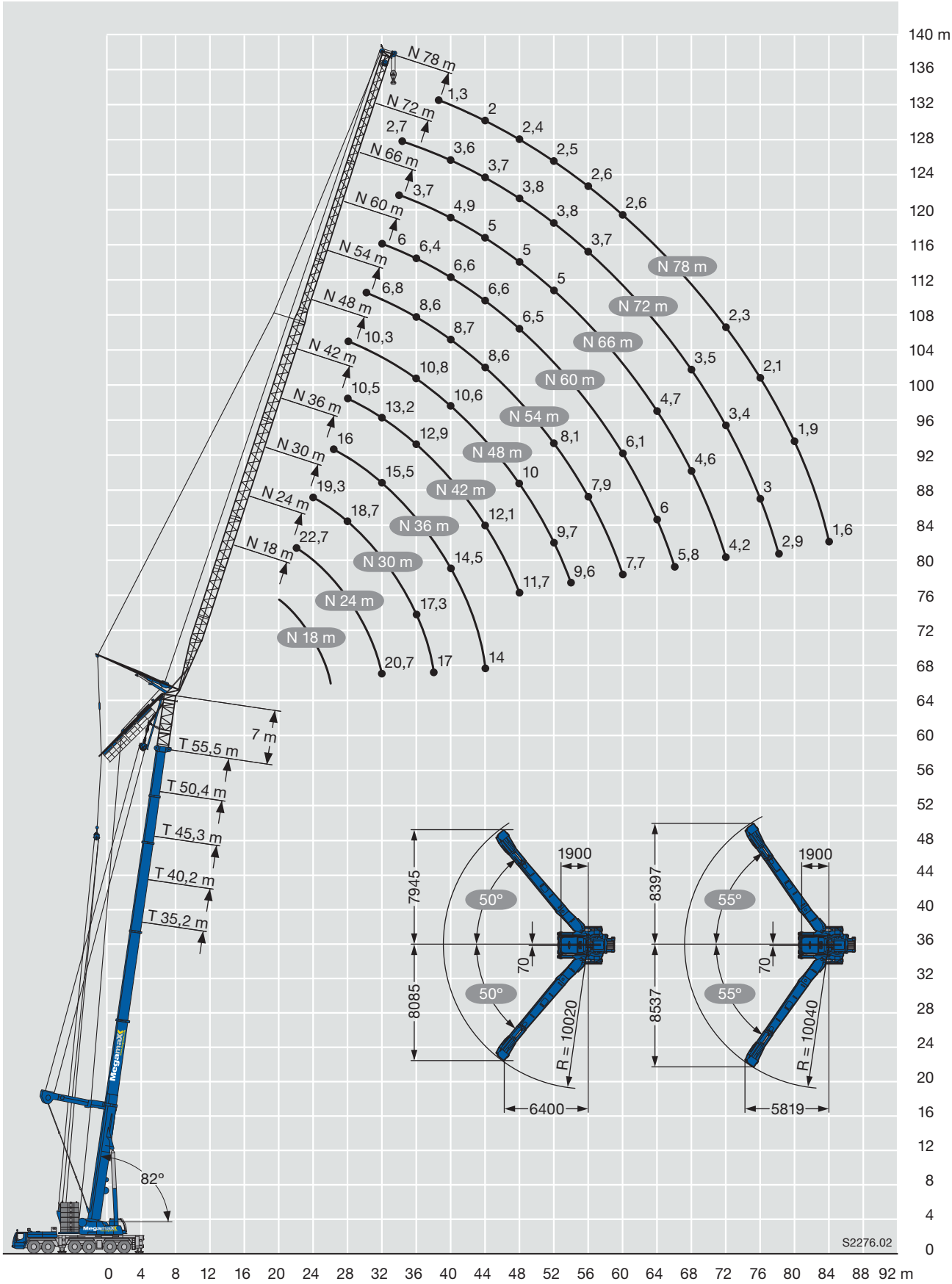

350 T

CLASS 400 T

LIEBHERR LTM 1400

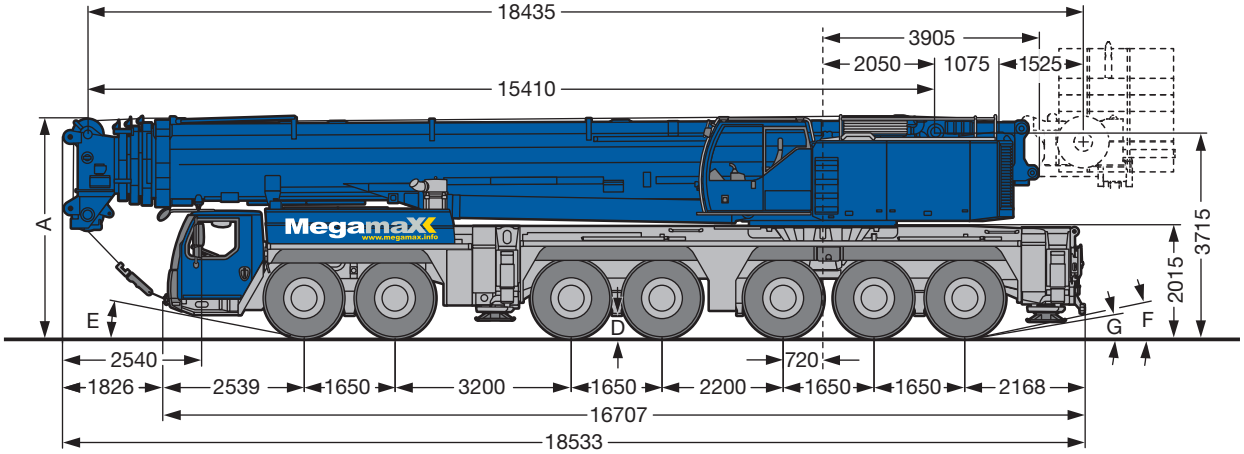

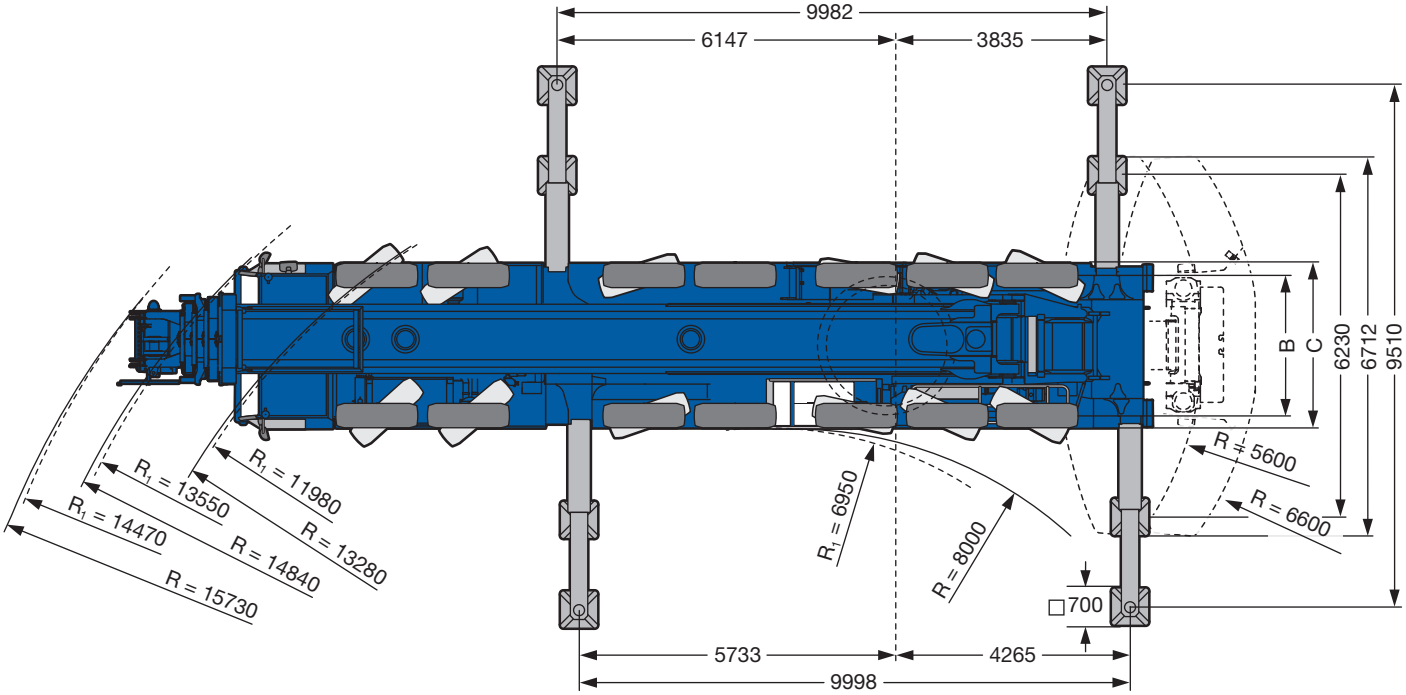

400 T

CLASS 400 T

LIEBHERR LTM 1400 (120 T)

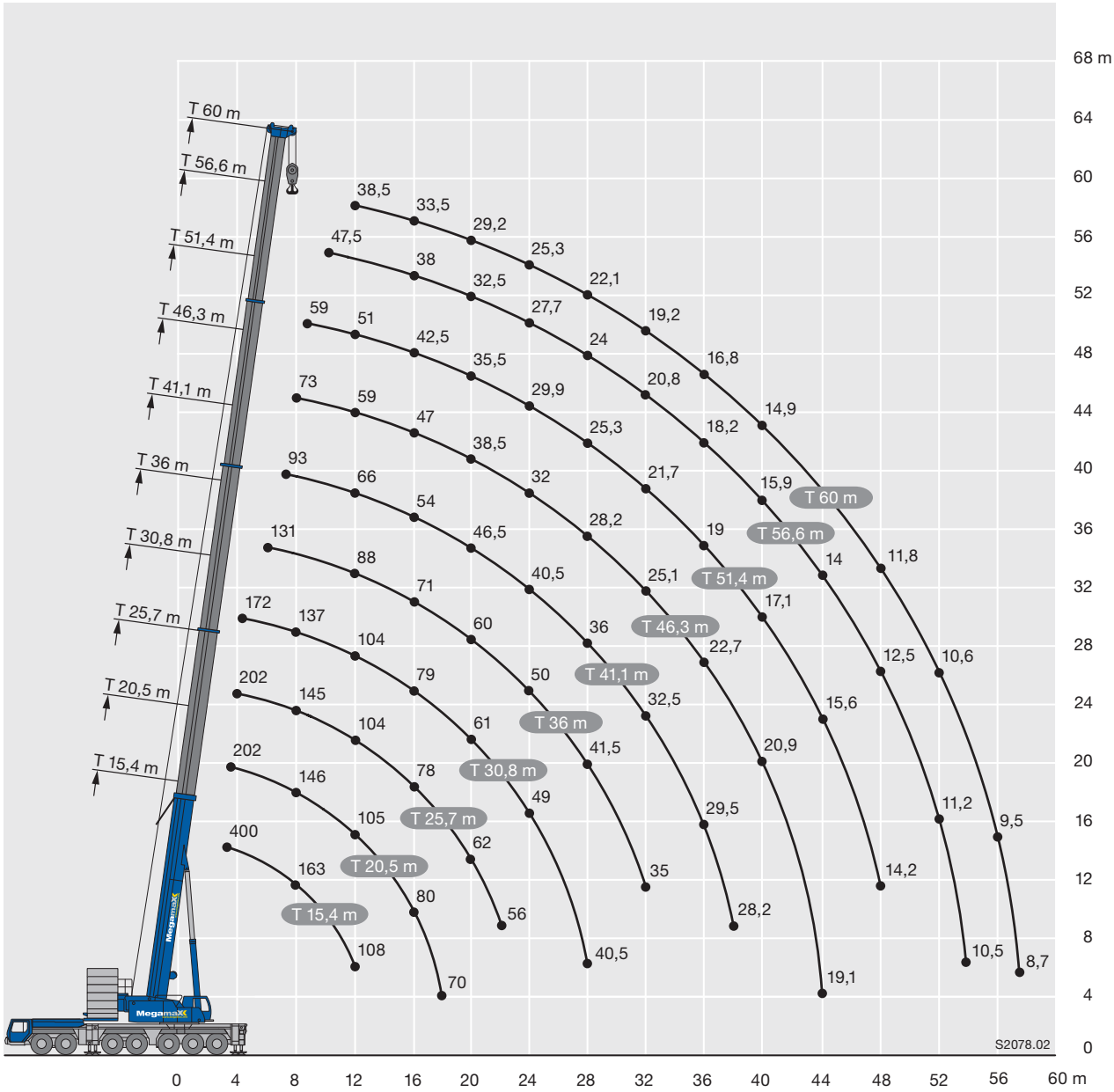

400 T

CLASS 400 T

LIEBHERR LTM 1400 (100T - 140T)

15,4 – 60 m T | 360° | 6,6 m | 140 t | 130 t | 120 t | 110 t | 100 t | EN

m	15,4 m *	15,4 m	20,5 m	25,7 m	30,8 m	36 m	41,1 m	46,3 m	51,4 m	56,6 m	60 m	m
3	400	233										3
3,5	270	225	202									3,5
4	240	218	202	202								4
4,5	229	210	202	202	172							4,5
5	217	199	197	198	171							5
6	196	178	178	177	160	131						6
7	178	161	161	161	148	122	93					7
8	163	146	146	145	137	113	86	73				8
9	146	134	134	133	127	106	80	69	59			9
10	131	123	122	123	119	99	75	65	56	47,5		10
12	108	105	105	104	104	88	66	59	51	44	38,5	12
14			90	89	90	79	59	53	46,5	41	36	14
16			80	78	79	71	54	47	42,5	38	33,5	16
18			70	70	69	65	50	42,5	39	35,5	31	18
20				62	61	60	46,5	38,5	35,5	32,5	29,2	20
22				56	55	55	43,5	35	32,5	30	27,2	22
24					49	50	40,5	32	29,9	27,7	25,3	24
26					44,5	45,5	38	29,9	27,5	25,8	23,5	26
28					40,5	41,5	36	28,2	25,3	24	22,1	28
30						38	34	26,6	23,3	22,4	20,6	30
32						35	32,5	25,1	21,7	20,8	19,2	32
34							31	23,7	20,2	19,5	17,9	34
36							29,5	22,7	19	18,2	16,8	36
38							28,2	21,8	17,9	17	15,8	38
40								20,9	17,1	15,9	14,9	40
42								20,1	16,3	14,8	14	42
44								19,1	15,6	14	13,1	44
46									14,9	13,3	12,3	46
48									14,2	12,5	11,8	48
50										11,8	11,2	50
52										11,2	10,6	52
54										10,5	10	54
56											9,5	56
58											8,7	58

CLASS 400 T

LIEBHERR LTM 1400 (100T - 140T)

15,4 – 60 m T | 360° | 5,6 m | 140 t / 130 t / 120 t / 110 t / 100 t | EN

m	15,4 m	20,5 m	25,7 m	30,8 m	36 m	41,1 m	46,3 m	51,4 m	56,6 m	60 m	m
3	228										3
3,5	220	202									3,5
4	213	202	202								4
4,5	202	201	201	172							4,5
5	190	190	189	171							5
6	170	170	169	160	131						6
7	153	153	152	148	122	93					7
8	139	139	138	137	113	86	73				8
9	126	126	125	126	106	80	69	59			9
10	115	115	114	115	99	75	65	56	47,5		10
12	97	98	96	97	88	66	59	51	44	38,5	12
14		84	84	83	79	59	53	46,5	41	36	14
16		73	73	72	71	54	47	42,5	38	33,5	16
18		65	64	63	64	50	42,5	39	35,5	31	18
20			56	56	57	46,5	38,5	35,5	32,5	29,2	20
22			50	49,5	51	43,5	35	32,5	30	27,2	22
24				45,5	45,5	40,5	32	29,9	27,7	25,3	24
26				42	41	38	29,9	27,5	25,8	23,5	26
28				38,5	37	36	28,2	25,3	24	22,1	28
30					34	34	26,6	23,3	22,4	20,6	30
32					31	32	25,1	21,7	20,8	19,2	32
34						29,5	23,7	20,2	19,5	17,9	34
36						27,3	22,7	19	18,2	16,8	36
38						25,4	21,8	17,9	17	15,8	38
40							20,9	17,1	15,9	14,9	40
42							20,1	16,3	14,8	14	42
44							19,1	15,6	14	13,1	44
46								14,9	13,3	12,3	46
48								14,2	12,5	11,8	48
50									11,8	11,2	50
52									11,2	10,6	52
54									10,5	10	54
56										9,5	56
58										8,7	58

CLASS 400 TY

LIEBHERR LTM 1400 (140 T)

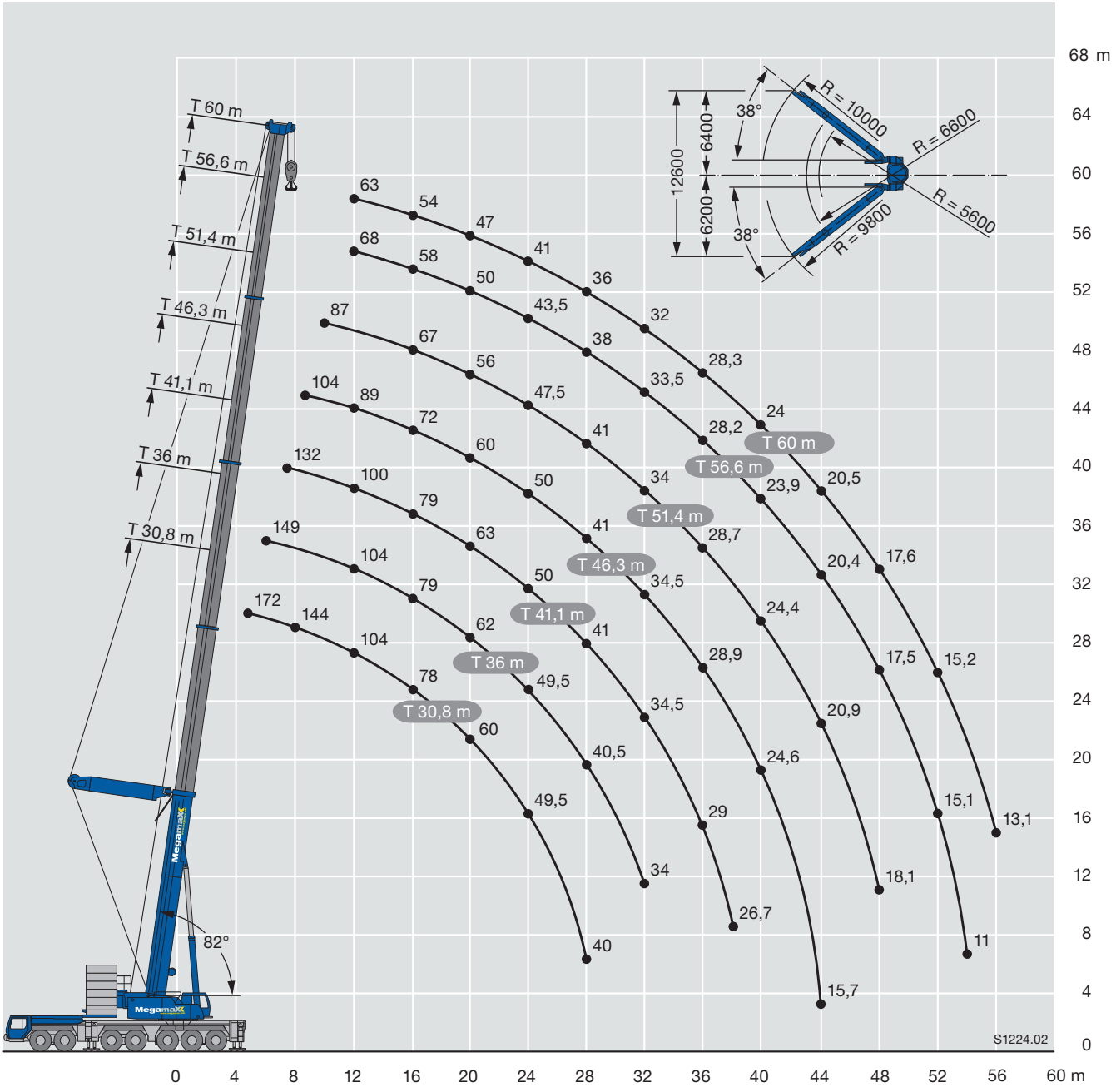

400 T

CLASS 400 TY

LIEBHERR LTM 1400 (100T - 140 T)

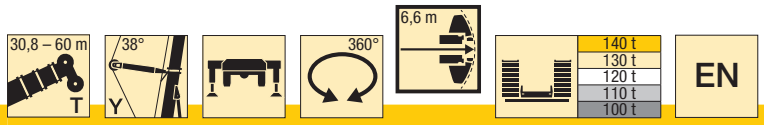

m	30,8 m	36 m	41,1 m	46,3 m	51,4 m	56,6 m	60 m	m
5	172							5
6	166	149						6
7	157	143	132					7
8	144	136	124					8
9	132	128	117	104				9
10	122	121	111	98	87			10
12	104	104	100	89	79	68	63	12
14	90	91	90	79	73	63	58	14
16	78	79	79	72	67	58	54	16
18	68	70	70	66	61	54	50	18
20	60	62	63	60	56	50	47	20
22	55	55	56	55	51	46,5	44	22
24	49,5	49,5	50	50	47,5	43,5	41	24
26	44,5	45	45,5	45,5	44,5	40,5	38,5	26
28	40	40,5	41	41	41	38	36	28
30		37	37,5	37,5	37,5	36	34	30
32		34	34,5	34,5	34	33,5	32	32
34			31,5	31,5	31	31	30,5	34
36			29	28,9	28,7	28,2	28,3	36
38			26,7	26,6	26,4	25,9	26	38
40				24,6	24,4	23,9	24	40
42				22,8	22,5	22,1	22,2	42
44				15,7	20,9	20,4	20,5	44
46					19,4	18,9	19	46
48					18,1	17,5	17,6	48
50						16,2	16,3	50
52						15,1	15,2	52
54						11	14,1	54
56							13,1	56

TAB 1461036 / 1461065 / 1461033 / 1461066 / 1461067

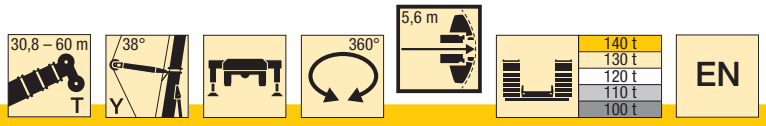

m	30,8 m	36 m	41,1 m	46,3 m	51,4 m	56,6 m	60 m	m
5	172							5
6	166	149						6
7	153	143	132					7
8	138	136	124					8
9	126	125	117	104				9
10	115	115	111	98	87			10
12	97	98	96	89	79	68	63	12
14	83	84	84	79	73	63	58	14
16	71	73	74	72	67	58	54	16
18	64	64	65	64	61	54	50	18
20	57	57	57	57	55	50	47	20
22	50	50	51	51	51	46,5	44	22
24	44,5	45	45,5	45,5	45,5	43,5	41	24
26	40	40,5	41	41	41	40,5	38,5	26
28	36,5	36,5	37	37	37	36,5	36	28
30		33,5	33,5	33,5	33,5	33	33	30
32		30,5	30,5	30,5	30,5	30	30	32
34			28,1	28	27,8	27,3	27,5	34
36			25,7	25,7	25,4	25	25,1	36
38			23,7	23,6	23,4	22,9	23	38
40				21,7	21,5	21	21,1	40
42				20	19,8	19,3	19,4	42
44				15,7	18,3	17,8	17,9	44
46					16,9	16,4	16,5	46
48					15,6	15,1	15,2	48
50						13,9	14	50
52						12,8	12,9	52
54						11	11,9	54
56							11	56

CLASS 400 TF

LIEBHERR LTM 1400

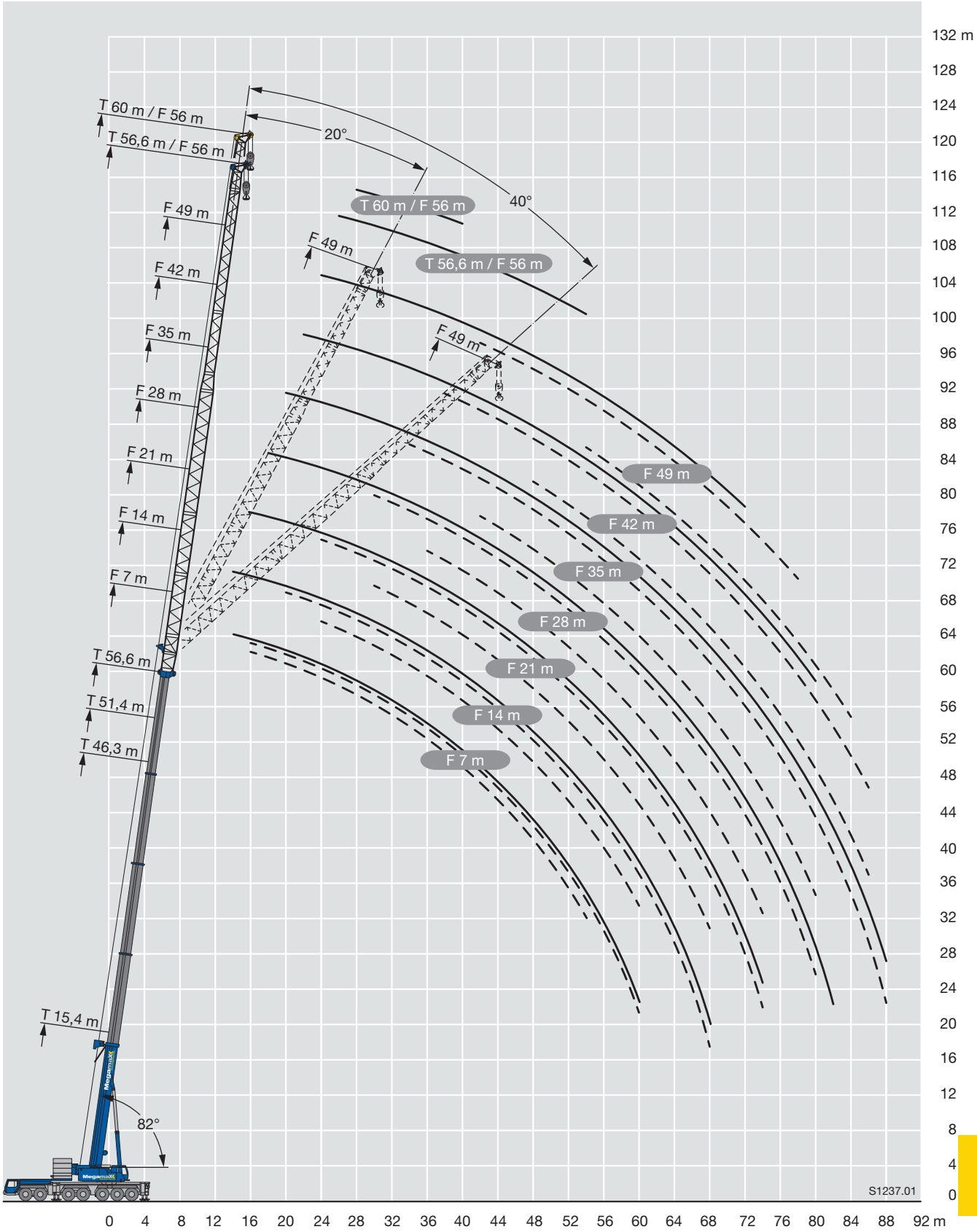

400 T

CLASS 400 TYF

LIEBHERR LTM 1400

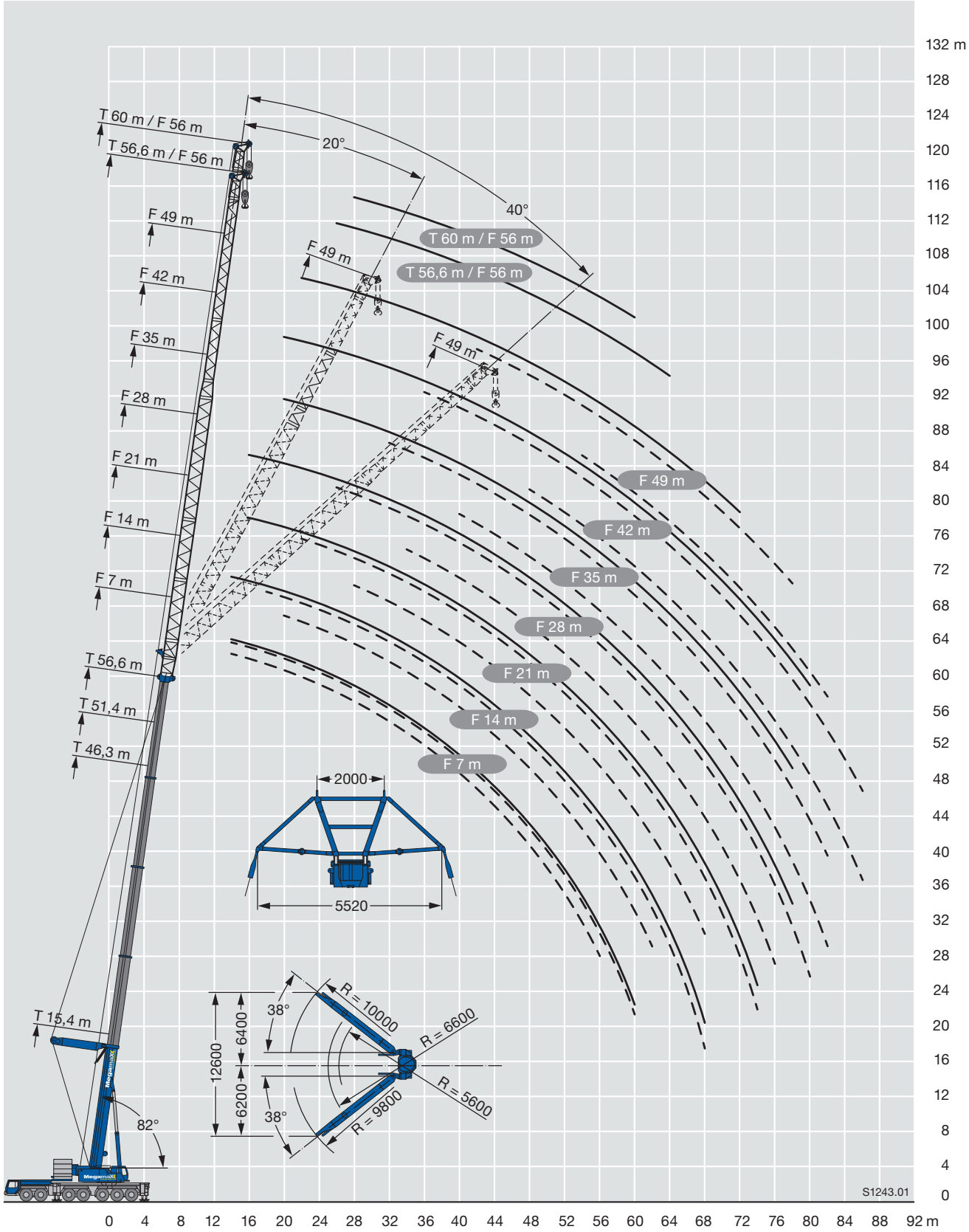

400 T

CLASS 400 TN

LIEBHERR LTM 1400

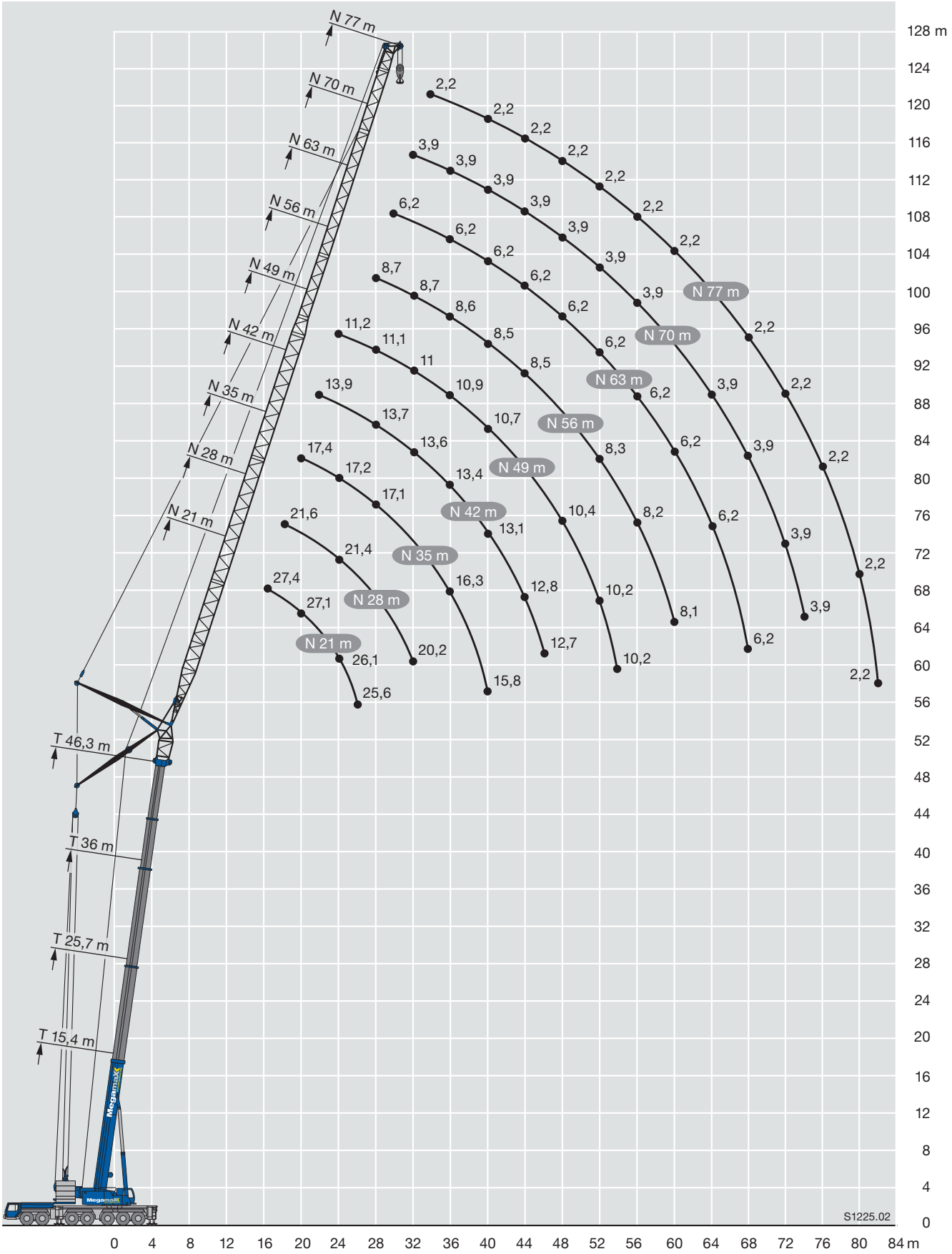

CLASS 400 TYN

LIEBHERR LTM 1400

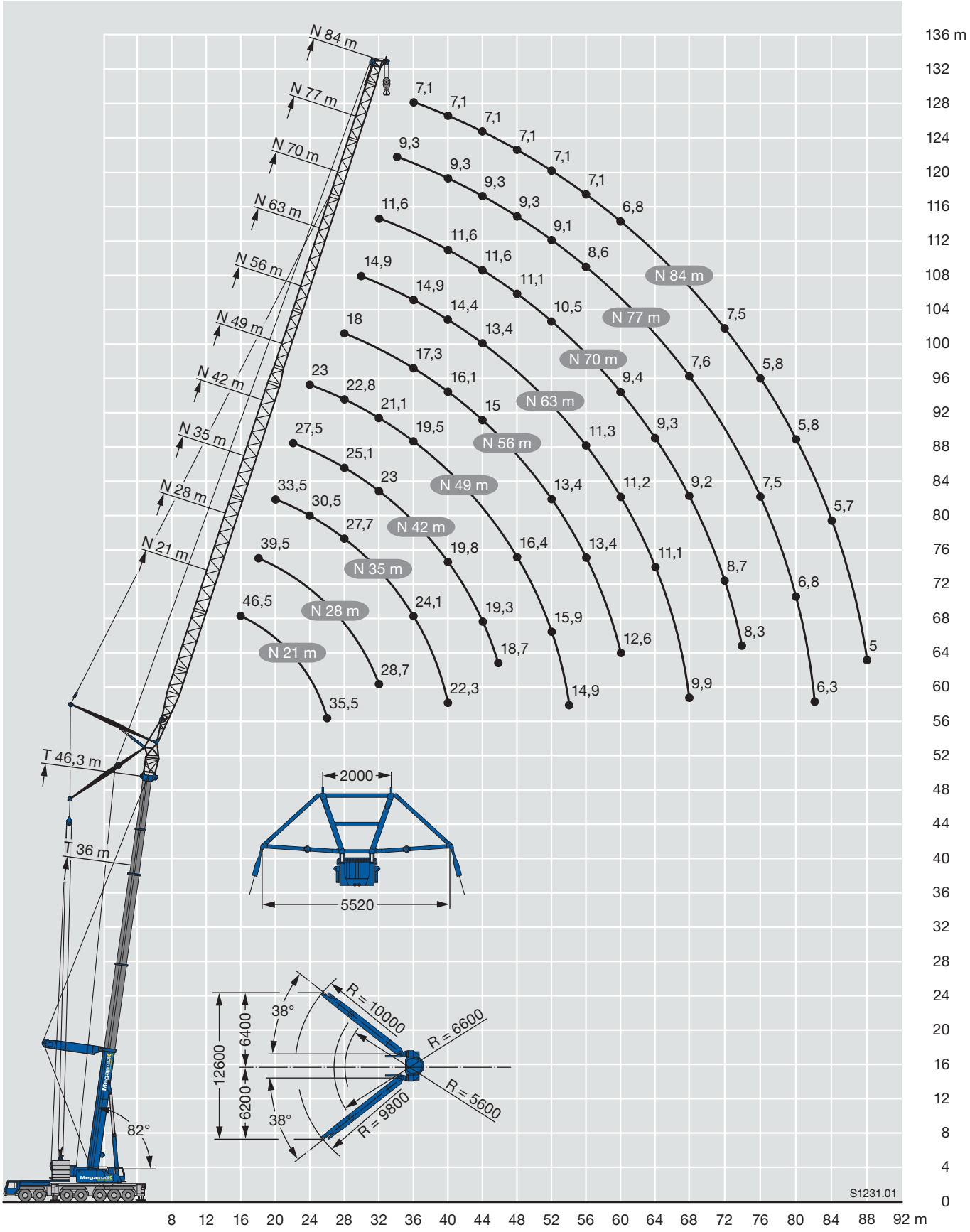

CLASS 400 TYN

LIEBHERR LTM 1400

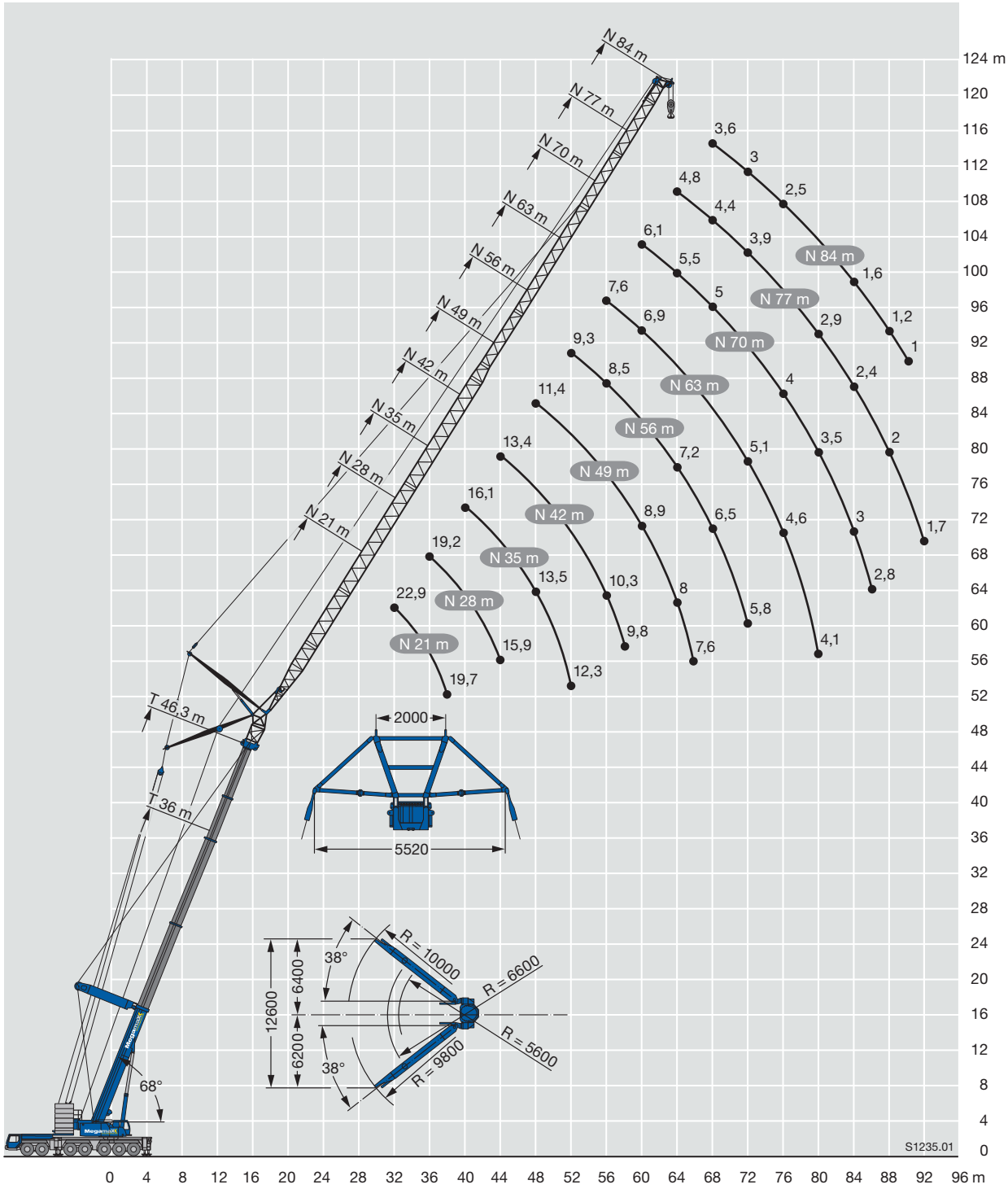

400 T

CLASS 400 TYN

LIEBHERR LTM 1400

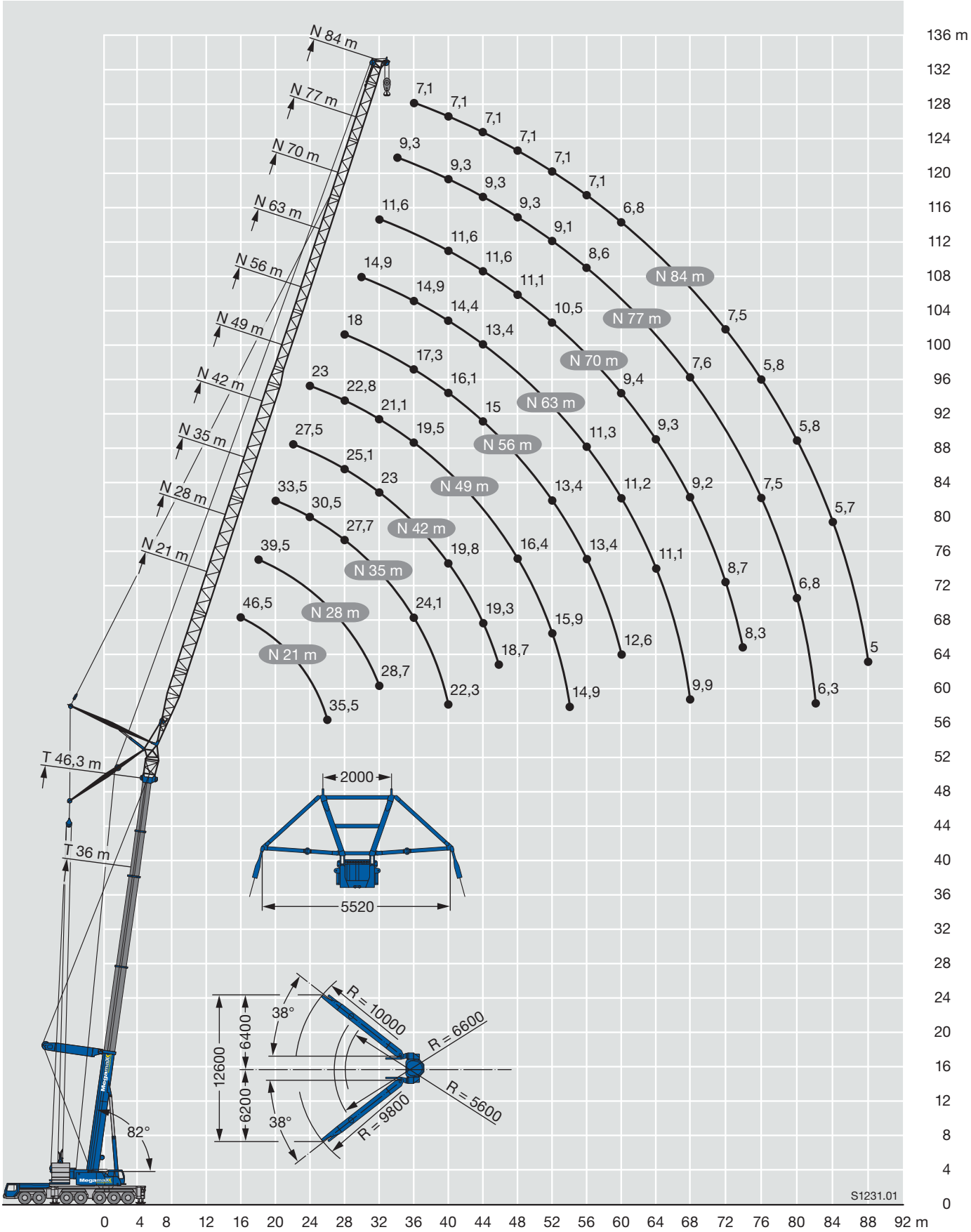

400 T

BACK TO INDEX

CLASS 450 T

LIEBHERR LTM 1450

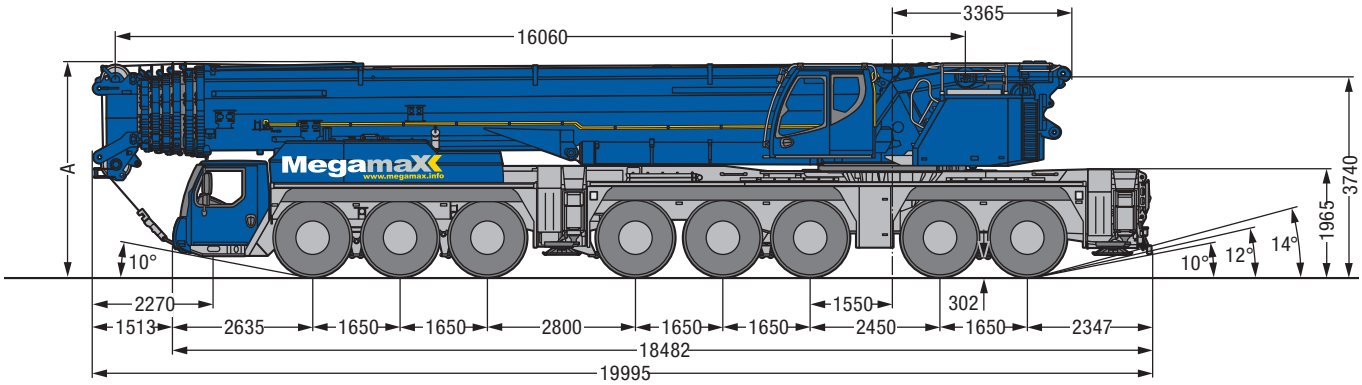

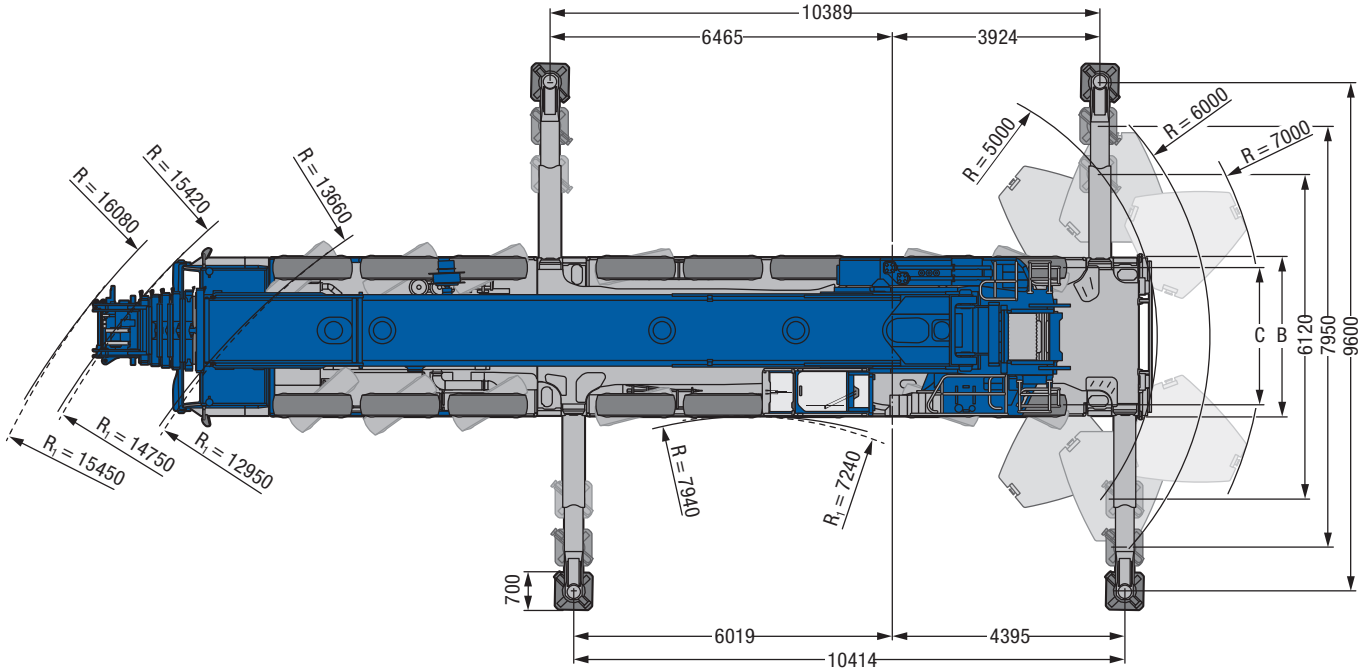

CLASS 450 T

LIEBHERR LTM 1450 (54 T)

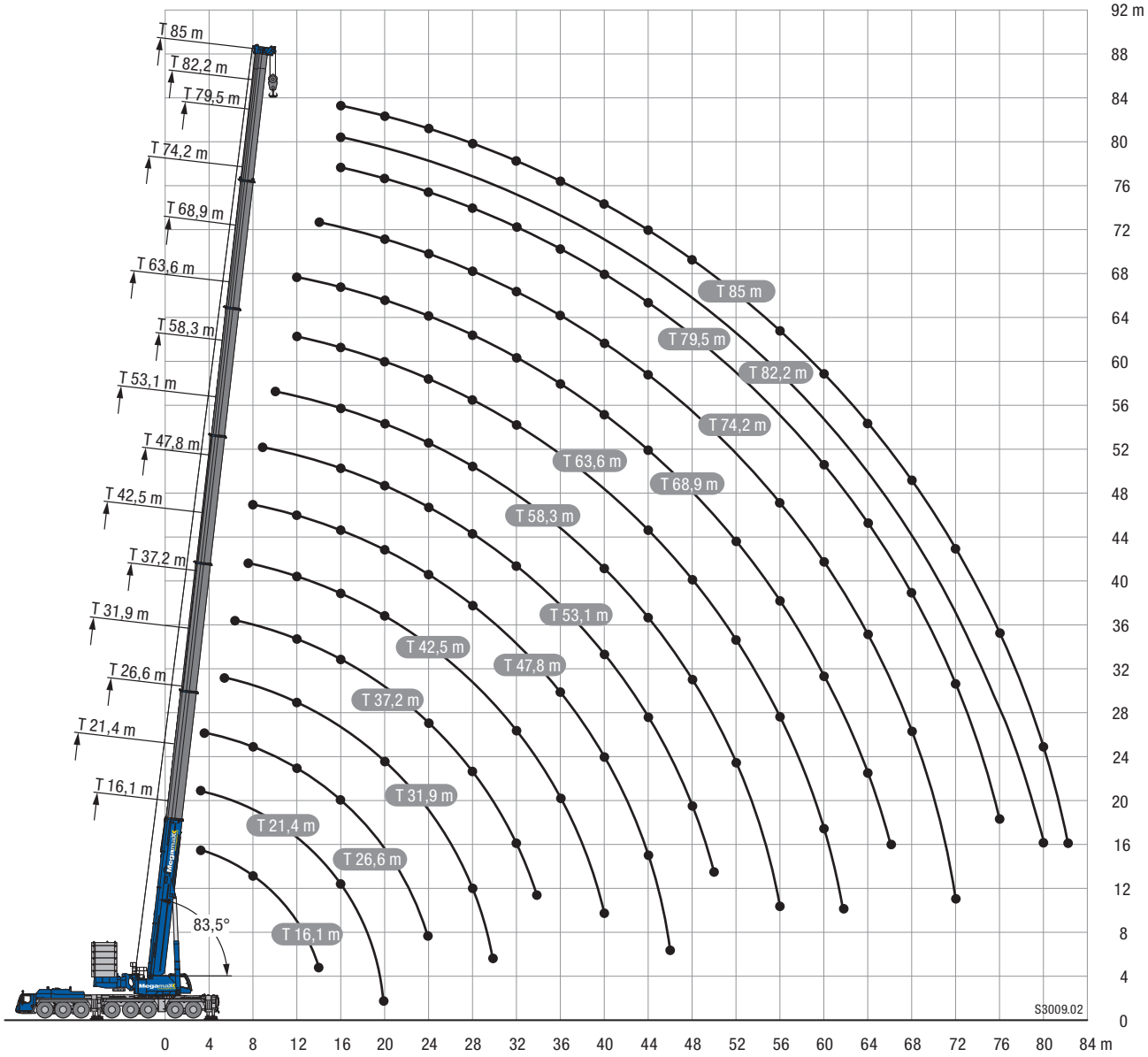

CLASS 450 T

LIEBHERR LTM 1450 (54 T)

16,1 – 85 m T | 360° | 54 t | 5 m | 6 m | 7 m | EN

	16,1 m	21,4 m	26,6 m	31,9 m	32,8 m	37,2 m	42,5 m	44,3 m	47,8 m	49,6 m	53,1 m	55,8 m	58,3 m	61,1 m	63,6 m	66,4 m	68,9 m	71,7 m	73,5 m	74,2 m	77 m	78,8 m	79,5 m	82,2 m	84,1 m	85 m	
3	201,5	193,3																									3
3,5	201,5	194,1	188,3																								3,5
4	201,5	195	189,1																								4
4,5	201,5	196,2	189,8	183,9																							4,5
5	201,5	197,5	190,5	180,9	87,6																						5
6	183,5	181,8	175,2	166,7	81,1	161,4																					6
7	158,8	159,2	154,1	148,6	74,7	140,9	123	53,6																			7
8	137,4	138,9	135,3	130	69,3	123,6	116,3	51	103,3	45,3																	8
9	119,4	121,4	119,1	114,6	64	109,6	105,5	48,2	97,9	43,2	68,5																9
10	104,6	106,4	105,3	101,6	59	99,3	93,9	45,7	87,4	41	64,9	37,4	57														10
12	81,4	84,4	83,7	82,1	51,7	77,7	73	41,3	68,2	37,2	59,2	34,5	52,4	32,3	45	30,9	38,6										12
14	63,1	67	68,5	65,7	45,2	62,3	58,8	37,2	55,1	34	54,7	31,9	48,6	30,2	41,5	29,2	36,2	27,5	25,8	31,2	25,8						14
16		52,5	54,4	54,2	40,6	51,6	49,5	34,1	48,7	31	45,7	29,6	43,4	28,3	38,4	27,5	33,7	26,1	24,5	29,6	24,7	22,7	25,2	22,3	20,9	20	16
18		42,4	44,2	44,6	36	43,4	44	31	41,3	28,6	39,6	27,4	37	26,4	35,2	26	31,4	24,7	23,1	28	23,5	21,7	24,2	21,5	20,1	19,2	18
20		35,1	36,7	37	32,5	38,1	37,8	28,5	35,6	26,2	34,3	25,6	32,1	24,6	30,3	24,4	29,1	23,5	22	26,3	22,5	20,7	23,2	20,7	19,3	18,4	20
22			31,2	31,3	29,7	33	32,5	26,3	31,2	23,9	29,8	23,9	29,5	23,1	27,4	22,9	25,5	22,3	20,8	23,8	21,5	19,8	22,1	19,9	18,4	17,5	22
24			26,7	28,1	27,1	28,4	27,9	24,2	27,9	22,2	26,9	22,2	25,8	21,7	24,1	21,7	23	21,1	19,6	21,4	20,5	18,9	19,4	19,1	17,7	16,7	24
26				24,5	24,8	24,6	24,2	22,1	24,9	20,5	24	20,7	22,8	20,3	22,1	20,6	20,4	19,7	18,5	18,8	18,6	17,9	16,9	16,9	16,5	15,9	26
28				21,5	21,8	21,6	22,2	20,7	21,8	18,8	21,2	19,4	20,6	19,1	19,6	19,2	18	17,9	17,3	16,5	16,4	16,2	14,8	14,9	14,5	14,2	28
30				19,1	19,3	19	19,7	19,3	19,2	17,3	19,3	18,1	18,5	18	17,5	17,4	16	15,9	15,4	14,6	14,5	14,3	12,9	13,1	12,8	12,5	30
32						16,9	17,5	17,7	17	16,1	17,1	16,8	16,4	16,5	15,6	15,5	14,2	14,1	13,7	12,9	12,8	12,7	11,3	11,5	11,2	10,9	32
34						15,2	15,6	15,8	15,2	15	15,2	15,3	14,5	14,8	14	13,9	12,6	12,6	12,2	11,4	11,3	11,2	9,9	10	9,8	9,5	34
36							14	14,2	13,6	13,8	13,5	13,7	12,9	13,2	12,5	12,5	11,2	11,2	10,8	10	10	9,9	8,6	8,8	8,5	8,3	36
38							12,5	12,7	12,1	12,4	12	12,2	11,4	11,7	11,1	11,2	10	9,9	9,6	8,8	8,8	8,7	7,4	7,6	7,4	7,2	38
40							11,3	11,5	10,9	11,1	10,8	10,9	10,1	10,4	9,8	10	8,8	8,8	8,5	7,7	7,7	7,7	6,4	6,6	6,4	6,2	40
42								10,4	9,7	10	9,6	9,8	9	9,3	8,6	8,8	7,8	7,8	7,5	6,7	6,8	6,7	5,4	5,7	5,5	5,3	42
44									8,7	9	8,6	8,8	7,9	8,2	7,6	7,8	6,7	6,9	6,6	5,8	5,9	5,8	4,6	4,8	4,6	4,4	44
46									7,9	8,1	7,7	7,8	7	7,3	6,6	6,8	5,8	6	5,8	5	5,1	5	3,8	4	3,9	3,7	46
48										7,3	6,9	7	6,2	6,5	5,8	6	5	5,1	5	4,3	4,4	4,3	3	3,3	3,2	2,9	48
50											6,2	6,3	5,4	5,7	5	5,2	4,2	4,4	4,3	3,5	3,7	3,7	2,3	2,7	2,5	2,3	50
52												5,6	4,8	5	4,4	4,5	3,5	3,7	3,6	2,8	3	3		2	1,8	1,5	52
54												5,1	4,2	4,4	3,7	3,9	2,9	3,1	2,9	2,2	2,4	2,4					54
56													3,6	3,8	3,1	3,3	2,3	2,5	2,3	1,5	1,8	1,8					56
58														3,3	2,6	2,8	1,8	2	1,8								58
60															2,1	2,3											60
62															1,7	1,9											62

CLASS 450 T

LIEBHERR LTM 1450 (104 T)

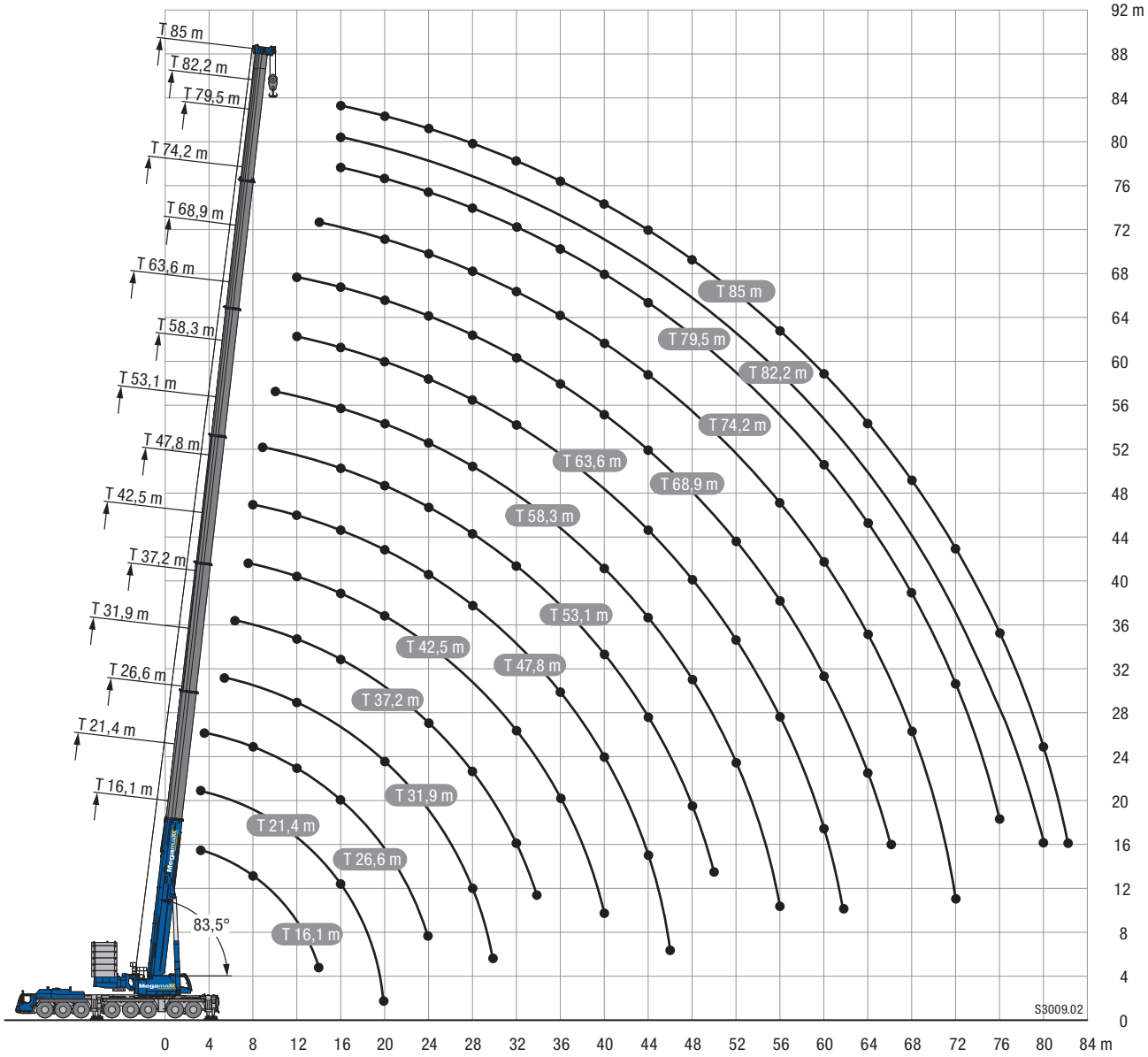

CLASS 450 T

LIEBHERR LTM 1450 (104 T)

EN

	16,1 m	21,4 m	26,6 m	31,9 m	32,8 m	37,2 m	42,5 m	44,3 m	47,8 m	49,6 m	53,1 m	55,8 m	58,3 m	61,1 m	63,6 m	66,4 m	68,9 m	71,7 m	73,5 m	74,2 m	77 m	78,8 m	79,5 m	82,2 m	84,1 m	85 m	
3	201,5	193,3																									3
3,5	201,5	194,1	188,3																								3,5
4	201,5	195	189,1																								4
4,5	201,5	196,2	189,8	183,9																							4,5
5	201,5	197,5	190,5	180,9	87,6																						5
6	200,5	200,2	191,1	174,6	81,1	162,7																					6
7	179,1	178,8	173,3	164,8	74,7	155	123	53,6																			7
8	158,7	159,4	156,9	151,4	69,3	146,5	116,3	51	103,3	45,3																	8
9	142,1	143,6	141,7	137,3	64	132,9	109,6	48,2	98,1	43,2	68,5																9
10	128,4	129,7	128,6	125,4	59	120,6	104,2	45,7	93	41	64,9	37,4	57														10
12	104,9	106,6	106,7	104,6	51,7	100,7	94,3	41,3	83,6	37,2	59,2	34,5	52,4	32,3	45	30,9	38,6										12
14	86,8	88,5	89,3	88,5	45,2	85,3	84,3	37,2	74,7	34	55,1	31,9	48,6	30,2	41,5	29,2	36,2	27,5	25,8	31,2	25,8						14
16		75,1	75,9	75,7	40,6	73,9	72,9	34,1	67,2	31	51,1	29,6	45,3	28,3	38,4	27,5	33,7	26,1	24,5	29,6	24,7	22,7	25,2	22,3	20,9	20	16
18		65	65,5	65,3	36	66,1	63,7	31	60,9	28,6	47,8	27,4	42	26,4	36	26	31,4	24,7	23,1	28	23,5	21,7	24,2	21,5	20,1	19,2	18
20		49,3	57,3	57,1	32,5	58,3	56,2	28,5	53,8	26,2	44,9	25,6	39,2	24,6	33,6	24,4	29,4	23,5	22	26,4	22,5	20,7	23,2	20,7	19,3	18,4	20
22			50,6	50,4	29,7	51,6	50	26,3	47,7	23,9	42,1	23,9	36,8	23,1	31,5	22,9	27,8	22,3	20,8	24,8	21,5	19,8	22,1	19,9	18,4	17,5	22
24			44,9	46,3	27,1	45,9	44,7	24,2	42,5	22,2	39,7	22,2	34,4	21,7	29,8	21,7	26,2	21,1	19,6	23,3	20,6	18,9	20,9	19,1	17,7	16,7	24
26				41,4	25,1	40,9	40,1	22,1	38,2	20,5	37,7	20,7	32,1	20,3	28	20,6	24,9	20,1	18,5	21,8	19,6	17,9	19,7	18,3	17	15,9	26
28				37,3	23,2	36,8	35,9	20,7	34,4	18,8	34,9	19,4	30,4	19,1	26,2	19,4	23,6	19,2	17,5	20,6	18,8	17,1	18,6	17,5	16,2	15,1	28
30				33,9	21,7	33,2	32,4	19,3	31,8	17,3	31,8	18,1	28,8	18	24,8	18,3	22,3	18,2	16,6	19,6	18	16,3	17,5	16,7	15,5	14,3	30
32						30,1	29,1	18	30,1	16,1	29	16,8	27,1	16,9	23,6	17,4	21,1	17,3	15,6	18,6	17,3	15,5	16,5	15,9	14,8	13,5	32
34						27,3	26,2	16,9	27,6	15	26,3	15,7	25,5	15,9	22,4	16,5	20,1	16,5	14,7	17,6	16,5	14,7	15,5	15	14,1	12,8	34
36							24,8	15,9	25	13,9	23,8	14,8	23,3	14,8	21,1	15,6	19,1	15,7	13,9	16,8	15,8	13,9	14,6	14,2	13,4	12,1	36
38							23,8	15	22,8	13	21,5	13,9	21	13,9	19,9	14,8	18,2	14,9	13,1	16,1	15,1	13,2	13,6	13,3	12,7	11,5	38
40							22	14,3	20,9	12,2	19,6	13,1	19,1	13,2	18,8	13,9	17,3	14,2	12,4	15,3	14,5	12,6	12,9	12,6	12	10,8	40
42								13,7	19,1	11,4	18,4	12,3	17,3	12,4	17,3	13,2	16,3	13,4	11,6	14,6	13,8	12	12,1	11,9	11,4	10,2	42
44									17,6	10,7	17,3	11,6	15,7	11,7	15,7	12,6	15,5	12,6	10,9	13,9	13,2	11,4	11,4	11,2	10,7	9,6	44
46									16,3	10,1	16	11	14,7	11	14,3	12	14,8	12	10,2	13,2	12,5	10,8	10,6	10,5	10,1	9,1	46
48										9,7	14,7	10,4	14	10,4	13	11,4	13,7	11,4	9,6	12,5	11,9	10,2	9,9	9,9	9,5	8,6	48
50											13,6	9,9	13,3	9,9	12,2	10,8	12,5	10,8	9	11,9	11,3	9,6	9,2	9,2	8,9	8	50
52												9,5	12,7	9,3	11,5	10,3	11,4	10,2	8,4	11,4	10,8	9,1	8,6	8,6	8,3	7,5	52
54												9,2	12	8,8	10,9	9,8	10,4	9,5	7,8	10,6	10,3	8,6	8	8	7,7	7	54
56													11,1	8,4	10,2	9,4	9,5	9	7,2	9,7	9,7	8,1	7,4	7,5	7,2	6,6	56
58														8	9,5	8,9	8,9	8,6	6,8	8,8	9	7,6	6,9	7	6,7	6,1	58
60															9,1	8,5	8,4	8,1	6,4	8	8,2	7,2	6,3	6,4	6,2	5,7	60
62															8,5	8,2	7,9	7,6	5,9	7,3	7,5	6,8	5,8	5,9	5,7	5,3	62
64																7,9	7,4	7,2	5,5	6,7	6,9	6,4	5,4	5,4	5,2	4,9	64
66																	6,8	6,9	5,2	6	6,2	6	5	5,1	4,8	4,5	66
68																		6,4	4,9	5,5	5,7	5,6	4,5	4,7	4,5	4,2	68
70																		5,4	4,6	5	5,1	5,1	3,9	4,3	4,1	3,9	70
72																				4,5	4,6	4,6	3,4	3,7	3,7	3,5	72
74																					4,2	4,1	3	3,3	3,2	3	74
76																						3,7	2,6	2,8	2,7	2,6	76
78																								2,4	2,3	2,1	78
80																								2	1,9	1,7	80
82																									1,6		82

CLASS 450 T

LIEBHERR LTM 1450 (134 T)

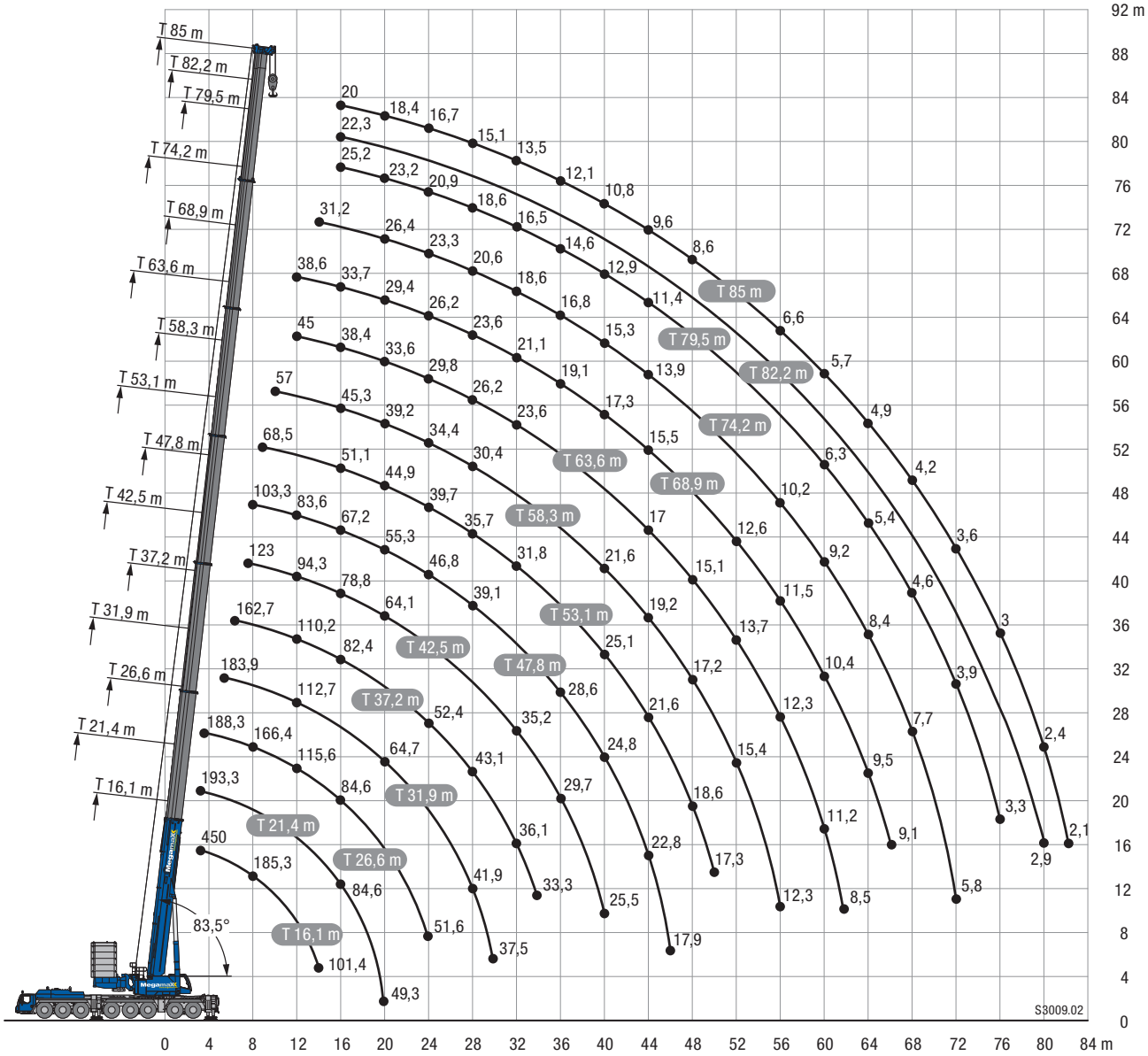

CLASS 450 T

LIEBHERR LTM 1450 (134 T)

EN

	16,1 m		21,4 m	26,6 m	31,9 m	32,8 m	37,2 m	42,5 m	44,3 m	47,8 m	49,6 m	53,1 m	55,8 m	58,3 m	61,1 m	63,6 m	66,4 m	68,9 m	71,7 m	73,5 m	74,2 m	77 m	78,8 m	79,5 m	82,2 m	84,1 m	85 m	
	*																											
3	450	201,5	193,3																									3
3,5	239,3	201,5	194,1	188,3																								3,5
4	239,3	201,5	195	189,1																								4
4,5	239,3	201,5	196,2	189,8	183,9																							4,5
5	239,3	201,5	197,5	190,5	180,9	87,6																						5
6	238,8	201,5	200,2	191,1	174,6	81,1	162,7																					6
7	212,4	186,7	186,4	182,3	166,2	74,7	155	123	53,6																			7
8	185,3	167,6	167,6	166,4	161	69,3	147,4	116,3	51	103,3	45,3																	8
9	164,1	151,4	152,1	150,9	145,9	64	139,4	109,6	48,2	98,1	43,2	68,5																9
10	146,8	136,9	137,8	137,4	133,1	59	129,5	104,2	45,7	93	41	64,9	37,4	57														10
12	120,5	114,2	115,6	115,6	112,7	51,7	110,2	94,3	41,3	83,6	37,2	59,2	34,5	52,4	32,3	45	30,9	38,6										12
14	101,4	97,1	98,6	98,5	97,9	45,2	94,6	85,7	37,2	74,7	34	55,1	31,9	48,6	30,2	41,5	29,2	36,2	27,5	25,8	31,2	25,8						14
16			84,6	84,6	85	40,6	82,4	78,8	34,1	67,2	31	51,1	29,6	45,3	28,3	38,4	27,5	33,7	26,1	24,5	29,6	24,7	22,7	25,2	22,3	20,9	20	16
18			73,2	73,2	73,8	36	72,3	71,8	31	61,2	28,6	47,8	27,4	42	26,4	36	26	31,4	24,7	23,1	28	23,5	21,7	24,2	21,5	20,1	19,2	18
20			49,3	64,8	64,7	32,5	63,8	64,1	28,5	55,3	26,2	44,9	25,6	39,2	24,6	33,6	24,4	29,4	23,5	22	26,4	22,5	20,7	23,2	20,7	19,3	18,4	20
22				57,6	57,3	29,7	56,5	57,5	26,3	50,7	23,9	42,1	23,9	36,8	23,1	31,5	22,9	27,8	22,3	20,8	24,8	21,5	19,8	22,1	19,9	18,4	17,5	22
24				51,6	51,2	27,1	52,4	51,8	24,2	46,8	22,2	39,7	22,2	34,4	21,7	29,8	21,7	26,2	21,1	19,6	23,3	20,6	18,9	20,9	19,1	17,7	16,7	24
26					46,1	25,1	47,5	46,7	22,1	42,9	20,5	37,7	20,7	32,1	20,3	28	20,6	24,9	20,1	18,5	21,8	19,6	17,9	19,7	18,3	17	15,9	26
28					41,9	23,2	43,1	42,3	20,7	39,1	18,8	35,7	19,4	30,4	19,1	26,2	19,4	23,6	19,2	17,5	20,6	18,8	17,1	18,6	17,5	16,2	15,1	28
30					37,5	21,7	39,4	38,5	19,3	36,4	17,3	33,7	18,1	28,8	18	24,8	18,3	22,3	18,2	16,6	19,6	18	16,3	17,5	16,7	15,5	14,3	30
32							36,1	35,2	18	33,8	16,1	31,8	16,8	27,1	16,9	23,6	17,4	21,1	17,3	15,6	18,6	17,3	15,5	16,5	15,9	14,8	13,5	32
34							33,3	32,3	16,9	31,1	15	30,1	15,7	25,5	15,9	22,4	16,5	20,1	16,5	14,7	17,6	16,5	14,7	15,5	15	14,1	12,8	34
36								29,7	15,9	28,6	13,9	28,4	14,8	24	14,8	21,1	15,6	19,1	15,7	13,9	16,8	15,8	13,9	14,6	14,2	13,4	12,1	36
38								27,5	15	26,2	13	26,7	13,9	22,8	13,9	19,9	14,8	18,2	14,9	13,1	16,1	15,1	13,2	13,6	13,3	12,7	11,5	38
40								25,5	14,3	24,8	12,2	25,1	13,1	21,6	13,2	18,8	13,9	17,3	14,2	12,4	15,3	14,5	12,6	12,9	12,6	12	10,8	40
42									13,7	23,8	11,4	23,4	12,3	20,4	12,4	17,9	13,2	16,3	13,4	11,6	14,6	13,8	12	12,1	11,9	11,4	10,2	42
44										22,8	10,7	21,6	11,6	19,2	11,7	17	12,6	15,5	12,6	10,9	13,9	13,2	11,4	11,4	11,2	10,7	9,6	44
46										17,9	10,1	20	11	18,2	11	16	12	14,8	12	10,2	13,2	12,5	10,8	10,6	10,5	10,1	9,1	46
48											9,7	18,6	10,4	17,2	10,4	15,1	11,4	14	11,4	9,6	12,5	11,9	10,2	9,9	9,9	9,5	8,6	48
50												17,3	9,9	16,2	9,9	14,4	10,8	13,3	10,8	9	11,9	11,3	9,6	9,2	9,2	8,9	8	50
52													9,5	15,4	9,3	13,7	10,3	12,6	10,2	8,4	11,4	10,8	9,1	8,6	8,6	8,3	7,5	52
54													9,2	14,4	8,8	13	9,8	12	9,5	7,8	10,8	10,3	8,6	8	8	7,7	7	54
56														12,3	8,4	12,3	9,4	11,5	9	7,2	10,2	9,8	8,1	7,4	7,5	7,2	6,6	56
58															8	11,8	8,9	10,9	8,6	6,8	9,7	9,2	7,6	6,9	7	6,7	6,1	58
60																11,2	8,5	10,4	8,1	6,4	9,2	8,8	7,2	6,3	6,4	6,2	5,7	60
62																8,5	8,2	9,9	7,6	5,9	8,8	8,4	6,8	5,8	5,9	5,7	5,3	62
64																	7,9	9,5	7,2	5,5	8,4	8	6,4	5,4	5,4	5,2	4,9	64
66																		9,1	6,9	5,2	8	7,6	6	5	5,1	4,8	4,5	66
68																			6,6	4,9	7,7	7,3	5,7	4,6	4,7	4,5	4,2	68
70																			5,4	4,6	7,4	7	5,3	4,2	4,4	4,1	3,9	70
72																					5,8	6,7	5,1	3,9	4	3,8	3,6	72
74																						6,5	4,9	3,6	3,7	3,5	3,3	74
76																							4,7	3,3	3,4	3,2	3	76
78																									3,1	2,9	2,7	78
80																									2,9	2,6	2,4	80
82																										2,3	2,1	82

CLASS 450 TF

LIEBHERR LTM 1450

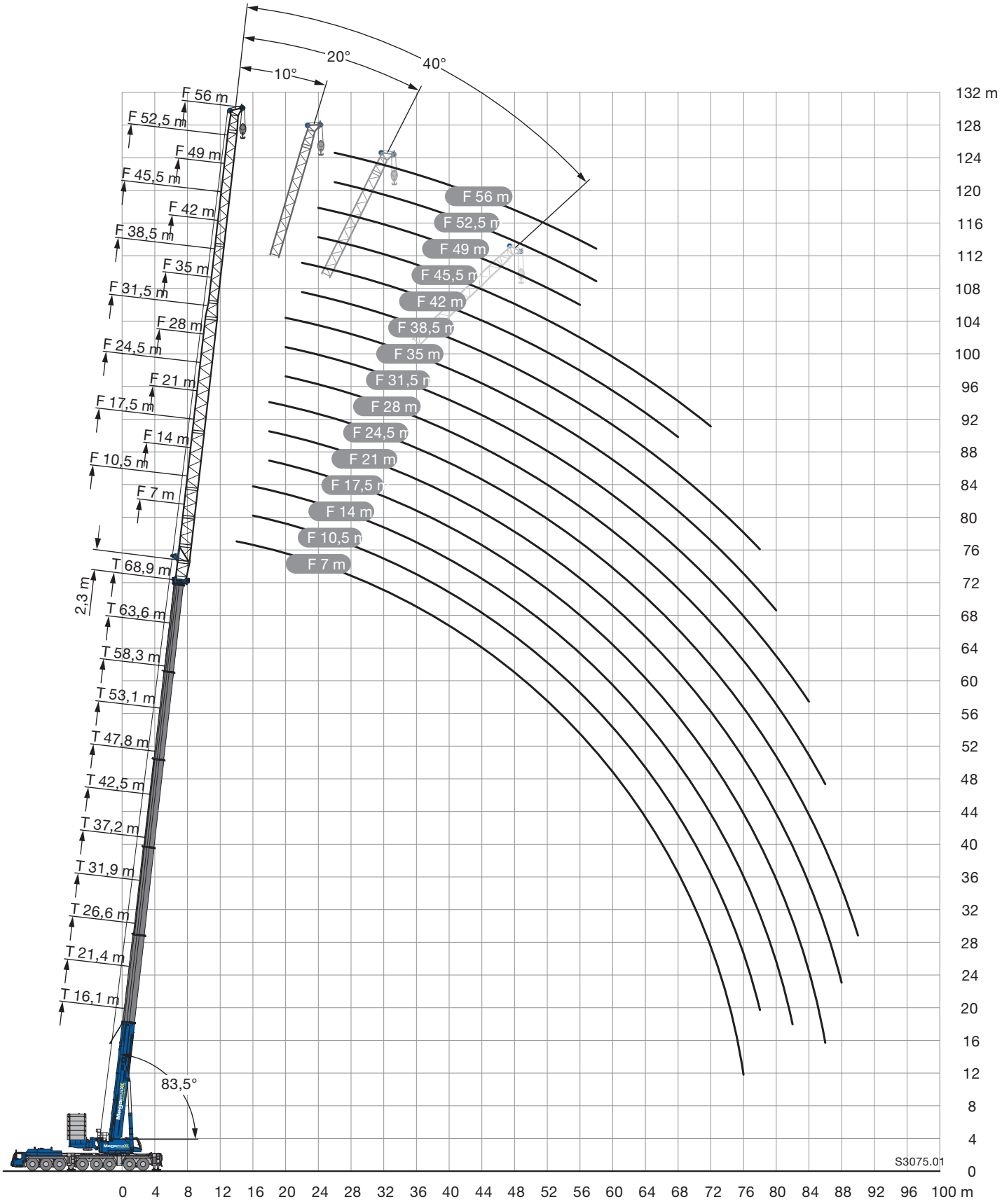

CLASS 450 TN

LIEBHERR LTM 1450 (134T)

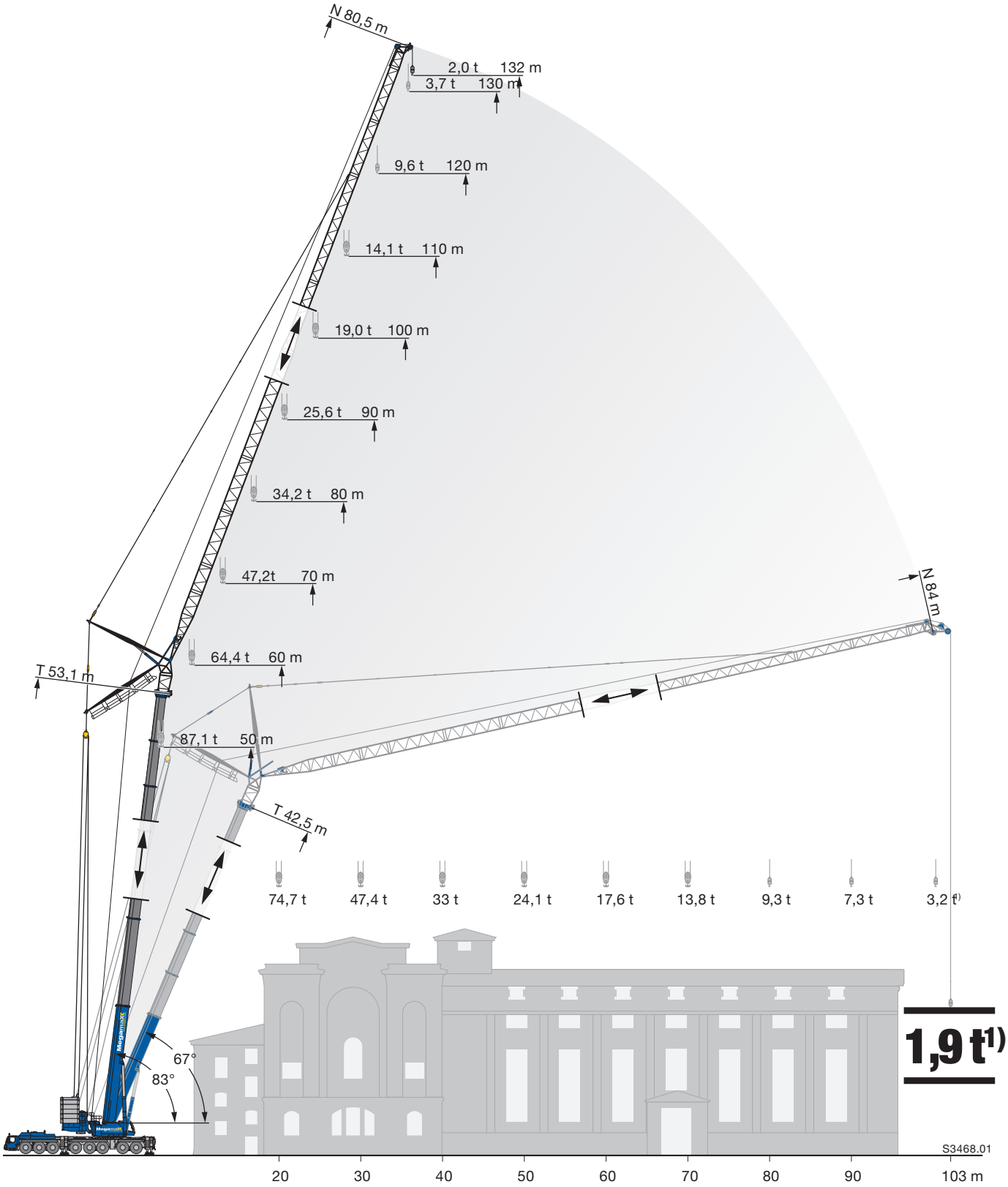

450 T

CLASS 450 TN

LIEBHERR LTM 1450

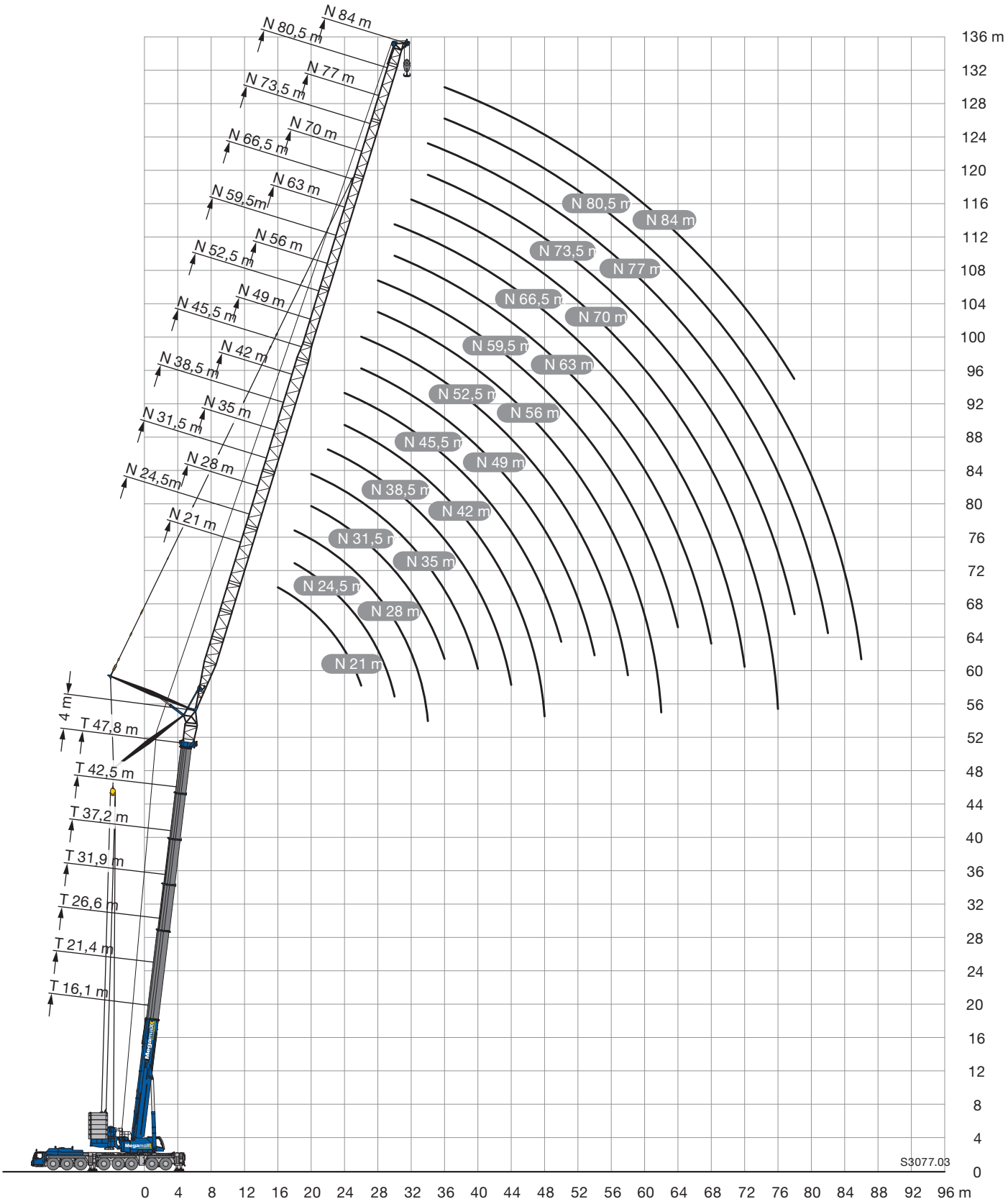

CLASS 700 TN

LIEBHERR LTM 1650

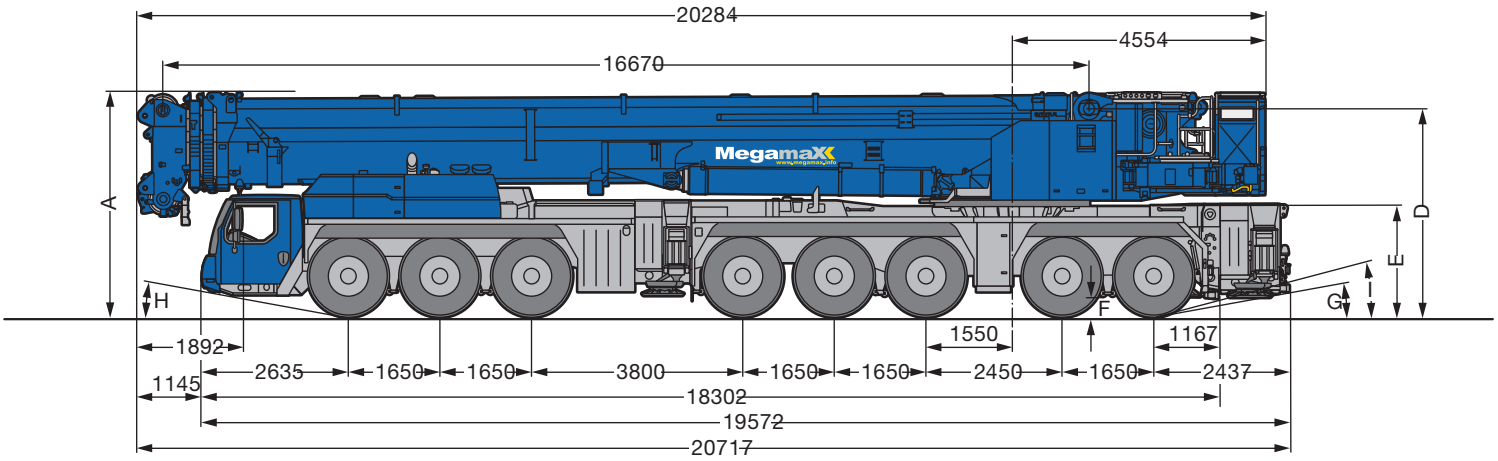

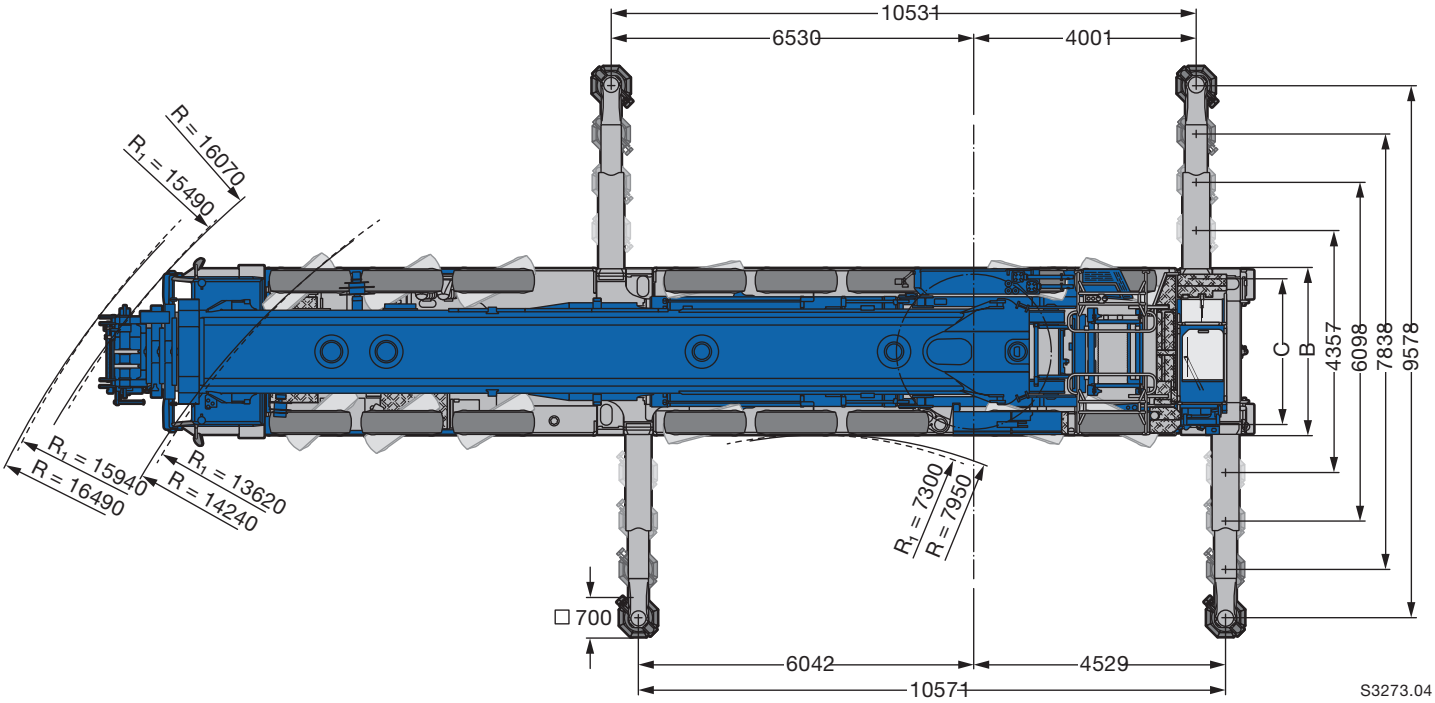

CLASS 700 T

LIEBHERR LTM 1650 (175T)

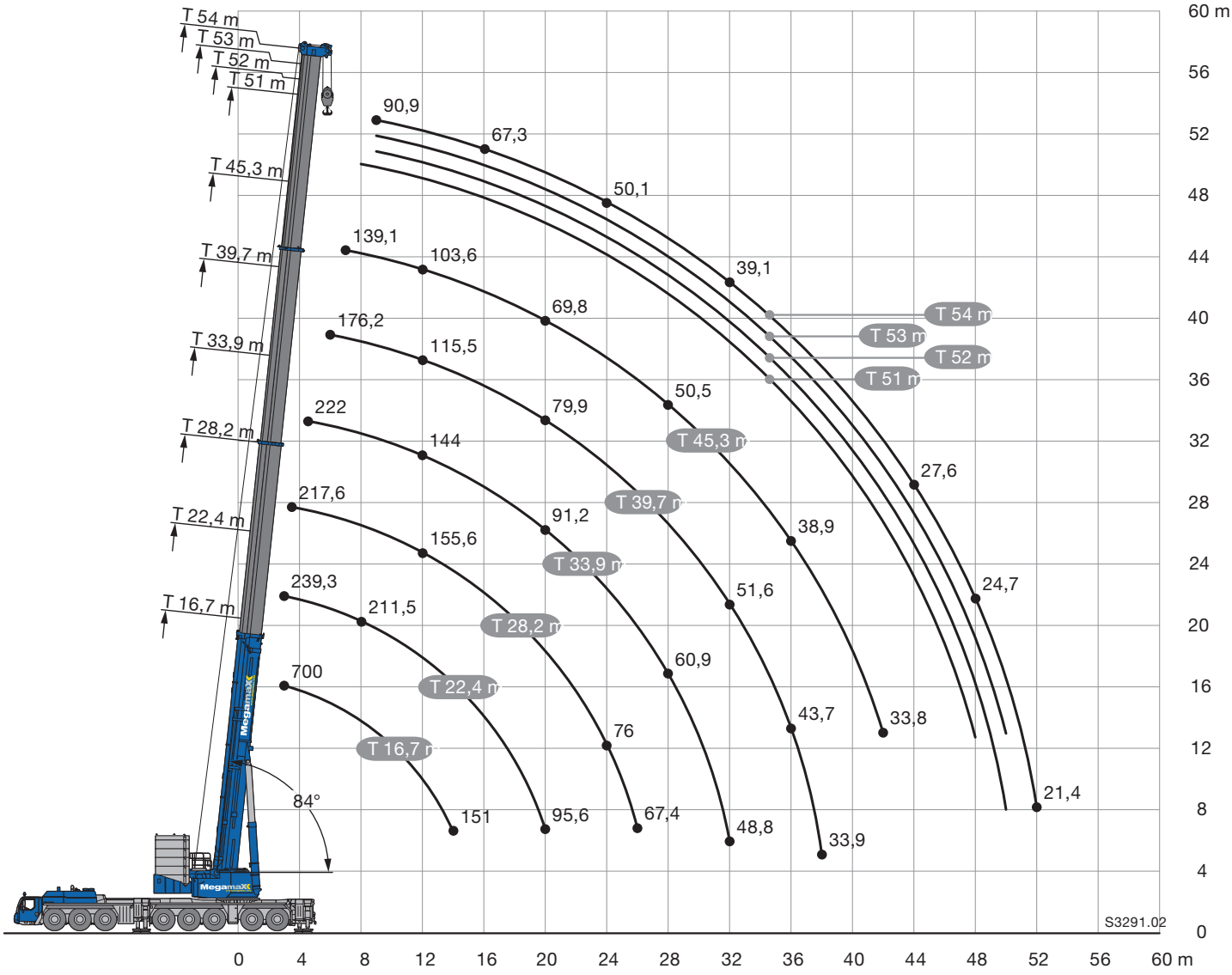

CLASS 700 T

LIEBHERR LTM 1650 (155T - 175T)

16,7 – 54 m T3 | 360° | 155 t: 6,4 m / 7,4 m / 8,4 m | 175 t: 6,4 m / 7,4 m | EN

	16,7 m		22,4 m	28,2 m	33,9 m	39,7 m	45,3 m	51 m	52 m	53 m	54 m	
	*											
3	700	239,3	239,3									3
3,5	531,5	239,3	239,3	217,6								3,5
4	420,6	239,3	239,3	239,3								4
4,5	341,3	239,3	239,3	239,3	222							4,5
5	288,5	239,3	239,3	239,3	225,6							5
6	239,3	239,3	239,3	239,3	225,8	176,2						6
7	239,3	231,2	231,6	226,7	211,8	163,1	139,1					7
8	231,7	212,6	211,5	207,6	194,5	151,5	130,9	107,5				8
9	214,8	194,7	194,6	191,7	179,1	140,9	123,2	102,5	99,3	93	90,9	9
10	200,3	179,3	180,2	179,4	165,9	131,4	116,1	97,6	94,7	89,2	87,1	10
11	187,5	166	167	166,9	154,1	123	109,5	93,2	90,5	85,7	83,4	11
12	176,3	154,5	155,4	155,6	144	115,5	103,6	88,	86,4	82,3	79,8	12
14	151	141,4	141,3	136,3	126,7	102,8	93	81,2	79,2	76,3	73,2	14
16			124	121,1	113,1	93,9	84	74,5	72,8	70,8	67,3	16
18			108,2	108,3	101,3	86,6	76,4	68,7	67,2	65,4	62,3	18
20			95,6	95,6	91,2	79,9	69,8	63,5	62,3	60,7	57,8	20
22				85	82,8	74,1	64,1	58,6	57,8	56,5	53,8	22
24				76	74,8	69,1	59	54,4	53,8	52,7	50,1	24
26				67,4	67,1	64,6	54,5	50,4	50	49,2	47,1	26
28					60,9	60,8	50,5	47	46,6	45,8	44,1	28
30					55,3	56,6	46,9	43,8	43,5	42,9	41,5	30
32					48,8	51,6	43,6	41,1	40,8	40,2	39,1	32
34						47,3	41,1	38,5	38,3	37,8	37	34
36						43,7	38,9	36,1	35,9	35,5	34,9	36
38						33,9	36,9	33,8	33,7	33,4	32,9	38
40							35,2	31,9	31,8	31,4	30,9	40
42							33,8	30	29,9	29,6	29,2	42
44								28,4	28,3	28	27,6	44
46								26,9	26,8	26,5	26,1	46
48								25,6	25,5	25,1	24,7	48
50									23,3	24	23,5	50
52											21,4	52

CLASS 700 TY

LIEBHERR LTM 1650 (175T)

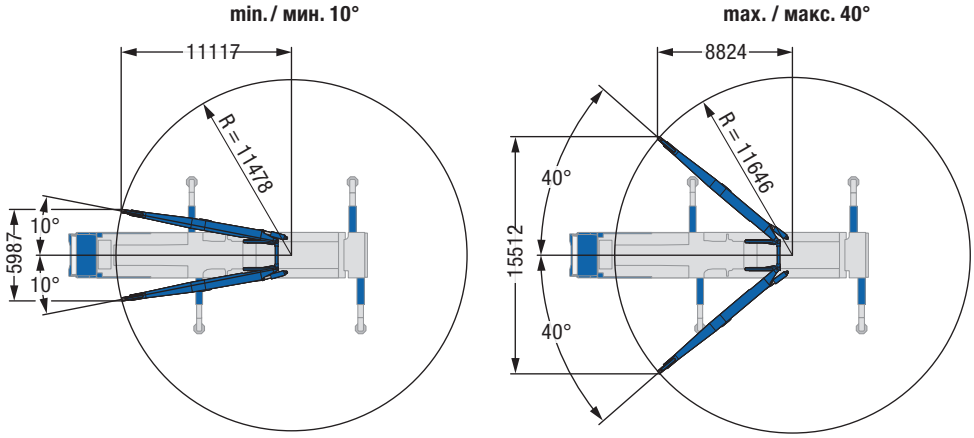

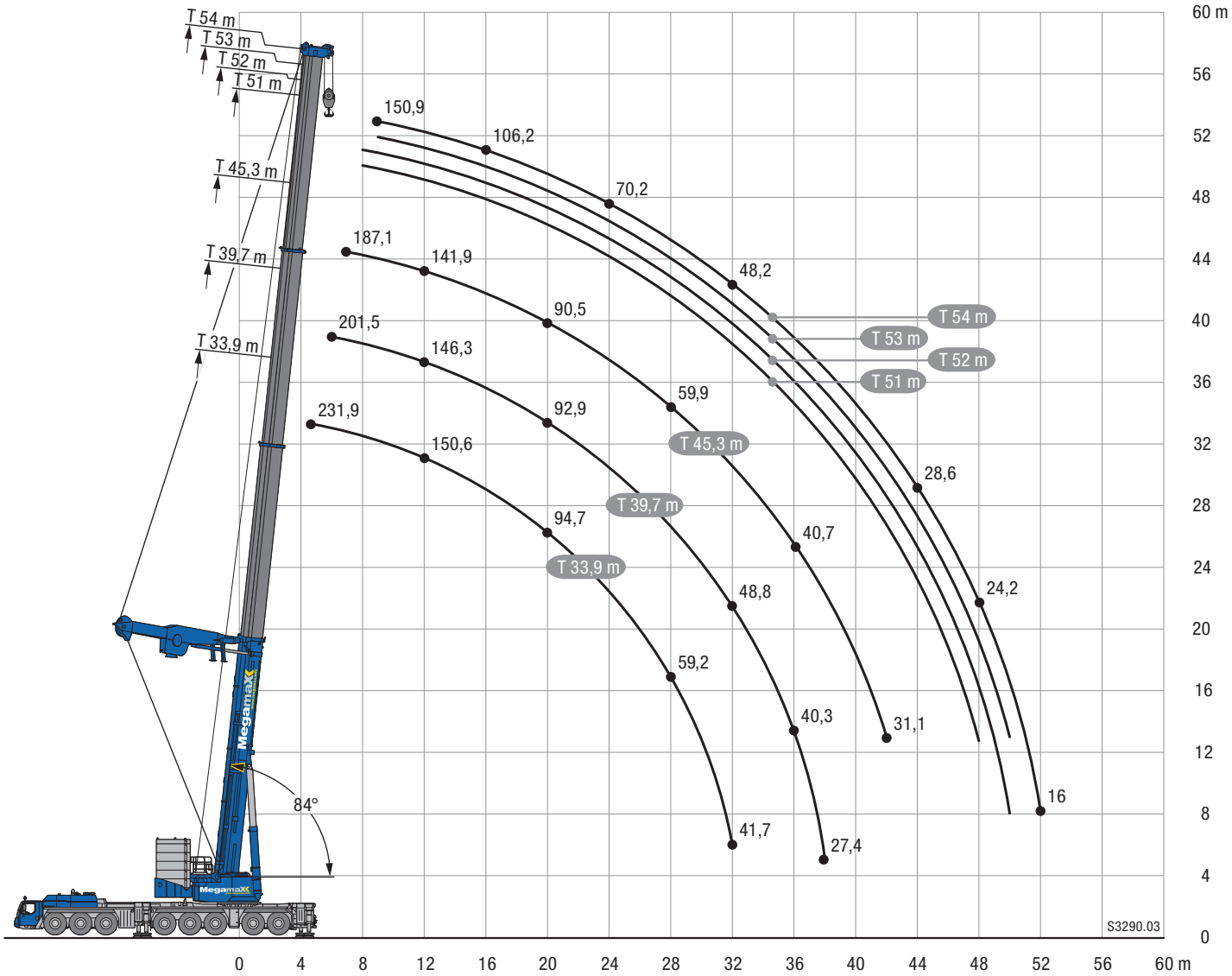

CLASS 700 TY

LIEBHERR LTM 1650 (155T - 175T)

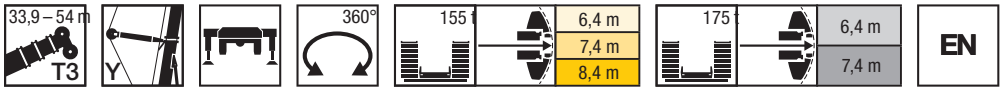

	33,9 m	39,7 m	45,3 m	51 m	52 m	53 m	54 m	
5	231,9							5
6	225,2	201,5						6
7	204,7	198,8	187,1					7
8	198,8	182,8	175,5	165,1	161,7	158,6		8
9	182,7	168,5	162,4	155,9	155	153,4	150,9	9
10	170,8	166,2	160,5	153,7	150,7	147,6	142,6	10
11	159,4	154,7	149,7	144,5	142,9	140,2	139,7	11
12	150,6	146,3	141,9	135,5	134,8	132,8	132,2	12
14	132,6	129,1	125,5	121,6	121,1	120,1	118,1	14
16	122,8	115	112,2	108,8	108,4	108,1	106,2	16
18	107,3	104,9	102	98,7	98,2	97,9	96,2	18
20	94,7	92,9	90,5	87,8	87,5	87,2	86,6	20
22	83,8	82,8	81	78,6	78,5	78,3	77,7	22
24	74,4	74,4	72,9	70,8	70,8	70,7	70,2	24
26	66,3	66,8	66,1	64,3	64,2	64,2	63,8	26
28	59,2	59,9	59,9	58,3	58,3	58,2	57,9	28
30	53,2	53,9	53,9	53	53,1	53,1	52,7	30
32	41,7	48,8	49,2	48,3	48,4	48,5	48,2	32
34		44,4	44,8	44,3	44,4	44,4	44,1	34
36		40,3	40,7	40,5	40,7	40,8	40,6	36
38		27,4	37,1	36,8	37,1	37,3	37,2	38
40			33,9	33,6	33,9	34,1	34	40
42			31,1	30,8	31	31,2	31,1	42
44				28,2	28,5	28,6	28,6	44
46				25,9	26,1	26,3	26,2	46
48				23,8	24,1	24,2	24,2	48
50					17,7	22,3	22,3	50
52							16	52

CLASS 700 TN

LIEBHERR LTM 1650

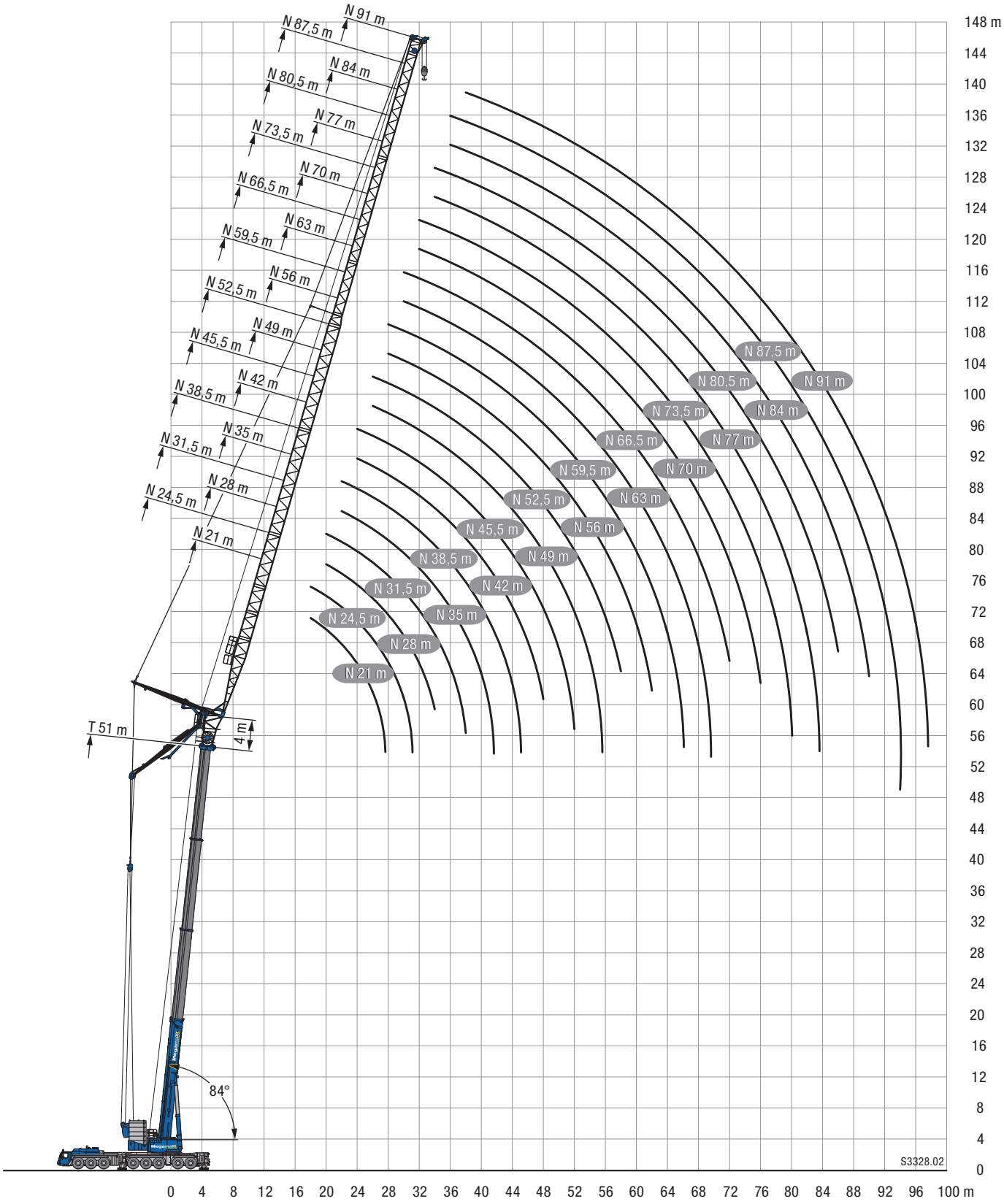

CLASS 700 TYN

LIEBHERR LTM 1650

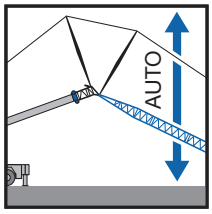

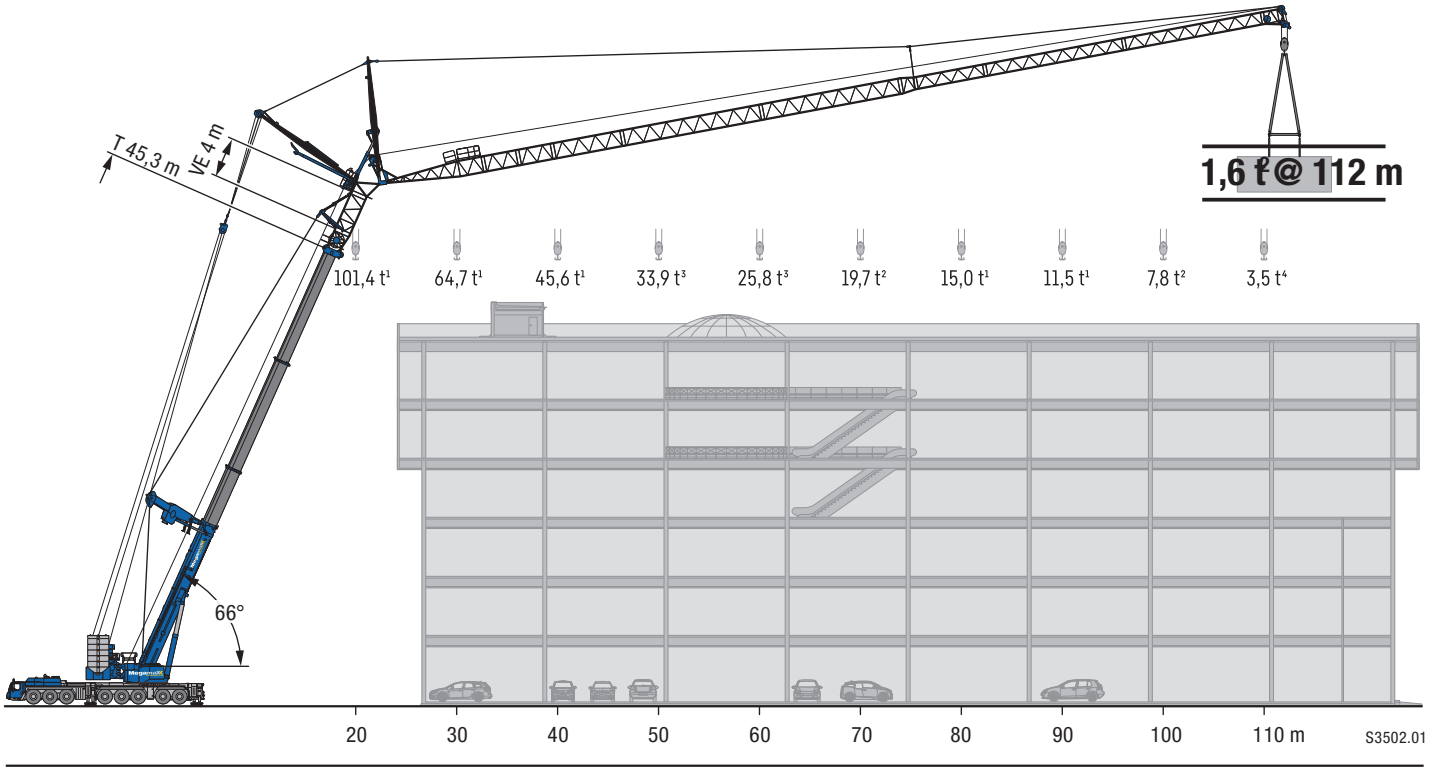

CLASS 700 TYN

LIEBHERR LTM 1650

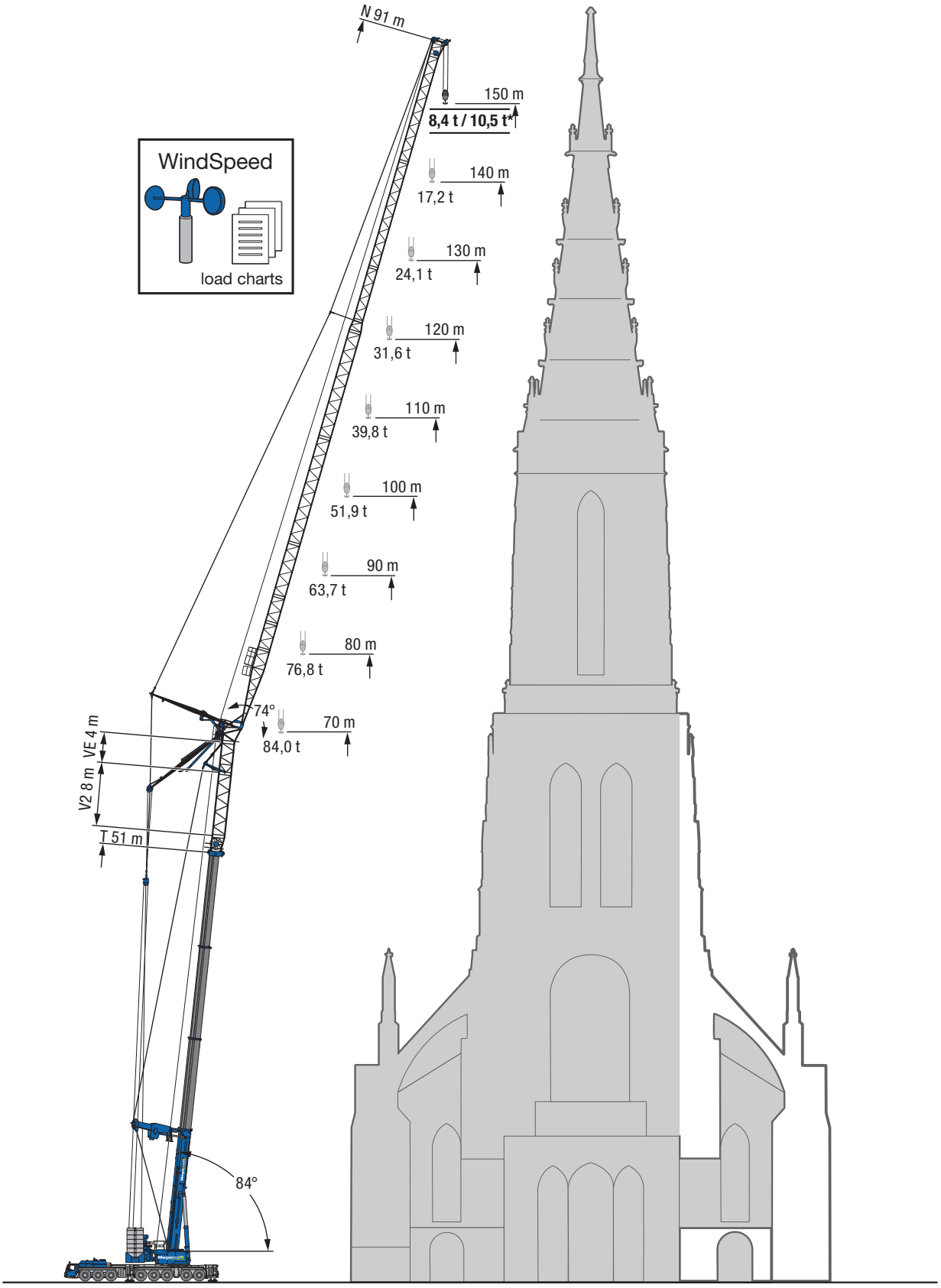

CLASS 700 TYN

LIEBHERR LTM 1650

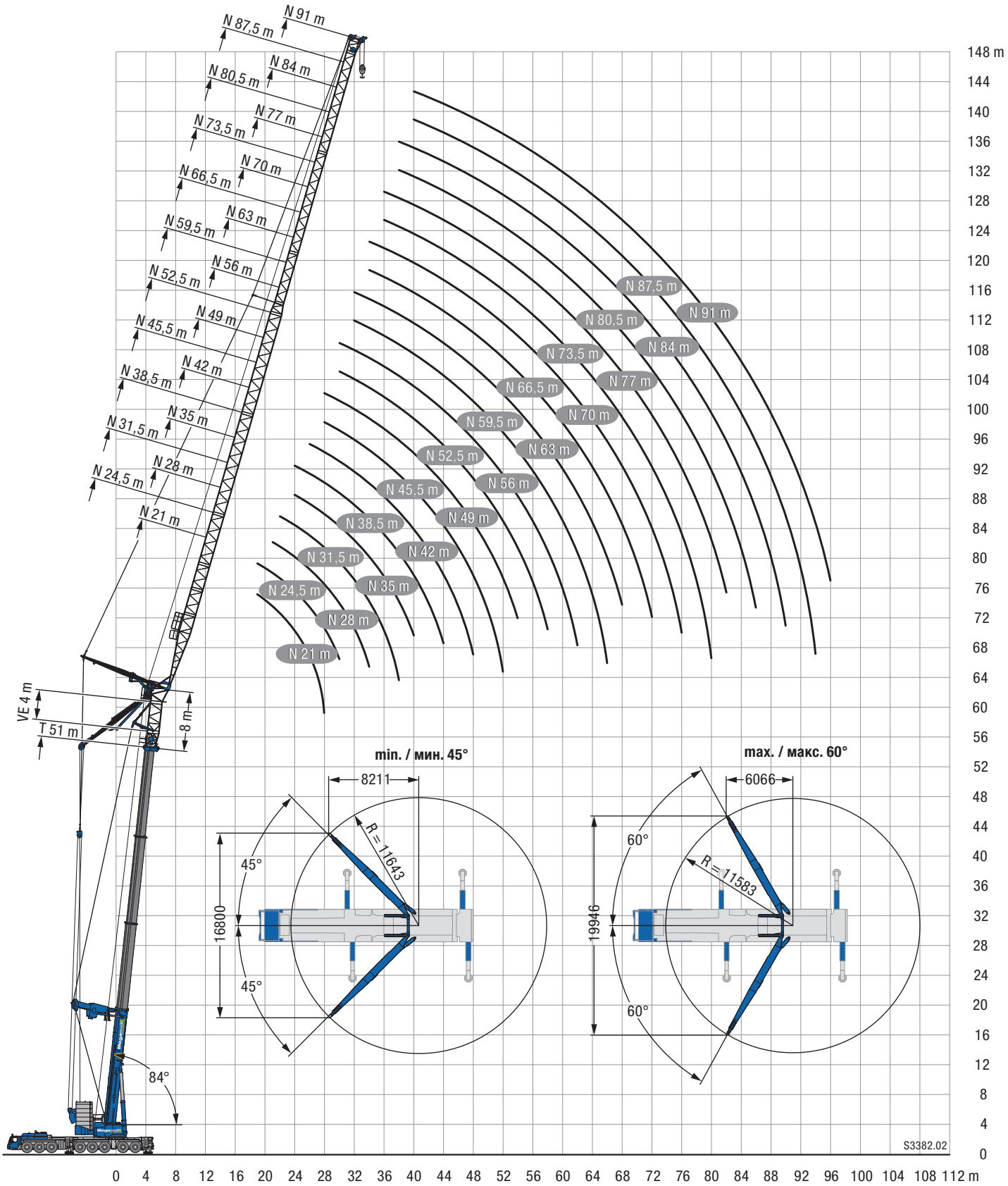

Mobile Tower Cranes

LIEBHERR MK 88

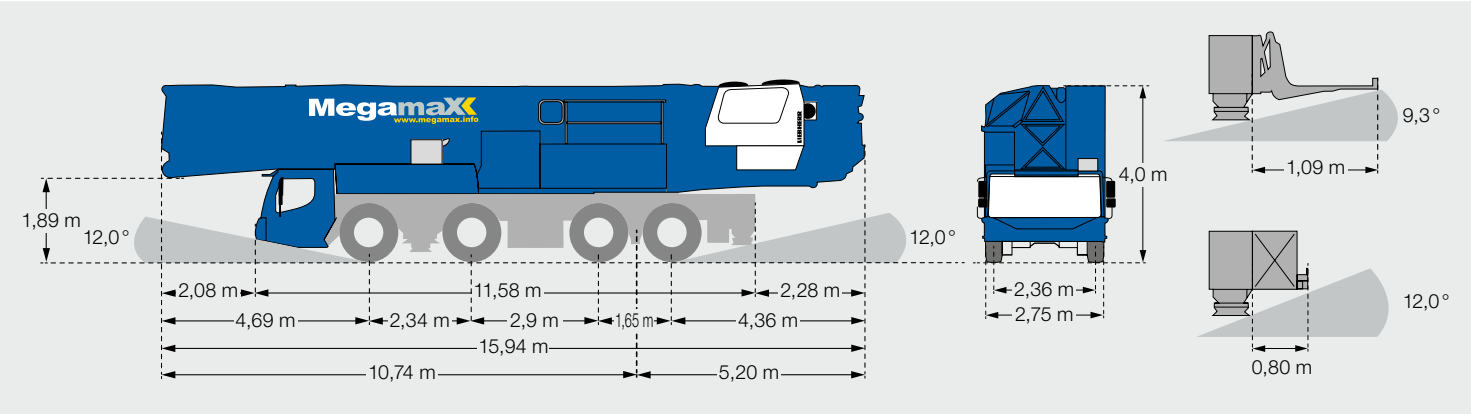

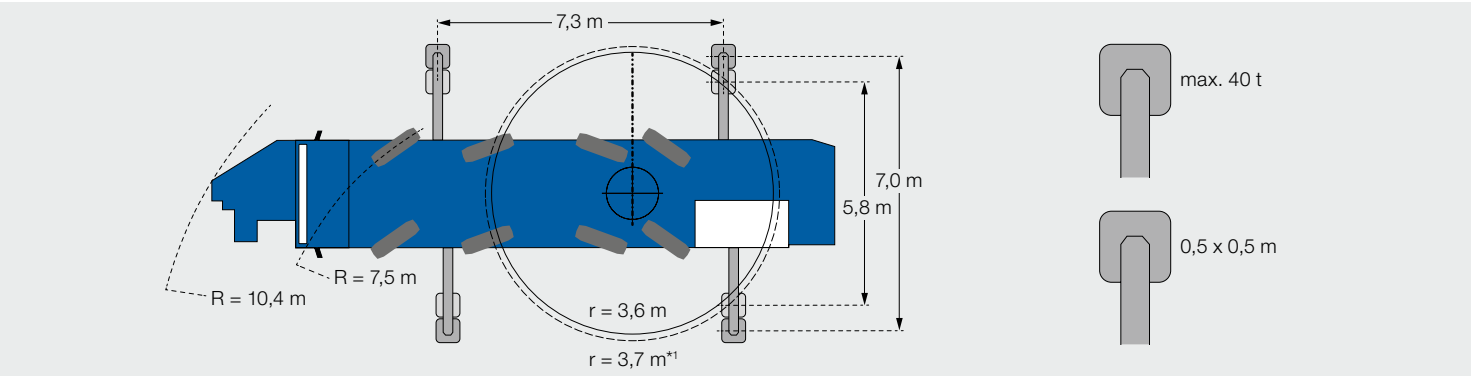

BACK TO INDEX

LIEBHERR MK 88

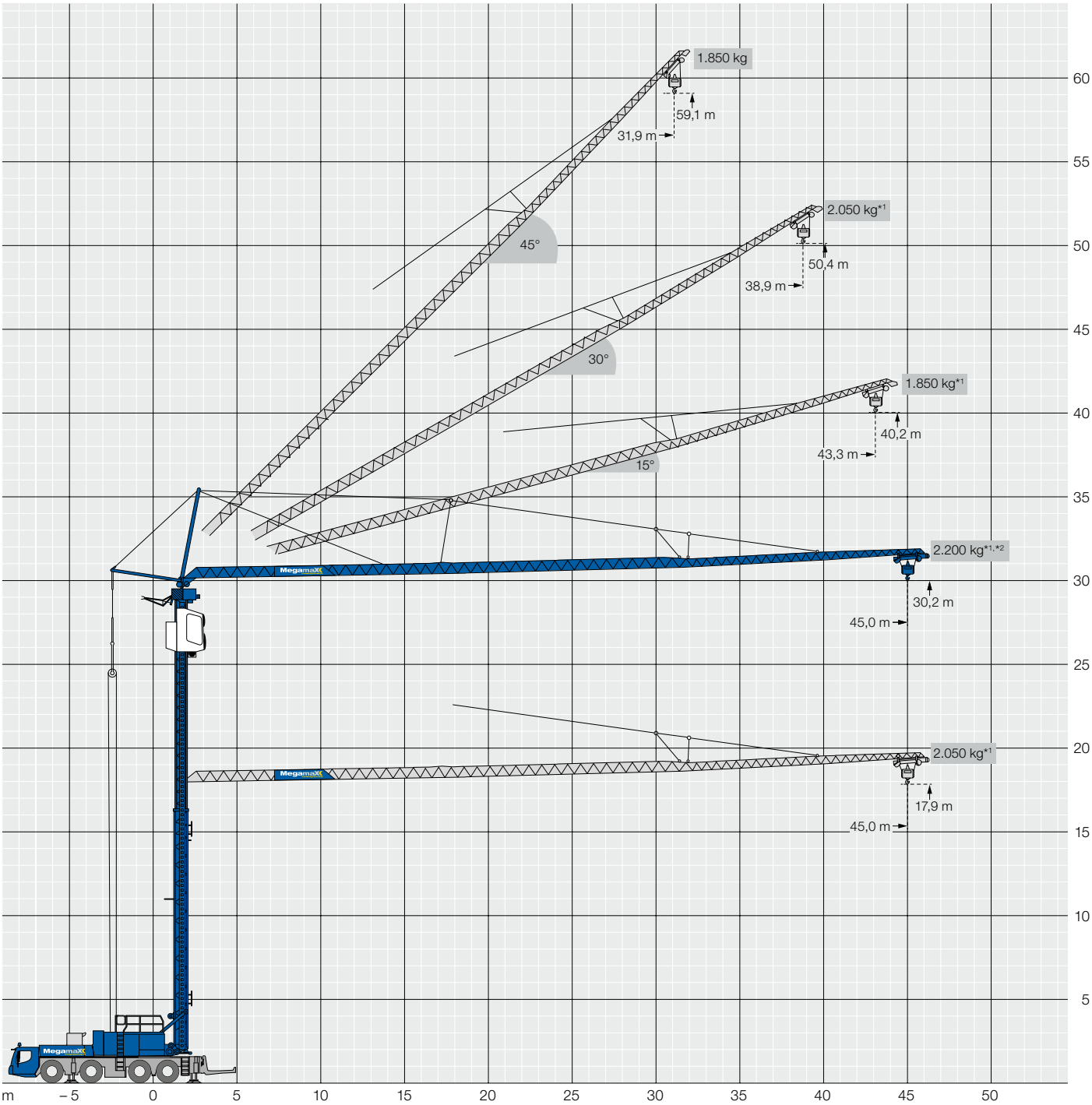

LIEBHERR MK 88 4.0

Standard ballast

7,30 x 7,0 m

			m	kg	m 10,0	12,0	14,0	16,0	18,0	20,0	22,0	24,0	26,0	28,0	30,0	32,0	34,0	36,0	38,0	40,0	42,0	44,0	45,0
0°	45,0		3,3 - 11,0	8000	8000	7370	6360	5580	4970	4460	4050	3700	3400	3140	2920	2720	2540	2390	2250	2120	2000	1900	1850
			3,3 - 8,5	8000	8000	6760	5850	5140	4570	4110	3730	3410	3130	2900	2690	2510	2340	2200	2070	1950	1840	1750	1700
	Plus*2		3,3 - 12,5	8000	8000	8000	7150	6240	5530	4960	4480	4090	3750	3450	3200	2980	2780	2600	2450	2300	2170	2060	2000
15°	43,3		3,2 - 43,3	1850	1850																		
			3,2 - 32,0	1850	1850														1300				
	Plus		3,2 - 30,0	2600	2600											2460	2330	2210	2100	2000	1910	1850	
30°	38,9		3,0 - 10,0	6000	6000	5260	4690	4220	3830	3500	3220	2980	2770	2580	2410	2260	2130	2010	1850				
			3,0 - 8,0	6000	5200	4580	4080	3670	3340	3050	2800	2590	2410	2240	2100	1970	1850	1740	1600				
45°	31,9		2,7 - 31,9	1850	1850																		
			2,7 - 28,0	1850	1850										1600								
	Plus		2,7 - 23,0	2800	2800							2670	2430	2230	2050	1900							

kg

7,30 x 5,75 m

			m	kg	m 10,0	12,0	14,0	16,0	18,0	20,0	22,0	24,0	26,0	28,0	30,0	32,0	34,0	36,0	38,0	40,0	42,0	44,0	45,0
0°	45,0		3,3 - 9,8	8000	7820	6370	5350	4610	4030	3570	3200	2900	2640	2420	2230	2060	1920	1790	1670	1570	1480	1390	1350
			3,3 - 8,0	8000	6300	5180	4380	3780	3320	2950	2640	2390	2180	1990	1840	1700	1580	1470	1370	1280	1210	1130	1100
15°	43,3		3,2 - 32,0	1850	1850												1730	1620	1520	1430	1350	1300	
			3,2 - 26,0	1850	1850													1000					
	Plus		3,2 - 23,3		2600							2520	2320	2140	1990	1850	1730	1620	1520	1430	1350	1300	
30°	38,9		3,0 - 8,0	6000	5200	4580	4080	3670	3340	3050	2800	2590	2410	2240	2100	1970	1850	1740	1600				
			3,0 - 8,0	6000	4940	4200	3630	3190	2840	2550	2310	2100	1930	1770	1640	1520	1420	1320	1200				
45°	31,9		2,7 - 30,0	1850	1850																		
			2,7 - 20,0	1850	1850						1000												
	Plus		2,7 - 23,0	2800	2800							2670	2430	2230	2050	1900							

kg

LIEBHERR MK 88 4.1

with additional ballast

7,30 x 7,0 m

			m	kg	m																	
					10,0	12,0	14,0	16,0	18,0	20,0	22,0	24,0	26,0	28,0	30,0	32,0	34,0	36,0	38,0	40,0	42,0	44,0	45,0
0°	45,0		3,3 - 12,0	8000	8000	8000	6910	6080	5410	4870	4420	4050	3730	3450	3200	2990	2800	2630	2480	2340	2220	2100	2050
			3,3 - 11,0	8000	8000	7370	6360	5580	4960	4460	4050	3700	3400	3140	2920	2720	2540	2390	2250	2120	2000	1900	1850
	Plus*2		3,3 - 13,0	8000	8000	8000	7510	6670	5990	5420	4931	4520	4160	3840	3560	3320	4000	2900	2720	2550	2400	2260	2200
15°	43,3		3,2 - 43,4	1850	1850																		
			3,2 - 35,0	1850	1850														1400				
	Plus		3,2 - 32,0	2600	2600												2430	2290	2150	2030	1920	1850	
30°	38,9		3,0 - 11,0	6000	6000	5650	5050	4560	4150	3810	3510	3250	3030	2830	2650	2490	2350	2220	2050				
			3,0 - 9,0	6000	5620	4970	4450	4020	3660	3360	3100	2870	2670	2490	2340	2200	2070	1950	1800				
45°	31,9		2,7 - 31,9	1850	1850																		
			2,7 - 31,9	1850	1850																		
	Plus*2		2,7 - 23,0	2800	2800							2670	2430	2230	2050	1900							

kg

7,30 x 5,75 m

			m	kg	m																	
					10,0	12,0	14,0	16,0	18,0	20,0	22,0	24,0	26,0	28,0	30,0	32,0	34,0	36,0	38,0	40,0	42,0	44,0	45,0
0°	45,0		3,3 - 10,5	8000	8000	6930	5870	5080	4470	3980	3580	3250	2970	2730	2520	2340	2180	2030	1910	1790	1690	1590	1550
			3,3 - 9,3	8000	7410	6100	5170	4480	3940	3500	3150	2860	2610	2400	2210	2050	1910	1780	1670	1570	1470	1390	1350
15°	43,3		3,2 - 34,0	1850	1850														1740	1650	1560	1500	
			3,2 - 29,0	1850	1850										1150								
	Plus		3,2 - 26,0	2600	2600									2410	2250	2100	1970	1850	1740	1650	1560	1500	
30°	38,9		3,0 - 11,0	6000	6000	5580	4880	4320	3880	3510	3200	2930	2700	2500	2330	2180	2040	1910	1750				
			3,0 - 9,0	6000	5480	4650	4030	3540	3150	2830	2570	2340	2150	1980	1830	1700	1590	1490	1350				
45°	31,9		2,7 - 31,9	1850	1850																		
			2,7 - 24,0	1850	1850								1350										
	Plus		2,7 - 23,0	2800	2800							2670	2430	2230	2050	1900							

kg

Crawler Cranes

CLASS 40 T

SENNENBOGEN 643 E

9-30 m

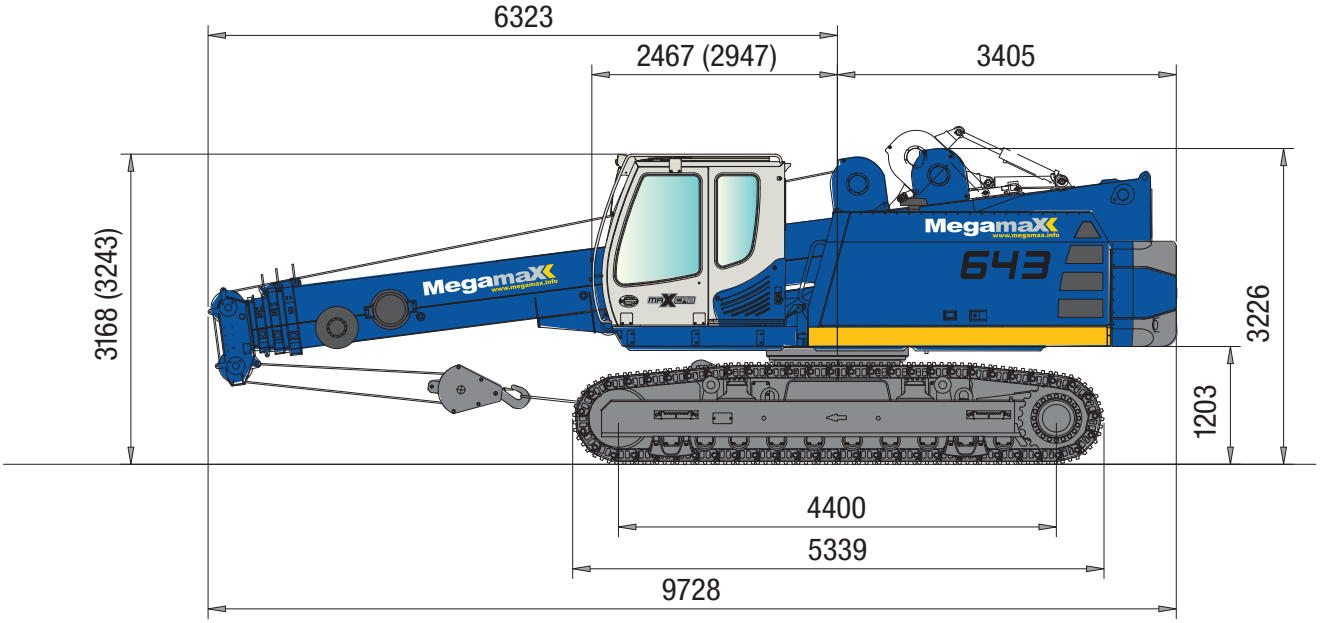

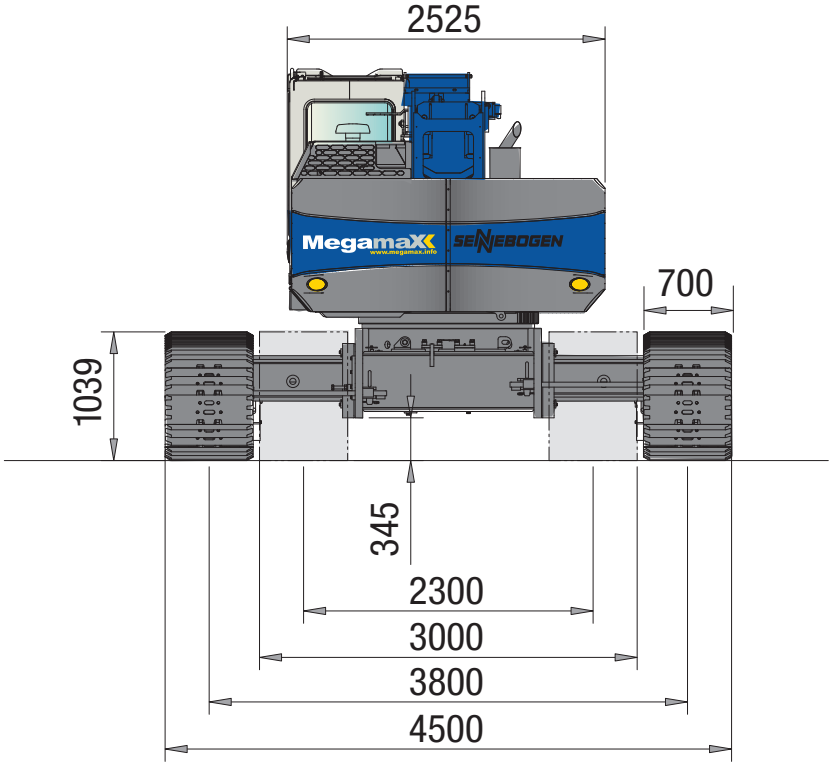

CLASS 40 T

SENNENBOGEN 643 E

9-30 m

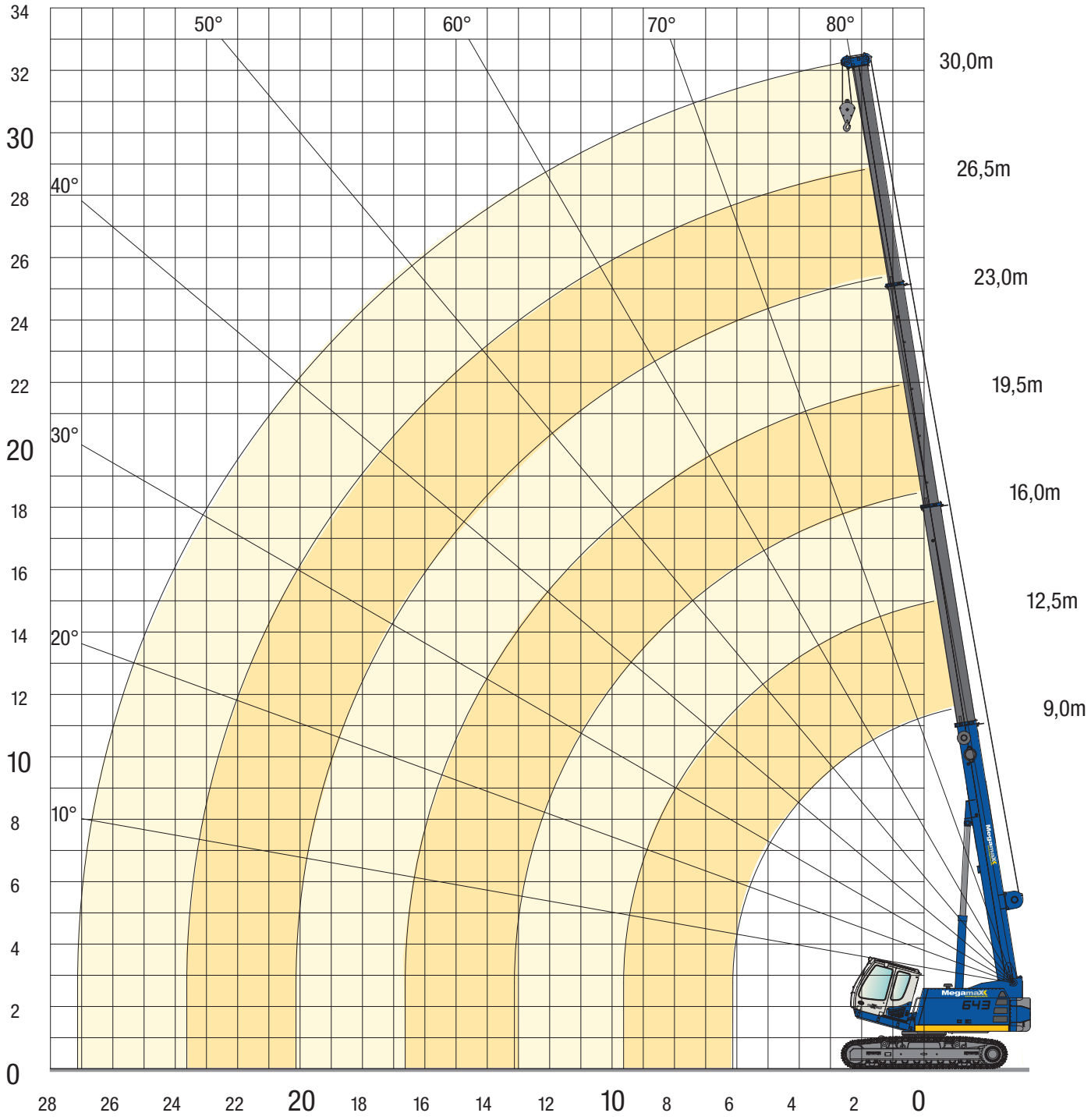

CLASS 40 T

SENNENBOGEN 643 E

MAIN BOOM
HA 30 m

BALLAST
7.0 t

DIN ISO

360°

UNDERCARRIAGE
BALLAST 4.0 t

TRACK WIDTH
3.8 m / 3.0 m / 2.3 m

	BOOM LENGTH [m]																				
RADIUS [m]	9.0			12.5			16.0			19.5			23.0			26.5			30.0		
Undercarriage track width [m]	3.8	3.0	2.3	3.8	3.0	2.3	3.8	3.0	2.3	3.8	3.0	2.3	3.8	3.0	2.3	3.8	3.0	2.3	3.8	3.0	2.3
2.0	40.0*	40.0*	40.0*																		
3.0	35.0	35.0	33.0	20.0	20.0	20.0	15.0	15.0	15.0	14.0	14.0	14.0	11.0	11.0	11.0	8.9	8.9	8.9	5.0	5.0	5.0
4.0	30.2	27.7	20.2	20.0	20.0	19.9	15.0	15.0	15.0	14.0	14.0	14.0	11.0	11.0	11.0	8.9	8.9	8.9	5.0	5.0	5.0
5.0	25.5	18.9	14.2	20.0	18.7	14.0	15.0	15.0	13.9	13.3	13.3	13.3	11.0	11.0	11.0	8.6	8.6	8.6	5.0	5.0	5.0
6.0	18.0	14.1	10.7	18.5	13.9	10.5	14.9	13.8	10.5	12.0	12.0	10.9	10.3	10.3	10.3	8.3	8.3	8.3	5.0	5.0	5.0
7.0	118/6.2	134/6.2	10.2/6.2	14.3	10.9	8.3	13.2	10.8	8.2	10.9	10.9	8.6	9.5	9.5	8.9	7.8	7.8	7.8	5.0	5.0	5.0
8.0				11.5	8.8	6.7	114	8.7	6.6	9.8	9.1	7.0	8.7	8.7	7.3	7.4	7.4	7.4	5.0	5.0	5.0
9.0				9.5	7.3	5.5	9.4	7.2	5.4	9.0	7.6	5.8	7.9	7.8	6.1	6.9	6.9	6.2	5.0	5.0	5.0
10.0				7.5/9.6	6.5/9.6	4.9/9.6	8.0	6.1	4.5	8.3	6.4	4.9	7.1	6.7	5.1	6.4	6.4	5.3	5.0	5.0	5.0
11.0							6.8	5.1	3.7	7.2	5.5	4.1	6.5	5.7	4.4	5.9	5.9	4.5	5.0	5.0	4.7
12.0							5.9	4.4	3.1	6.2	4.7	3.5	5.9	5.0	3.7	5.5	5.2	3.9	5.0	5.0	4.1
13.0							5.0	3.7	2.6	5.4	4.1	3.0	5.5	4.3	3.2	5.1	4.5	3.4	4.7	4.7	3.5
14.0										4.8	3.6	2.6	5.0	3.8	2.8	4.8	4.0	3.0	4.4	4.1	3.1
15.0										4.2	3.1	2.2	4.5	3.3	2.4	4.5	3.5	2.6	4.1	3.7	2.7
16.0										3.7	2.7	1.9	4.0	2.9	2.1	4.2	3.1	2.3	3.8	3.3	2.4
17.0										3.5/16.6	2.5/16.6	1.7/16.6	3.6	2.6	1.8	3.7	2.8	2.0	3.6	2.9	2.1
18.0													3.2	2.3	1.6	3.4	2.5	1.7	3.3	2.6	1.9
19.0													2.9	2.0	1.3	3.0	2.2	1.5	3.1	2.3	1.6
20.0													2.6	1.8	1.1	2.7	2.0	1.3	2.9	2.1	1.4
21.0													2.5/20.1	1.8/20.1	1.1/20.1	2.5	1.8	1.1	2.6	1.9	1.3
22.0																2.2	1.6	1.0	2.4	1.7	1.1
23.0																1.9/23.6	1.3/23.6	0.7/23.6	2.2	1.5	0.9
24.0																			2.0	1.3	0.8
25.0																			1.8	1.2	0.7
26.0																			1.6	1.1	0.6
27.0																			1.5	1.0	0.5
28.0																			1.5/27.1	0.9/27.1	0.5/27.1
Number of falls	10	10	10	6	6	6	5	5	5	4	4	4	4	4	4	3	3	3	2	2	2
I	0 %			50 %			100 %			100 %			100 %			100 %			100 %		
II	0 %			0 %			0 %			25 %			50 %			100 %			100 %		
III	0 %			0 %			0 %			25 %			50 %			100 %			100 %		
The load ratings must be reduced if there's a 13 m fly jib folded to the side of the main boom.																					
Load capacity reduction [kg]	570			420			330			280			240			210			180		

BACK TO INDEX

CLASS 60T

CRAWLER CRANE LTR 1060

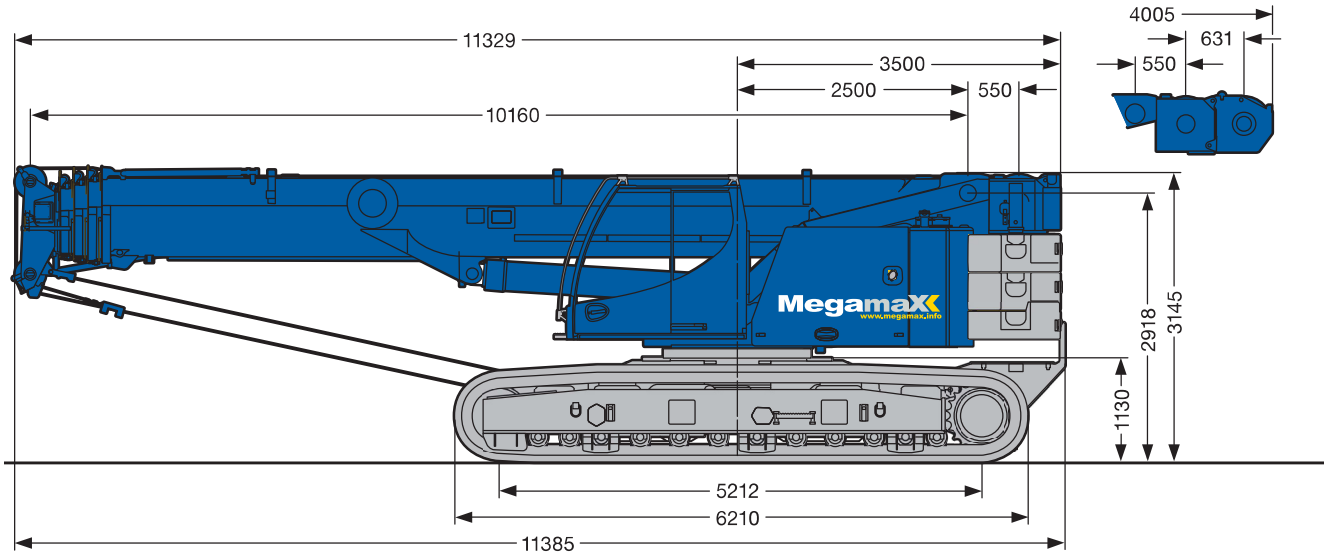

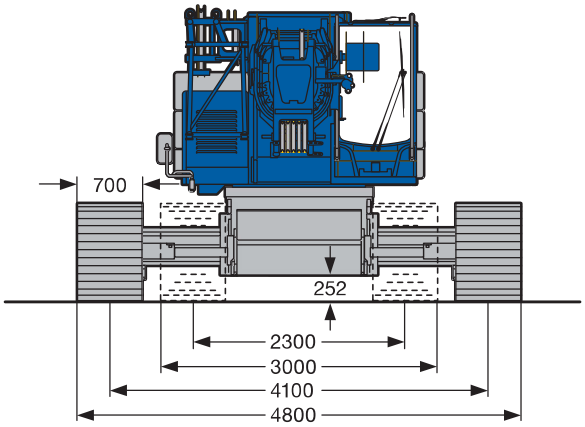

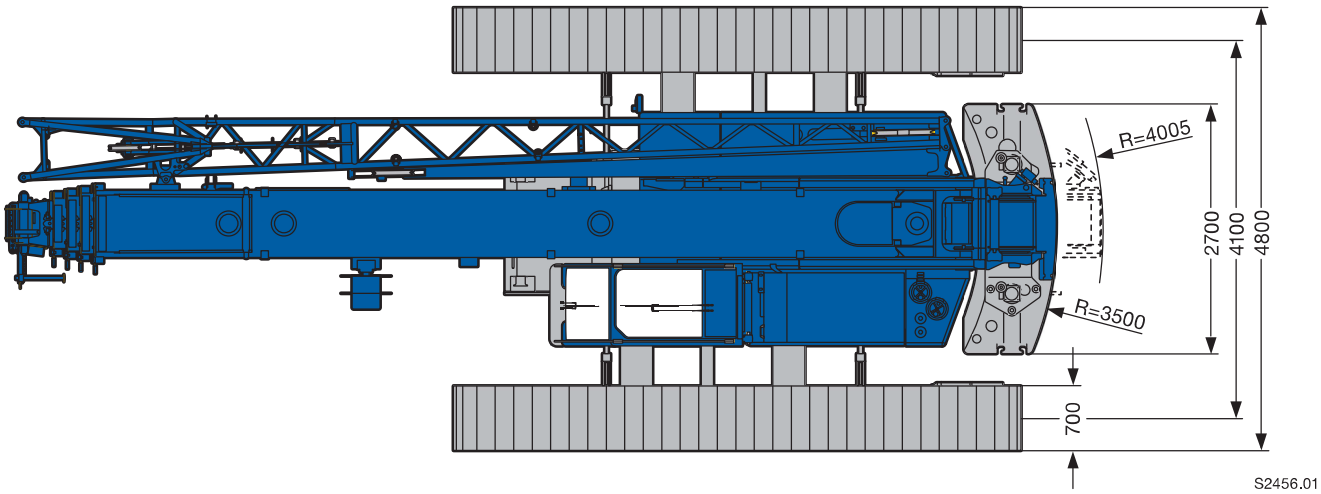

CLASS 60T

CRAWLER CRANE LTR 1060

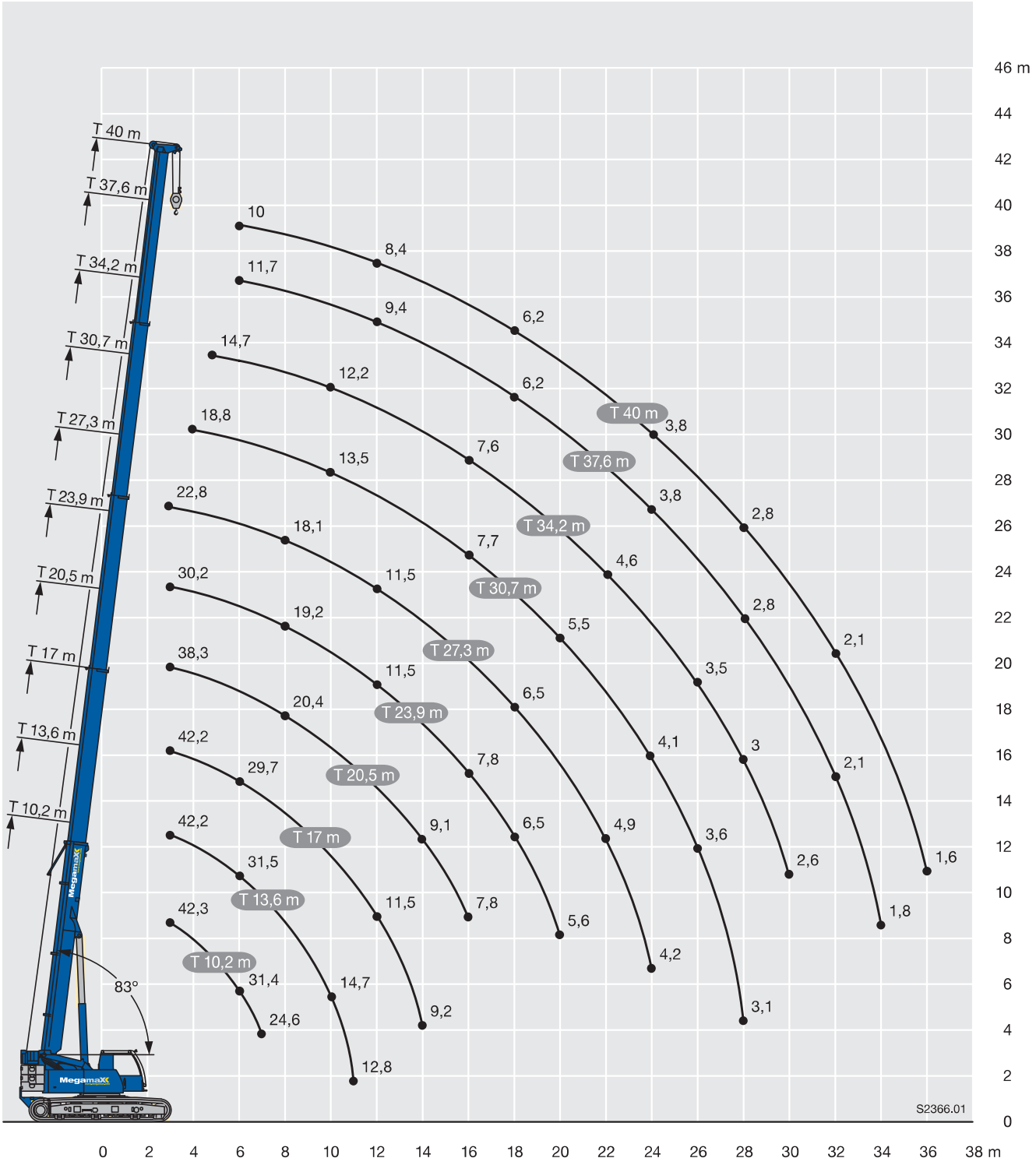

Megamax
www.megamax.info

LTM1300

LTM1350 TYF

Megamax
www.megamax.info

LTM1350 TN

LTM1350 TYN

Megamax
www.megamax.info

LTM1350 + LTM1400

LTM1400 TN

Megamax
www.megamax.info

LTR 1060

Megamax
MX